DATENBLATT

Typ 5470









3/2- oder 4/2-Wege-Magnetventile für Pneumatik

- Kompaktventil 3/2- und 4/2-Wege-Variante
- Anreihbar als Ventilblock
- Geringe elektrische Leistungsaufnahme
- Vielzahl pneumatischer Anschlüsse
- Robuste Bauweise

Im Datenblatt beschriebene Produktvarianten können von der Produktdarstellung und -beschreibung abweichen.

Kombinierbar mit



Typ 2012
Pneumatisch betätigtes 2/2-Wege-Geradsitzventil CLASSIC



Typ 2516
Gerätesteckdose, Steckerform C nach DIN EN 175301-803

Typ-Beschreibung

Die Ventile vom Typ 5470 bestehen aus einem Vorsteuer-Wippenmagnetventil vom Typ 6106 und einem Pneumatikventil. Im Gehäuse des Vorsteuerventils beugt sich ein kippbar gelagerter Anker, ähnlich einer Wippe. Er schaltet das Ventil. Die geringe Kippbewegung der Wippe ist verschleißfrei; eine Grundschmierung wird nicht benötigt. Typ 5470 R ist als 3/2- und 4/2-Wege-Ventil lieferbar. Die Ventile sind mittels Modulflansch einzeln anreihbar. Sie können mit den Anschlussmodulen zu Ventilblöcken zusammengerastet werden. Für die Arbeitsanschlüsse 2 und 4 existieren verschiedene Varianten.

DTS 1000390869 DE Version: G Status: RL (released | freigegeben | valide) printed: 28.10.2026

© Christian Bürkert GmbH & Co. KG, Änderungen vorbehalten

Produkt-Webseite besuchen

Inhaltsverzeichnis

1. Allgemeine technische Daten 3

2. Schaltungsfunktionen 4

3. Zulassungen und Konformitäten 4

3.1. Allgemeine Hinweise ... 4
3.2. Konformität ... 4
3.3. Normen ... 4
3.4. Explosionsschutz ... 4
3.5. Nordamerika (USA/Kanada) ... 4

4. Abmessungen 5

4.1. Leitungsanschluss 1 ... 5
4.2. Leitungsanschluss 2 (Arbeitsanschlüsse) ... 5
4.3. Blockmontage mit 18 mm anreihbaren Ventilen auf einzelnem Grundmodul ... 6
Aufbau mit Steckerfahnen seitlich ... 6
Aufbau mit Steckerfahnen oben ... 7
4.4. Blockmontage mit 19 mm anreihbaren Ventilen auf Pneumatikmodulen Typ MP05 ... 7
Aufbau mit Steckerfahnen seitlich ... 7
Aufbau mit Varianten für Versorgungsanschluss Steckkupplung Ø 6 mm und Gewindeanschluss G ⅛ ... 8

5. Produktmerkmale und -aufbau 9

5.1. Produktaufbau servogesteuertes Ventil ... 9
Anschlussvarianten für Leitungsanschluss 1 ... 9
Anschlussvarianten für Leitungsanschluss 2 (Arbeitsanschlüsse) ... 10
Elektrische Daten explosionsgeschützte Variante Ex ia ... 11
Elektrischer Anschluss mit Stecker für anreihbare Ventile (Gerätesteckdose Typ 1057 für Einzelverdrahtung) ... 11
5.2. Produktaufbau Blockmontage mit 18 mm anreihbaren Ventilen auf einzelnem Grundmodul ... 12
Aufbau mit Steckerfahnen seitlich ... 12
Aufbau mit Steckerfahnen oben ... 12
5.3. Produktaufbau Blockmontage mit 19 mm anreihbaren Ventilen auf Pneumatikmodulen Typ MP05 ... 13
Aufbau mit Steckerfahnen seitlich ... 13

6. Bestellinformationen 13

6.1. Bürkert eShop ... 13
6.2. Bürkert Produktfilter ... 13
6.3. Bestelltabelle ... 14
Anreihbare Einzelventile mit Modulflansch für Versorgungsanschlüsse 1 (P) und 3 (R) mit Steckerfahnen oben ... 14
Anreihbare Einzelventile mit Modulflansch für Versorgungsanschlüsse 1 (P) und 3 (R) mit Rechteckelektroanschluss ... 15
Für Ventilinselmontage, Ventile mit Steckerfahnen seitlich; Anschluß mit integrierten Steckerbuchsen auf Ventilinseln Typ 8640 ... 16
Namur EExi 3/2- und 4/2-Wege-Magnetventile für Pneumatik ... 17
6.4. Bestelltabelle Zubehör ... 17
Anschlussmodule und Zubehör für Ventilblöcke ... 17
Gerätesteckdose Typ 2516, Steckerform C gemäß DIN EN 175301 - 803 ... 18
Weiteres Zubehör ... 18

DTS 1000390869 DE Version: G Status: RL (released | freigegeben | valide) printed: 28.10.2026

1. Allgemeine technische Daten

Produkteigenschaften	
Abmessungen	Weitere Informationen entnehmen Sie dem Kapitel „4. Abmessungen“ auf Seite 5.
Werkstoff	
Dichtung	NBR
Gehäuse	Polyamid
Ventilinnenteile	Ultramid
Gewicht	Ca. 120 g
Nennweite	DN 4,0
Pneumatikmodul	MP05
Schaltungsfunktion	C, D und G Weitere Informationen entnehmen Sie dem Kapitel „2. Schaltungsfunktionen“ auf Seite 4.
Leistungsdaten	
Druckbereich	2...10 bar [1.]
Einschaltdauer	Dauerbetrieb 100 % ED
Durchfluss (Q_{Nn}-Wert Luft) [1.]	300 l/min
Schaltzeit [3.]	DC: Öffnen: 15 ms, Schließen: 12 ms AC: Öffnen: 15 ms, Schließen: 20 ms
Elektrische Daten	
Betriebsspannung	24 V DC, 110...120 V DC, 220...240 V DC Bei Wechselspannung Ventile mit UC-Spule verwenden
Leistungsaufnahme	Entspricht der Spulenwirkleistung in der Bestelltabelle Weitere Informationen entnehmen Sie dem Kapitel „6. Bestellinformationen“ auf Seite 13.
Nennleistung	2...3 W Magnetspulen mit integriertem Gleichrichter, LED und Varistor (UC-Variante)
Spannungstoleranz	± 10 %
Mediendaten	
Betriebsmedium	Druckluft, neutrale Gase (5 µm-Filterung)
Mediumstemperatur	-10 °C...+ 50 °C
Produktanschlüsse	
Elektrischer Anschluss	• Steckerfahnen gemäß DIN EN 175301-803 Form C für Gerätesteckdosen **Typ 2516** ▸ Weitere Informationen entnehmen Sie dem Kapitel „Gerätesteckdose Typ 2516, Steckerform C gemäß DIN EN 175301-803“ auf Seite 18. • Rechteckstecker 2-polig mit Raster 5,08 mm
Pneumatischer Anschluss	
Versorgungsanschlüsse 1, 3	Modulflansch
Arbeitsanschlüsse 2, 4 (Varianten)	Gewinde G ⅛ Gewinde NPT ⅛ Schlauchverschraubung SL 6/4 mm Steckkupplung Ø 6 mm
Zulassungen und Konformitäten	
Schutzart	IP65 mit Litze oder Gerätestecker **Typ 2516** ▸ IP30 mit Rechteckstecker **Typ 2505** ▸
Explosionsschutz	Weitere Informationen entnehmen Sie dem Kapitel „3.4. Explosionsschutz“ auf Seite 4.
Nordamerika (USA/Kanada)	Weitere Informationen entnehmen Sie dem Kapitel „3.5. Nordamerika (USA/Kanada)“ auf Seite 4.
Umgebung und Installation	
Einbaulage	Beliebig, vorzugsweise Antrieb nach oben
Umgebungstemperatur	-10 °C...+ 55 °C

1.) Druckangabe: Überdruck zum Atmosphärendruck
2.) Messung bei + 20 °C, 6 bar am Ventileingang und 1 bar Differenzdruck
3.) Messung gemäß ISO 12238

DTS 1000390869 DE Version: G Status: RL (released | freigegeben | valide) printed: 28.10.2026

2. Schaltungsfunktionen

Symbol	Beschreibung
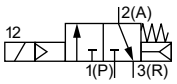	**Wirkungsweise C (WW C)** 3/2-Wege-Magnetventil Servogesteuert In Ruhestellung geschlossen
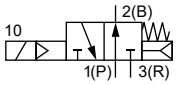	**Wirkungsweise D (WW D)** 3/2-Wege-Magnetventil Servogesteuert In Ruhestellung geöffnet
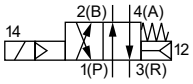	**Wirkungsweise G (WW G)** 4/2-Wege-Magnetventil Servogesteuert

3. Zulassungen und Konformitäten

3.1. Allgemeine Hinweise

- Die im Folgenden genannten Zulassungen bzw. Konformitäten müssen bei Anfragen zwingend genannt werden. Nur so kann sichergestellt werden, dass das Produkt alle vorgeschriebenen Eigenschaften erfüllt.
- Nicht alle bestellbaren Gerätevarianten können mit den genannten Zulassungen bzw. Konformitäten geliefert werden.

3.2. Konformität

Das Produkt ist konform zu den EU-Richtlinien entsprechend der EU-Konformitätserklärung.

3.3. Normen

Die angewandten Normen, mit denen die Konformität mit den EU-Richtlinien nachgewiesen wird, sind in der EU-Baumusterprüfbescheinigung und/oder der EU-Konformitätserklärung nachzulesen.

3.4. Explosionsschutz

Zulassung	Beschreibung
	Optional: Explosionsschutz EU-Baumusterprüfbescheinigung: PTB 01 ATEX 2175 / IECEx PTB 06.0102 Als Kategorie-2-Gerät geeignet für Zone 1und Zone 2 (optional). **ATEX:** PTB 01 ATEX 2175 II 2G Ex ia IIC T5, T6 Gb **IECEx:** IECEx PTB 06.0102 Ex ia IIC T5, T6 Gb

3.5. Nordamerika (USA/Kanada)

Zulassung	Beschreibung
	Optional (gültig für die Vorsteuerventile): UL Recognized für die USA und Kanada 1.) Die Vorsteuerventile sind UL Recognized für die USA und Kanada gemäß: UL 429 (electrically operated valves) CAN/CSA-C22.2 No. 139

1.) Dieses Gerät ist für die Verwendung mit einer NEC Class 2 power source oder einem NEC Class 2 transformer gemäß UL1310 oder UL1585 vorgesehen.

DTS 1000390869 DE Version: G Status: RL (released | freigegeben | valide) printed: 28.10.2026

4. Abmessungen

4.1. Leitungsanschluss 1

Hinweis:
Angaben in mm

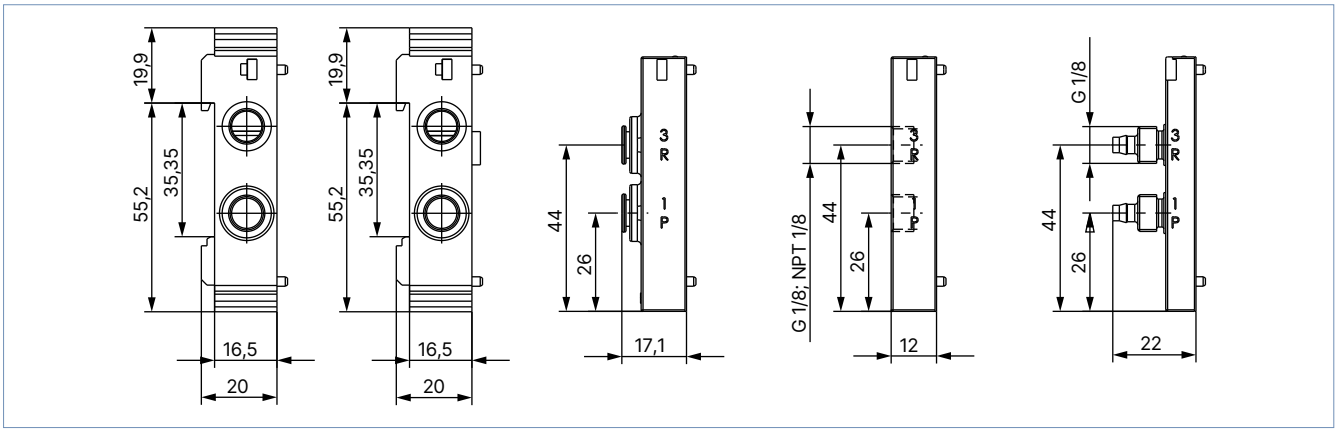

4.2. Leitungsanschluss 2 (Arbeitsanschlüsse)

Hinweis:
Angaben in mm

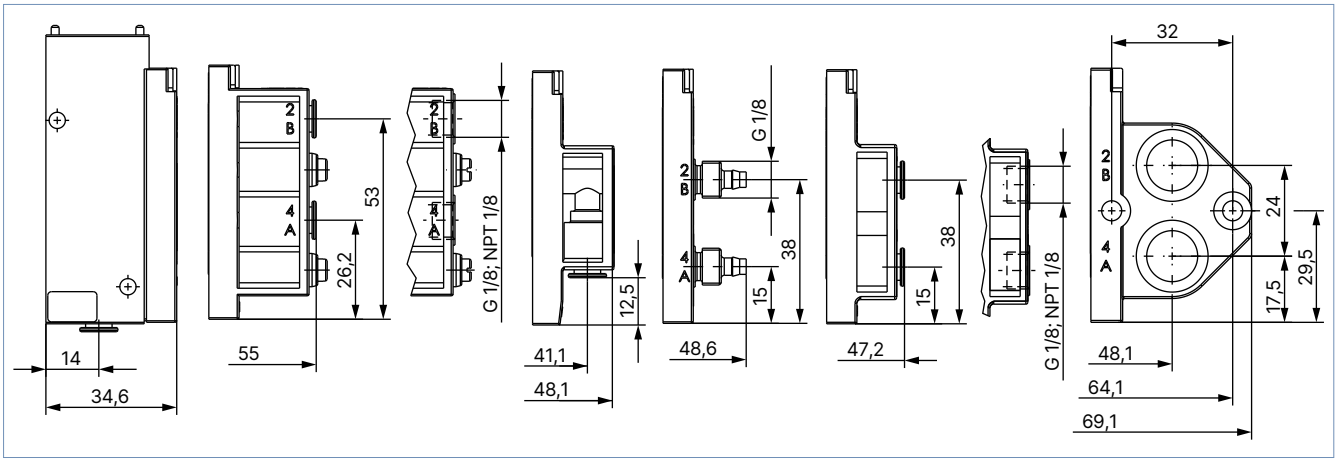

DTS 1000390869 DE Version: G Status: RL (released | freigegeben | valide) printed: 28.10.2026

4.3. Blockmontage mit 18 mm anreihbaren Ventilen auf einzelnem Grundmodul

Aufbau mit Steckerfahnen seitlich

Hinweis:

- Angaben in mm
- Elektrischer Anschluss: rechteckiger Stecker mit 2 Pins (Gerätesteckdose **Type 2505** ▶, Kabel- und Litzenvariante)

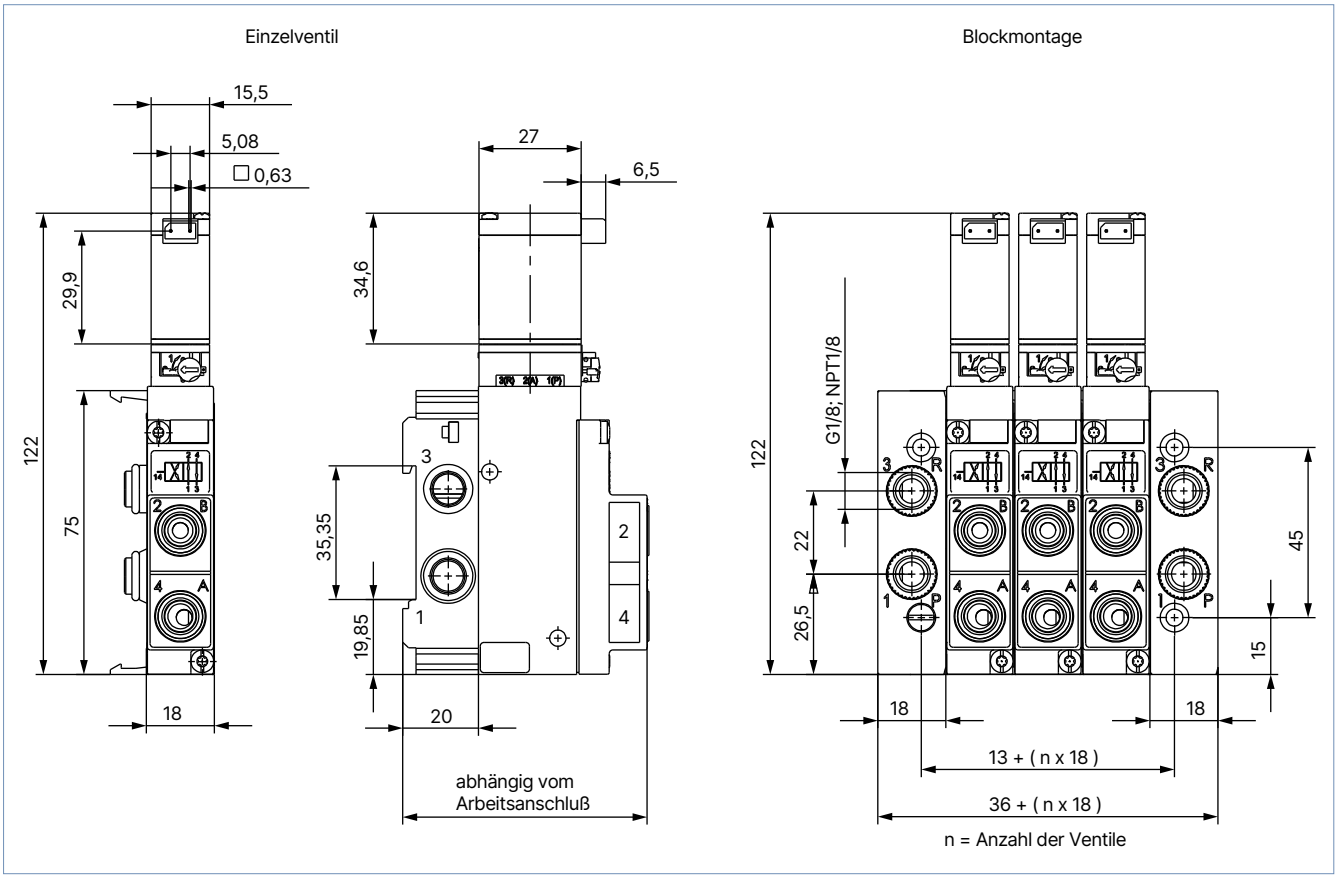

DTS 1000390869 DE Version: G Status: RL (released | freigegeben | valide) printed: 28.10.2026

DTS 1000390869 DE Version: G Status: RL (released | freigegeben | valide) printed: 28.10.2026

Aufbau mit Steckerfahnen oben

Hinweis:

- Angaben in mm
- Elektrischer Anschluss mit Steckerfahnen (Gerätesteckdose **Typ 2516** ▶, Schutzart IP65 DIN EN 175301 - 803)

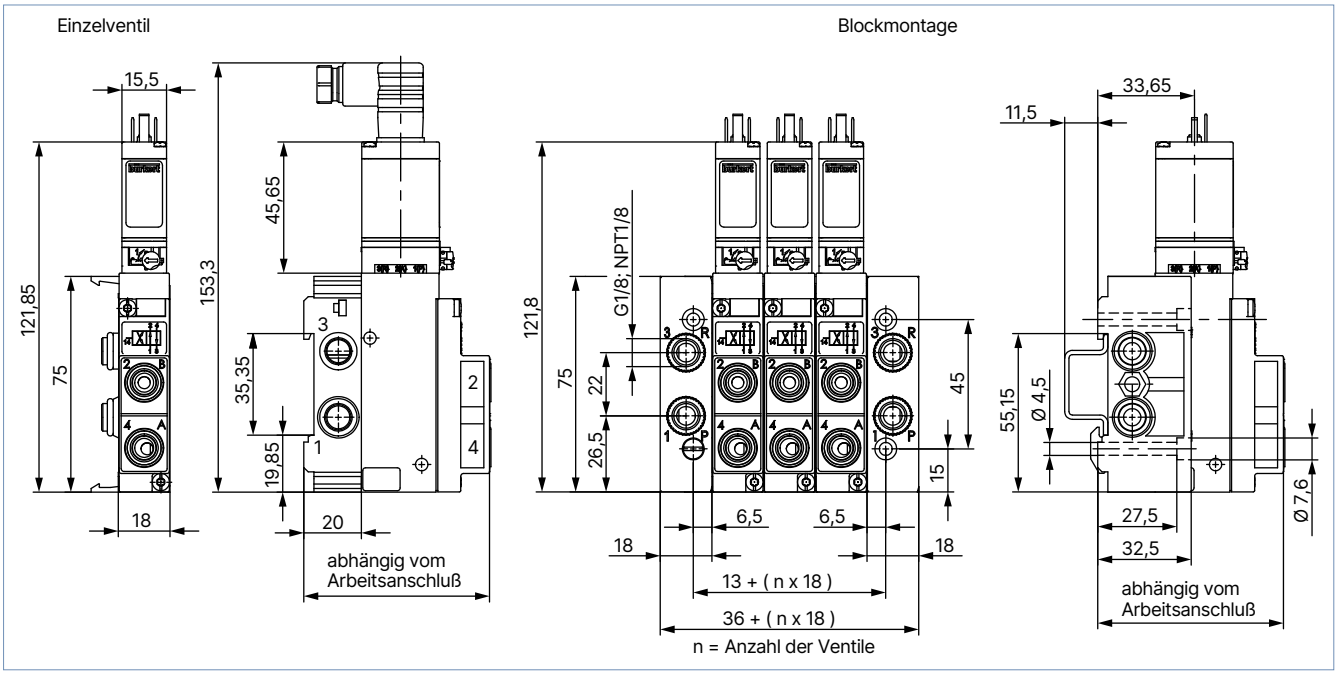

4.4. Blockmontage mit 19 mm anreihbaren Ventilen auf Pneumatikmodulen Typ MP05

Aufbau mit Steckerfahnen seitlich

Hinweis:
Angaben in mm

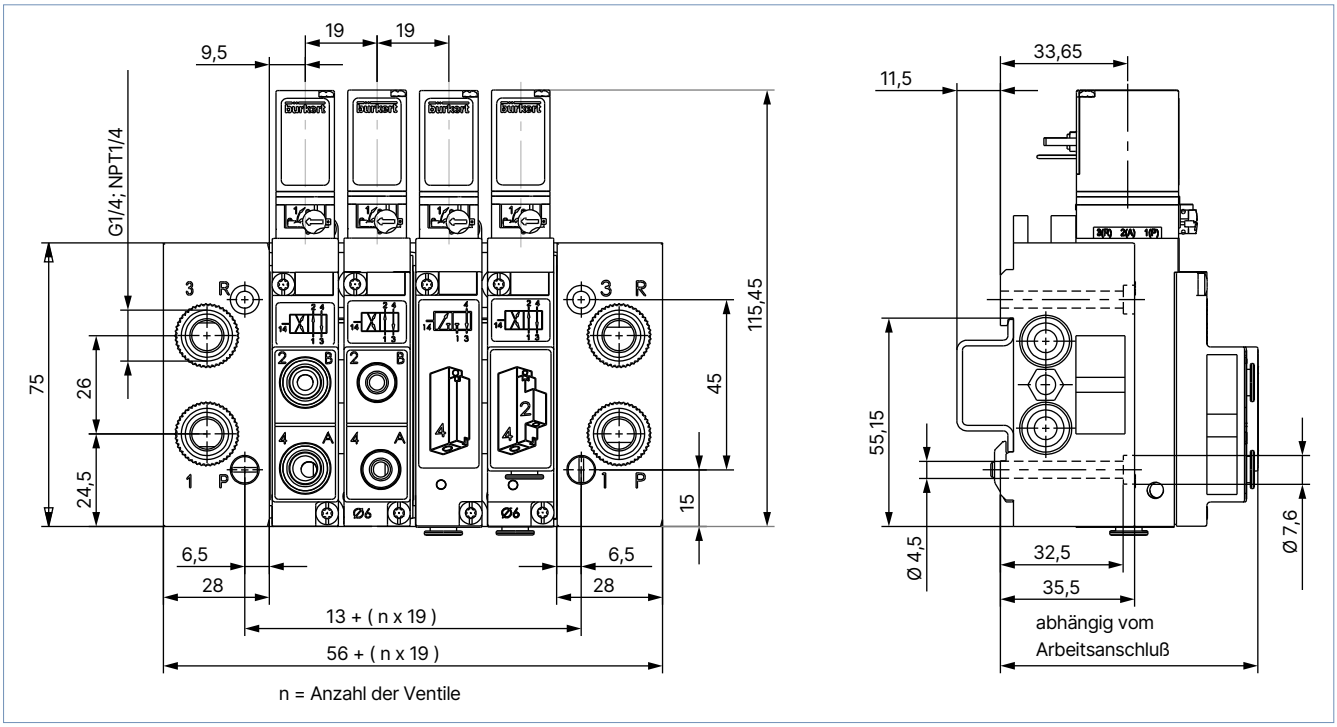

Aufbau mit Varianten für Versorgungsanschluss Steckkupplung Ø 6 mm und Gewindeanschluss G ⅛

Hinweis
Hohlschrauben als Drosselrückschlagventil

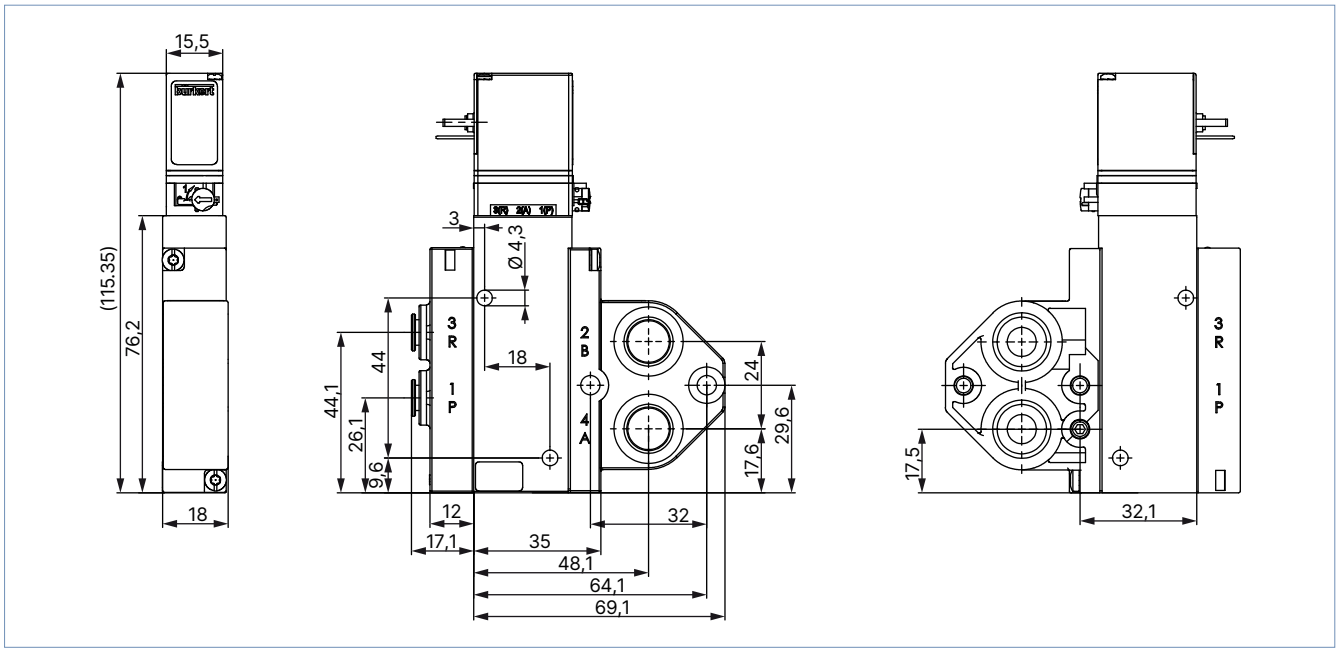

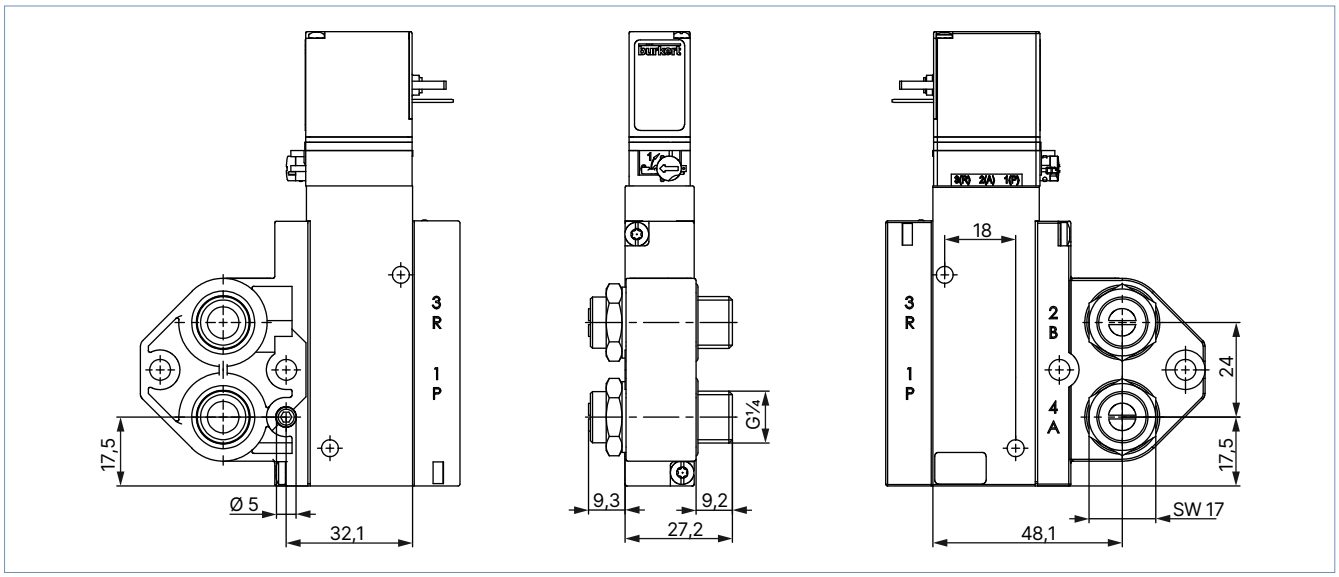

5. Produktmerkmale und -aufbau

5.1. Produktaufbau servogesteuertes Ventil

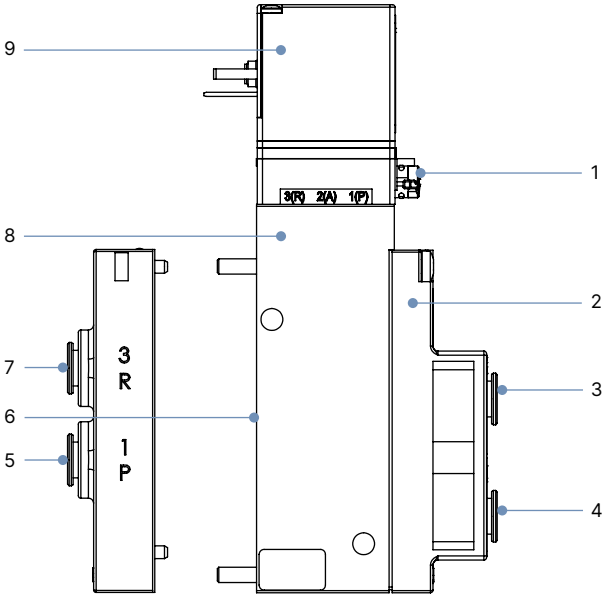

Nr.	Element
1	Handbetätigung
2	Leitungsanschluss 2
3	Arbeitsanschluss 2 (B)
4	Arbeitsanschluss 4 (A)
5	Druckversorgung 1 (P)
6	Leitungsanschluss 1 (FM07 = nicht bestückt)
7	Entlüftung 3 (R)
8	Verstärker
9	Vorsteuerung Standard Steckerfahnen seitlich

Anschlussvarianten für Leitungsanschluss 1

LTA1 = Leitungsanschluß 1

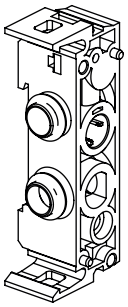

Grundmodul

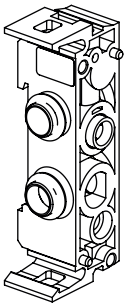

Grundmodul mit Rückschlagventil im R-Kanal

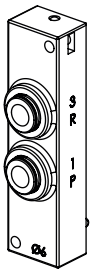

Steckkupplung Ø 6 mm

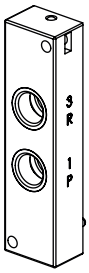

Muffe G 1/8 oder NPT 1/8

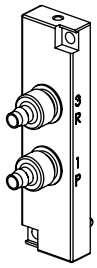

Schlauchverschraubung SL 6/4 mm

Wirkungsweise C, D, G

DTS 1000390869 DE Version: G Status: RL (released | freigegeben | valide) printed: 28.10.2026

DTS 1000390869 DE Version: G Status: RL (released | freigegeben | valide) printed: 28.10.2026

Anschlussvarianten für Leitungsanschluss 2 (Arbeitsanschlüsse)

Hinweis:
Die entsprechenden Eigenschaften der Anschlussvarianten entnehmen Sie der Tabelle am Ende des Kapitels.

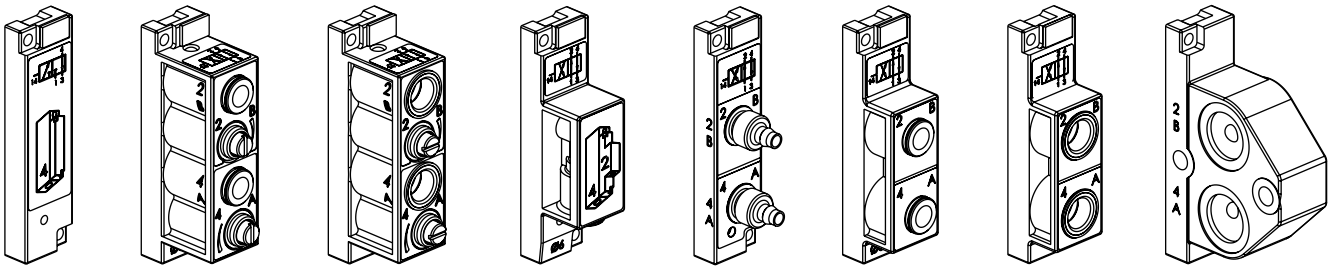

Variante A | Variante B Steckkupplung Ø 6mm | Variante B G 1/8 oder NPT 1/8 | Variante C | Variante D | Variante E | Variante F | Variante G

LTA2 = Leitungsanschluß 2

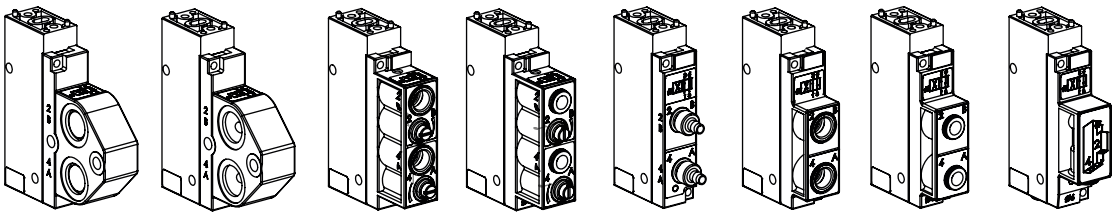

Namur | Namur für Drosselschrauben | Variante B G 1/8 oder NPT 1/8 | Variante B Steckkupplung Ø6 mm | Variante D | Variante E | Variante F | Variante C (code AF07)

Wirkungsweise G

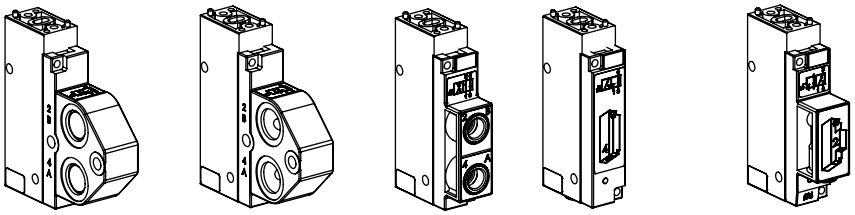

Namur | Namur für Drosselschrauben | Variante E | Variante A | Variante C (code AF07)

Wirkungsweise C | Wirkungsweise D

Variante	Eigenschaften
Variante A	Steckkupplung Ø 6 mm unten (Wirkungsweise C)
Variante B	Steckkupplung Ø 6 mm seitlich und Muffe G ⅛ oder NPT ⅛ mit Drosselrückschlagventil
Variante C	Steckkupplung Ø 6 mm unten (Wirkungsweise D+G)
Variante D	Schlauchverschraubung SL 6/4 mm seitlich
Variante E	Steckkupplung Ø 6 mm seitlich
Variante F	Muffe G ⅛ oder NTP ⅛ seitlich
Variante G	Namurflansch oder Narmurflansch für Drosselschrauben

Elektrische Daten explosionsgeschützte Variante Ex ia

Hinweis:

- Das Ventil ist zum Betrieb an 24 V DC-Ausgängen unter Zwischenschaltung eines zugehörigen eigensicheren Betriebsmittels (Trennbaustein oder Barriere) bestimmt.
- Die zulässigen Höchstwerte/Wertepaare finden Sie in der „Bedienungsanleitung Typ AC21 |Magnetspule | PTB 01 ATEX 2175“ auf unserer Website unter „Bedienungsanleitung“, **Typ 6106 ▶**.
- Zündschutzart: PTB 01 ATEX 2175: II 2 G Ex ia IIC T5,T6 Gb
  IECEx PTB 06.0102: Ex ia IIC T5,T6 Gb

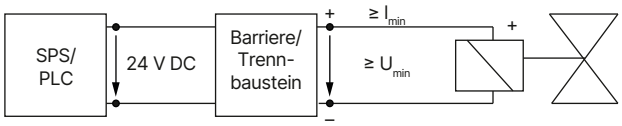

Variante	Widerstand bei + 20 °C ± 4 %	Mindestklemmenspannung	Mindeststrom
	[Ω]	[V]	[mA]
Variante für Einsatz mit 300 Ω Versorgungsbaustein	320	9,3	29
Hochohmige Variante	475	10,9	23

Elektrischer Anschluss mit Stecker für anreihbare Ventile (Gerätesteckdose Typ 1057 für Einzelverdrahtung)

Beim Steckerbild oben (siehe **„Anschlussvarianten für Leitungsanschluss 2 (Arbeitsanschlüsse)“ auf Seite 10**) kann der Kabelkopftyp 1057 ausgewählt werden. Die Hauptvoraussetzung ist, dass das Grundmodul für Anreihmaß 18 mm gewählt wird. Null- und Schutzleiter werden durchgeschleift und einmal zentral angeschlossen. Beim Anschließen der Ventile muss lediglich die Steuerleitung an jedes Ventil verlegt werden. Die Null- und Schutzleiter sind im Kabelkopf integriert. Der große Vorteil dieses Systems liegt darin, dass die Demontage eines Ventils aus dem Block ohne großen Aufwand möglich ist.

Hinweis:
Die Gerätesteckdose Typ 1057 (Schutzart IP20) ist nur in Verbindung mit dem einzelnem Grundmodul Anreihmaß 18 mm bestellbar.

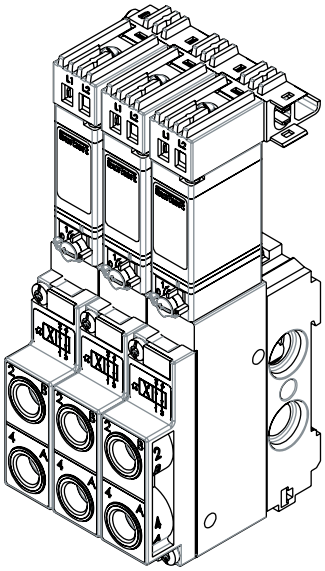

Blockmontage mit anreihbaren Ventilen
Gerätesteckdose Typ 1057

DTS 1000390869 DE Version: G Status: RL (released | freigegeben | valide) printed: 28.10.2026

5.2. Produktaufbau Blockmontage mit 18 mm anreihbaren Ventilen auf einzelnem Grundmodul

Aufbau mit Steckerfahnen seitlich

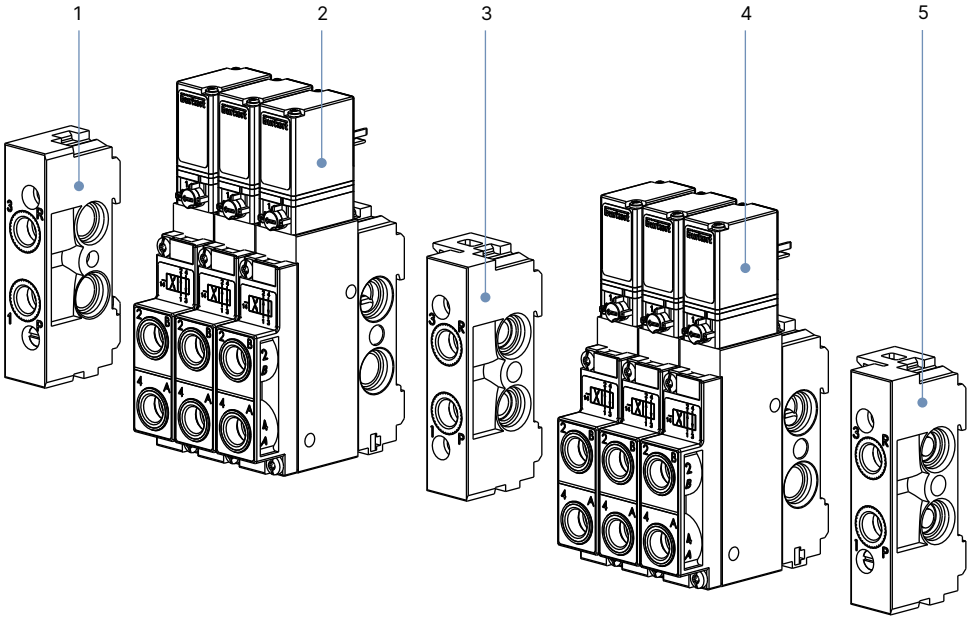

Nr.	Element
1	Anschlussmodul links
2	Anreihbare Ventile
3	Zwischeneinspeisung (für verschiedene Drücke)
4	Anreihbare Ventile
5	Anschlussmodul rechts

Aufbau mit Steckerfahnen oben

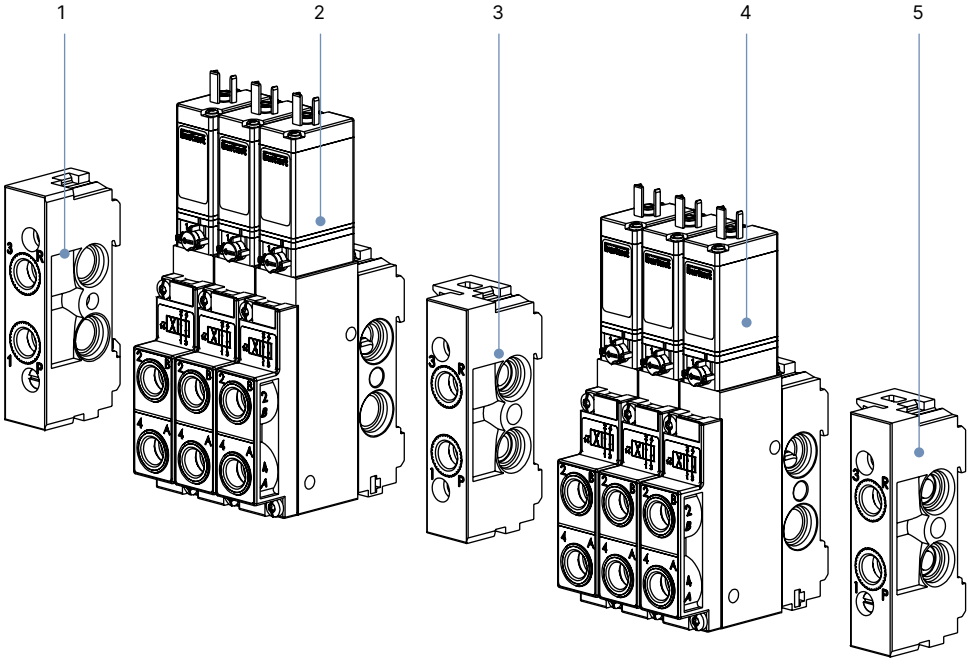

Nr.	Element
1	Anschlussmodul links
2	Anreihbare Ventile
3	Zwischeneinspeisung (für verschiedene Drücke)
4	Anreihbare Ventile
5	Anschlussmodul rechts

DTS 1000390869 DE Version: G Status: RL (released | freigegeben | valide) printed: 28.10.2026

5.3. Produktaufbau Blockmontage mit 19 mm anreihbaren Ventilen auf Pneumatikmodulen Typ MP05

Aufbau mit Steckerfahnen seitlich

Hinweis:

- Variante mit Steckerfahnen oben: Einzelne Verdrahtung ebenfalls möglich
- Elektrischer Anschluss mit Steckerfahnen (Gerätesteckdose **Typ 2516** ▶, Schutzart IP65 DIN EN 175301-803)

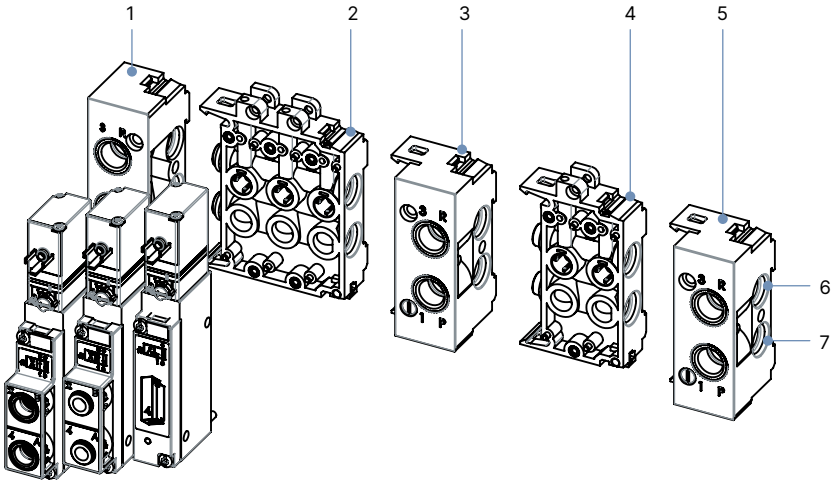

Nr.	Element
1	Anschlussmodul links
2	Grundmodul 3-fach. Typ MP05
3	Anschlussmodul rechts als Zwischenmodul (Versorgungsanschlüsse durchstoßen oder verschlossen; Unterschiedliche Druckversorgung P1, P2...ist möglich)
4	Grundmodul 2-fach, Typ MP05
5	Anschlussmodul, rechts
6	Entlüftungskanal: 3 (R)
7	Versorgungsanschluss: 1 (P)

6. Bestellinformationen

6.1. Bürkert eShop



Bürkert eShop – Bequem bestellt und schnell geliefert

Sie möchten Ihr gewünschtes Bürkert Produkt oder Ersatzteil schnell finden und direkt bestellen? Unser Onlineshop ist rund um die Uhr für Sie erreichbar. Melden Sie sich gleich an und nutzen Sie die Vorteile.

Jetzt online einkaufen

6.2. Bürkert Produktfilter



Bürkert Produktfilter – Schnell zum passenden Produkt

Sie möchten anhand Ihrer technischen Anforderungen einfach und bequem selektieren? Nutzen Sie den Bürkert Produktfilter und finden Sie unseren passenden Artikel für Ihre Anwendung.

Jetzt Produkte filtern

DTS 1000390869 DE Version: G Status: RL (released | freigegeben | valide) printed: 28.10.2026

6.3. Bestelltabelle

Anreihbare Einzelventile mit Modulflansch für Versorgungsanschlüsse 1 (P) und 3 (R) mit Steckerfahnen oben

Hinweis:

- Weitere Varianten sind auf Anfrage erhältlich.
- Die Gerätesteckdose ist nicht im Lieferumfang enthalten und muss separat bestellt werden, siehe „6.4. Bestelltabelle Zubehör“ auf Seite 17.
- Für weitere Informationen zu den dargestellten Wirkungsweisen siehe „2. Schaltungsfunktionen“ auf Seite 4.
- Weitere Informationen zu den 18 mm anreihbaren Ventilen mit einzelnen Grundmodulen siehe „Elektrische Daten explosionsgeschützte Variante Ex ia“ auf Seite 11.

Für alle nachfolgend aufgeführten Varianten gilt:

- Nennweite: 4,0 mm
- Q_{Nn}-Wert Luft: 300 l/m
- Druckbereich: 2...10 bar

Wirkungsweise	Arbeitsanschlüsse 2 und 4	Spannung/Frequenz [V/Hz]	Spulenwirkleistung [W]	Artikel-Nr. DC-Spule 1.)	Artikel-Nr. UC-Spule 2.)
WW C 3/2-Wege-Magnetventil Servogesteuert In Ruhestellung geschlossen 3.) 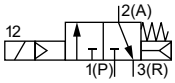	Steckkupplung Ø 6 mm unten mit Rückschlagventil (**Variante A**)	24 DC/UC	2	136872	–
		110...120 DC	3	136873	145970
		220...240 DC	3	136874	145971
WW D 3/2-Wege-Magnetventil Servogesteuert In Ruhestellung geöffnet 3.) 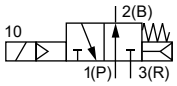	Steckkupplung Ø 6 mm unten mit Rückschlagventil (**Variante C**)	24 DC	2	136875	–
		110...120 DC	3	136876	–
		220...240 DC	3	–	–
WW G 4/2-Wege-Magnetventil Servogesteuert 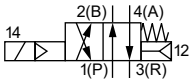	Schlauchverschraubung seitlich 6/4 (**Variante D**)	24 DC/UC	2	136878	–
		110...120 DC/UC	3	–	–
		220...240 DC/UC	3	136880	–
	G ⅛ seitlich (**Variante E**)	24 DC/UC	2	136881	–
		110...120 DC/UC	3	136882	–
		220...240 DC/UC	3	136883	145980
	G ⅛ seitlich mit Drosselrückschlagventil (**Variante B**)	24 DC/UC	2	136884	–
		110...120 DC/UC	3	–	145982
		220...240 DC/UC	3	136886	145983
	Steckkupplung Ø 6 mm seitlich (**Variante F**)	24 DC/UC	2	136887	–
		110...120 DC/UC	3	136888	–
		220...240 DC/UC	3	136889	145986
	Steckkupplung Ø 6 mm unten (**Variante C**)	24 DC/UC	2	136890	–
		110...120 DC/UC	3	136891	145988
		220...240 DC/UC	3	136892	145989

– = nicht erhältlich

1.) Nur für Gleichstrombetrieb (DC), bei Wechselspannung (AC) Gerätesteckdose mit Gleichrichter vorschalten

2.) Für Allstrombetrieb (UC = DC oder AC). Gleichrichter, Varistor und LED sind in der Spule integriert.

3.) 3/2-Wege-Varianten (Wirkungsweisen C und D) mit Rückschlagventil im Modulflansch (im R-Kanal)

DTS 1000390869 DE Version: G Status: RL (released | freigegeben | valide) printed: 28.10.2026

Anreihbare Einzelventile mit Modulflansch für Versorgungsanschlüsse 1 (P) und 3 (R) mit Rechteckelektroanschluss

Hinweis:

- Weitere Varianten sind auf Anfrage erhältlich.
- Die Gerätesteckdose ist nicht im Lieferumfang enthalten und muss separat bestellt werden, siehe „6.4. Bestelltabelle Zubehör“ auf Seite 17.
- Für weitere Informationen zu den dargestellten Wirkungsweisen siehe „2. Schaltungsfunktionen“ auf Seite 4.
- Weitere Informationen zu den 18 mm anreihbaren Ventilen mit einzelnen Grundmodulen siehe „Elektrische Daten explosionsgeschützte Variante Ex ia“ auf Seite 11.

Für alle nachfolgend aufgeführten Varianten gilt:

- Nennweite: 4,0 mm
- Q_{Nn}-Wert Luft: 300 l/m
- Druckbereich: 2...10 bar

Wirkungsweise	Arbeitsanschlüsse 2 und 4	Spannung/Frequenz [V/Hz]	Spulenwirkleistung [W]	Artikel-Nr. DC-Spule
WW C 3/2-Wege-Magnetventil Servogesteuert In Ruhestellung geschlossen [1.)] 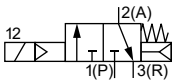	Steckkupplung Ø 6 mm unten mit Rückschlagventil (**Variante A**)	24 DC	2	145993 [2.)]
WW G 4/2-Wege-Magnetventil Servogesteuert 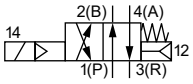	G ⅛ seitlich mit Drosselrück-schlagventil (**Variante B**)	24 DC	2	145997 [2.)]
	Steckkupplung Ø 6 mm seitlich (**Variante F**)	24 DC	2	145998 [2.)]
	Steckkupplung Ø 6 mm unten (**Variante C**)	24 DC	2	145999 [2.)]

1.) 3/2-Wege-Varianten (Wirkungsweisen C und D) mit Rückschlagventil im Modulflansch (im R-Kanal)
2.) Nur für Gleichstrombetrieb (DC), bei Wechselspannung (AC) Gerätesteckdose mit Gleichrichter vorschalten

DTS 1000390869 DE Version: G Status: RL (released | freigegeben | valide) printed: 28.10.2026

Für Ventilinselmontage, Ventile mit Steckerfahnen seitlich; Anschluß mit integrierten Steckerbuchsen auf Ventilinseln Typ 8640

Wirkungsweise	Arbeitsanschlüsse 2 und 4	Spannung/ Frequenz	Spulen-wirkleistung	Druckbereich	Artikel-Nr.	Artikel-Nr.
		[V/Hz]	[W]	[bar]	Steckerfahnen über Druck-eingang	Steckerfahnen über Druck-ausgang
WW C 3/2-Wege-Magnetventil Servogesteuert In Ruhestellung geschlossen 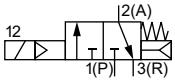 	Steckkupplung Ø 6 mm, unten **(Variante A)**	24 DC	1	2...8	132479	135203
		24 DC	2	2...10	133148	135204
		110...120 DC	3	2...10	–	132952
		220...240 DC	3	2...10	–	132953
WW D 3/2-Wege-Magnetventil Servogesteuert In Ruhestellung geöffnet 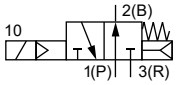 	Steckkupplung Ø 6 mm, unten **(Variante C)**	24 DC	1	2...8	132481	136742
		24 DC	2	2...10	136741	136743
		110...120 DC	3	2...10	–	136744
		220...240 DC	3	2...10	–	136745
WW G 4/2-Wege-Magnetventil Servogesteuert 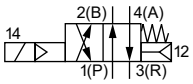 	Steckkupplung Ø 6 mm, vorn **(Variante E)**	24 DC	1	2...8	132487	135205
		24 DC	2	2...10	133149	135206
		110...120 DC	3	2...10	–	132954
		220...240 DC	3	2...10	–	132955
	Steckkupplung Ø 6 mm, unten **(Variante C Code AF07)**	24 DC	2	2...10	133150	135208
		110...120 DC	3	2...10	–	132956
		220...240 DC	3	2...10	–	132957
	Steckkupplung Ø 6 mm, vorn, mit Drosselrückschlag-ventil **(Variante B)**	24 DC	2	2...10	133151	135210
		110...120 DC	3	2...10	–	133152
		220...240 DC	3	2...10	–	133153
	Muffe G ⅛, vorn, **(Variante F)**	24 DC	2	2...10	133157	135212
		110...120 DC	3	2...10	–	132958
		220...240 DC	3	2...10	–	132959
	Muffe G ⅛, vorn, mit Drosselrückschlag-ventil **(Variante B)**	24 DC	2	2...10	133159	135214
		110...120 DC	3	2...10	–	133160
		220...240 DC	3	2...10	–	133161
	Schlauchverschraubung SL6/4 mm, vorn **(Variante D)**	24 DC	2	2...10	133163	135215
		110...120 DC	3	2...10	–	133164
		220...240 DC	3	2...10	–	133166

– = nicht erhältlich

DTS 1000390869 DE Version: G Status: RL (released | freigegeben | valide) printed: 28.10.2026

Namur EExi 3/2- und 4/2-Wege-Magnetventile für Pneumatik

Hinweis:

- Alle Ventile verfügen über Steckerfahnen oben und werden ohne eine Gerätesteckdose geliefert.
- Arbeitsanschlüsse 2 und 4: NAMUR-Flansch

Wirkungsweise	Nennweite [mm]	Versorgungsanschlüsse 1 und 3	Q_{Nn}-Wert Luft [l/min]	Druckbereich [bar]	Besonderheit	Artikel-Nr.
WW C 3/2-Wege-Magnetventil Servogesteuert In Ruhestellung geschlossen 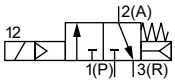	4,0	Gewinde G ⅛, Variante 5	300	2...8	Keine	139224
		Steckkupplung Ø 6 mm, Variante 6				139402
WW G 4/2-Wege-Magnetventil Servogesteuert 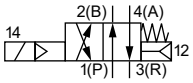	4,0	Gewinde G ⅛, Variante 5	300	2...8	Mit Drosselrück-schlagventil	139407
		Steckkupplung Ø 6 mm, Variante 6				139408

6.4. Bestelltabelle Zubehör

Anschlussmodule und Zubehör für Ventilblöcke

Variante	Leitungsanschluss Ventilblock	Artikel-Nr.
Anschlussmodul links	G ⅛	133175
	G ¼	132512
	NPT ¼	132513
	Steckkupplung Ø 8 mm	623755
	Steckkupplung Ø 10 mm	623762
Anschlussmodul rechts	G ⅛	133177
	G ¼	132514
	Steckkupplung Ø 8 mm	623770
	Steckkupplung Ø 10 mm	623784
	NPT ¼	132515
Zwischeneinspeisung	G ⅛	627742
	G ¼	631288
	Steckkupplung Ø 8 mm	631287
	Steckkupplung Ø 10 mm	631290
Verschlussschraube	G ⅛	631019
	G ¼	631020
MP05 Grundmodul 2-fach	Ohne Rückschlagventil	132516
	Mit Rückschlagventil in R-Kanal	132518
MP05 Grundmodul 3-fach	Ohne Rückschlagventil	132517
	Mit Rückschlagventil in R-Kanal	132519
Verschlussstecker	Ø 6 mm	015397
	Ø 8 mm	900065
Abdeckplatte	Für nicht belegte Ventilplätze	643223

DTS 1000390869 DE Version: G Status: RL (released | freigegeben | valide) printed: 28.10.2026

Gerätesteckdose Typ 2516, Steckerform C gemäß DIN EN 175301 - 803

Hinweis:

- Angaben in mm
- Zum Lieferumfang der Gerätesteckdose gehören eine Flachdichtung und eine Befestigungsschraube.
- Für weitere Varianten siehe Datenblatt **Typ 2516 ▶.**

Gerätesteckdose	Abmessungen	Variante	Spannung	Artikel-Nr.
	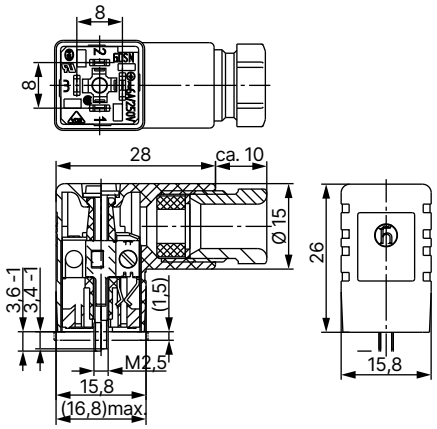	Ohne Beschaltung	0...250 V AC/DC	303141
		Mit LED	12...24 V AC/DC	303145
		Mit LED und Varistor	12...24 V AC/DC	303148
		Mit Gleichrichter, LED und Varistor	12...24 V AC/DC	303142

Weiteres Zubehör

Beschreibung	Artikel-Nr.
Anreihbare 3-fach-Gerätesteckdose Typ 1057-SA, IP20, mit durchgeschleiftem Null- und Schutzleiter (nur für 24 V DC)	629253
Normschiene 300 mm für Block 8...12-fach mit Zwischeneinspeisung (ZE) oder für Block 8...14-fach ohne ZE	640789
Normschiene 408 mm für Block 13...17-fach mit Zwischeneinspeisung (ZE) oder für Block 15...19-fach ohne ZE	640788
Normschiene 498 mm für Block 17...22-fach mit 2 Zwischeneinspeisungen (ZE) oder für Block 18...23-fach ohne 1 ZE	630579

DTS 1000390869 DE Version: G Status: RL (released | freigegeben | valide) printed: 28.10.2026