MORE THAN SENSORS

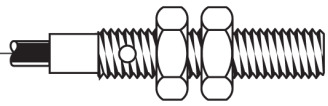

Codice: CLC000006 - Descrizione: SC-A800 110/220Vac



Dimensioni in mm

CARATTERISTICHE TECNICHE:

Tensione di funzionamento:		110 / 220 Vac
Tipo di uscita:		AC Relè
Funzione:		Relè in scambio
Corrente max. di uscita:		5 A @ 220 V
Assorbimento:		2,5 VA
Materiale custodia:		Alluminio
Limiti di temperatura:		-20 ÷ +60 °C
Grado di protezione:		IP 65
Peso:		2500 g
Attacco filettato:		1 1/2 inc GAS
Pressione max. nel serbatoio:		12 Kg / Cmq
Lunghezza asta:		800

AECO S.r.l. 20065 Inzago (MI) Italy - Via G. Leopardi, 5 - Tel. +39 02 954381 - Fax +39 02 9548528
http://www.aecosensors.com - e-mail: aeco@aecosensors.com

MORE THAN SENSORS

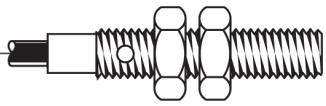

Codice: CLC000006 - Descrizione: SC-A800 110/220Vac

SCHEMA DI COLLEGAMENTO

REGOLAZIONE SENSIBILITA' E SCHEMI DI COLLEGAMENTO

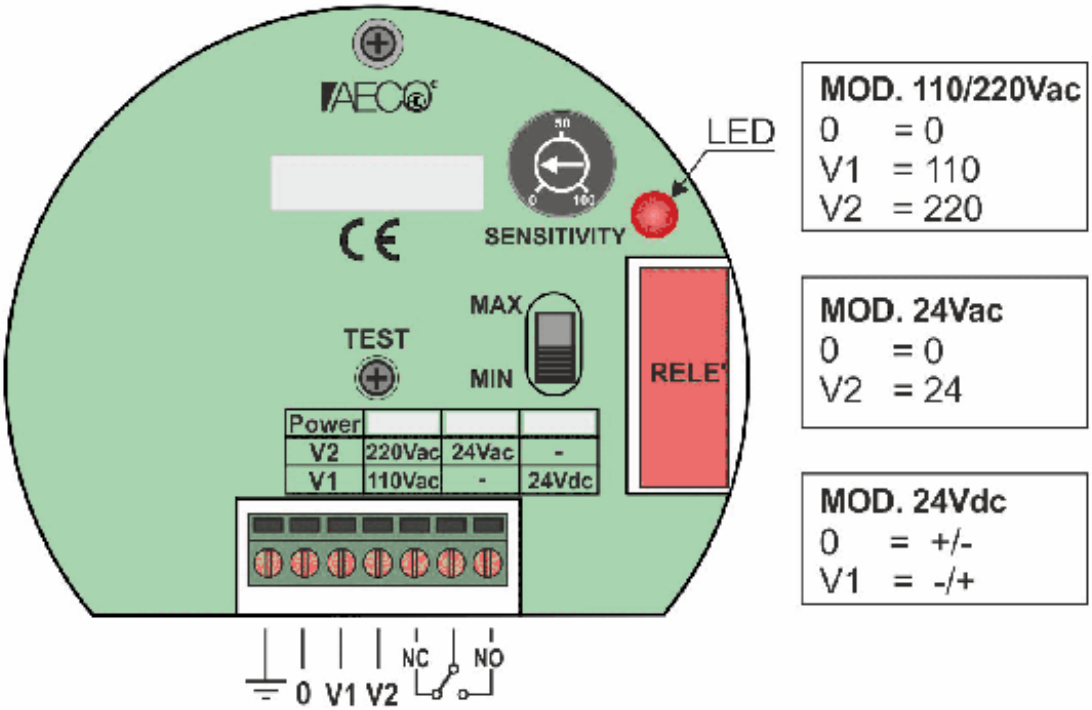

ISTRUZIONI PER UNA CORETTA INSTALLAZIONE

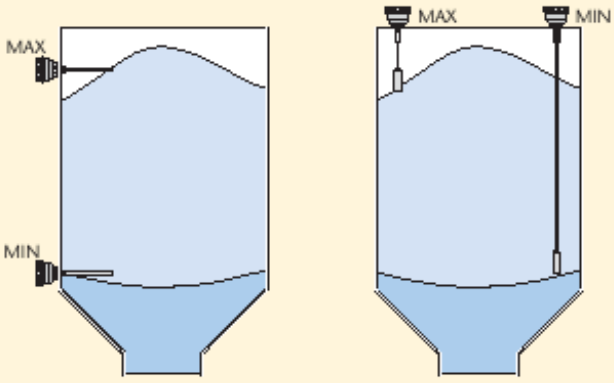

AECO S.r.l. 20065 Inzago (MI) Italy - Via G. Leopardi, 5 - Tel. +39 02 954381 - Fax +39 02 9548528
http://www.aecosensors.com - e-mail: aeco@aecosensors.com