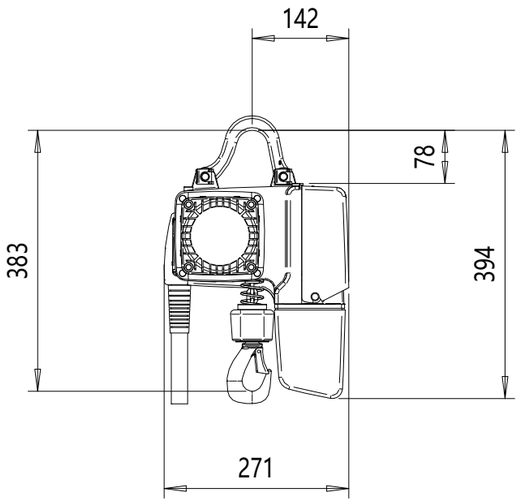

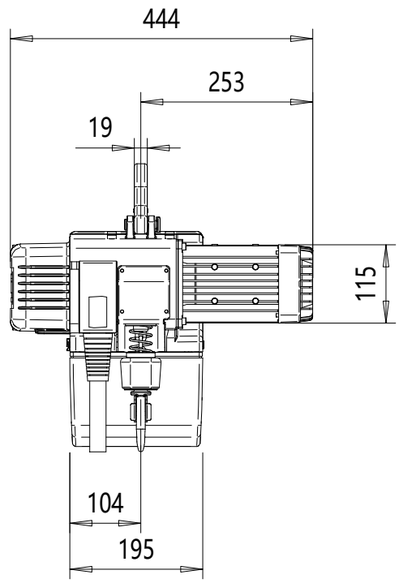

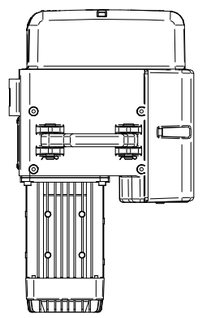

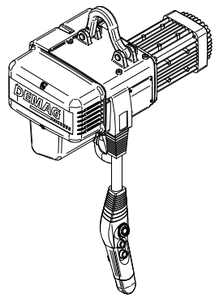

DC-Com II 1-125 1/1 H4 V8/2 400/50

Technische Details

Traglast	: 125 kg
Hubhöhe	: 4 m
Hubgeschwindigkeit	: 8/2 m/min
Hebezeuggewicht	: 21 kg
Triebwerksgruppe-Hubwerk	: 3m / M6
A / Dh Klassifikation	: A7 / Dh2
Betriebs- / Steuerspannung	: 400 / 24 V; 50 Hz

Hinweise

Dieses Dokument ist das Eigentum von Demag Cranes & Components GmbH / IE FL und darf nicht kopiert werden
ohne die schriftliche Genehmigung von Demag Cranes & Components GmbH / IE FL.
Das Dokument darf nicht an Dritte weitergegeben werden oder unbefugt benutzt werden.
Zuwiderhandlung wird gerichtlich verfolgt.

Demag Cranes & Components GmbH: Standort Wetter · Ruhrstraße 28 · D-58300 Wetter

DEMAG

Kunde
-

Lieferadresse
siehe Kundenanschrift

Ihre Anlagenbezeichnung

Angebots-Nr.
Auftrags-Nr.
Schaltplan Nr.

Zeichnungs-Nr. -
Änderungs-Index

Maßstab 1:9
Format A3

Name
Abteilung
Datum 24.11.2026

Änderungs-Datum
Änderungs-Name
Kommentar

Mit Ausführung und Baumaßen einverstanden.
Bauseitige Abweichnungen, die zu Mehrpreisen
bei der Montage führen werden nach
Zeit und Aufwand berechnet.

Stempel, Datum, Unterschrift des Kunden