TMD – TYP RADIAL MIT AKTIONSTURBINE: 2x SAUGEND

Eingebauter Motor

Diese Ventilatoren funktionieren mit Direktkupplung und der nicht ventilierte Motor ist in der Turbine angebracht und ihm kommt ein gutes Kühlniveau zugute, die Lufttemperatur sowie die Umgebungsluft muss jedoch unter 50°C liegen. Die Motoren dieser Baureihe sind standardmäßig einphasig, 4- od. 6-polig bis zur Größe 9/9 und können optional bis zur Größe 15/15 dreiphasig, 6-polig sein.



Standardkonstruktion:

- Durch Punktschweißen und aus Stahl Z275 hergestelltes Lagergehäuse
- Turbine mit gefalzten und gemäß ISO 1940 ausgewuchteten G6.3 Radschaufeln
- Temperatur -20 bis +45°C

Option:

- Epoxy-Lack
- Satz Montagefüße für die Größen 7/7 bis 15/15

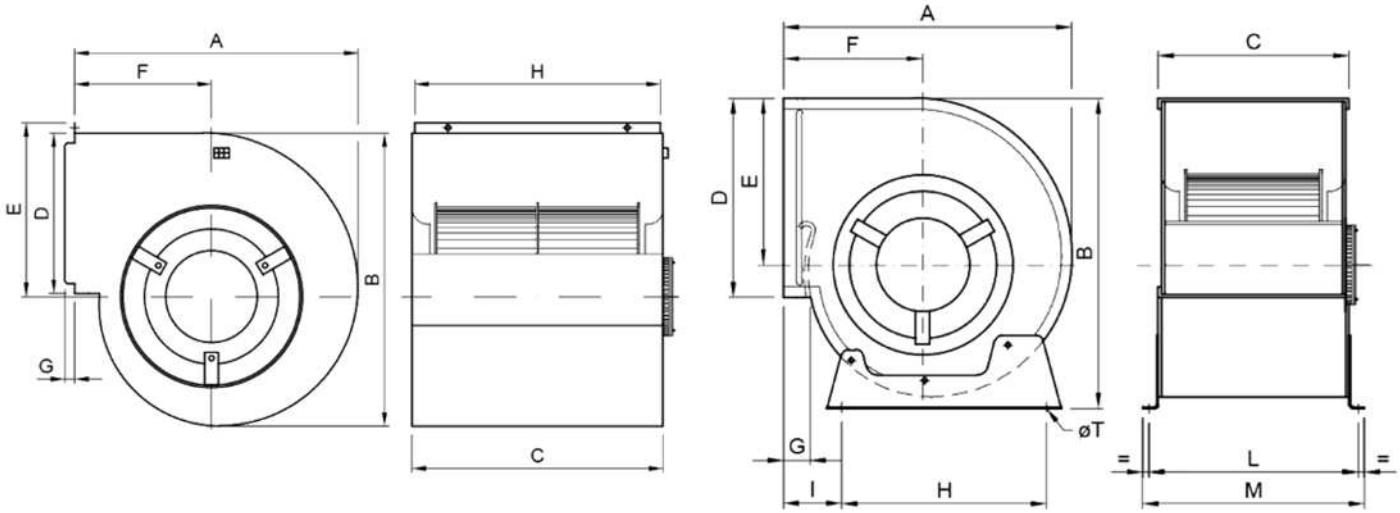

TDA ./.	A mm	B mm	C mm	D mm	E mm	F mm	G mm	H mm	I mm	L mm	M mm	ØT mm
5/8	198	202	255	100	123	100	5	253	-	-	-	-
7/7	307	326	232	208	180	146	27	228	55	258	280	10x15
9/7	375	400	249	265	218	180	33	280	75	273	292	10x15
9/9	375	400	298	265	218	180	33	280	75	324	342	10x15
10/8	427	452	274	290	245	207	38	317	80	296	316	10x15
10/10	427	452	326	290	245	207	38	317	80	348	370	10x15
12/9	498	530	309	341	292	236	38	400	82	330	355	10x16
12/12	498	530	386	341	292	236	38	400	82	406	430	10x16
15/15	578	622	473	402	343	271	38	460	91	500	527	12x20

LEISTUNGSUMFANG TMD

Eingebauter Motor

TDA ./.	Anz. der Pole	P. inst. kW	Anz. Geschw. xV	V. Mot. U/min	1 x 230 V I max. A	3 x 230 V I max. A	3 x 400V I max. A	Max. Volumenstrom m3/Std.	P. ges. max. Pa	Gewicht kg
5/8	4	0.04	1V	1200	0.4	-	-	550	130	2.5
7/7	4	0.15	1V	1230	1.4	-	-	1700	260	8.2
7/7	4	0.15	3V	1230	1.5	-	-	1700	260	8.2
7/7	4	0.37	1V	1320	3.3	-	-	2400	270	11.2
9/7	4	0.37	1V	1320	3.3	-	-	2600	440	13.5
9/7	4	0.55	1V	1310	4.5	-	-	3200	450	14.8
9/7	4	0.55	3V	1310	4.0	-	-	3200	450	14.8
9/9	4	0.37	1V	1320	3.3	-	-	2750	400	14.1
9/9	4	0.55	1V	1310	4.5	-	-	3400	440	15.4
9/9	4	0.55	3V	1310	4.0	-	-	3400	440	15.4
10/8	4	0.37	1V	1320	3.3	-	-	2500	490	14.9
10/8	4	0.55	1V	1310	4.5	-	-	3100	520	16.2
10/8	4	0.55	3V	1310	4.0	-	-	3100	520	16.2
10/10	4	0.37	1V	1320	3.3	-	-	2450	510	15.5
10/10	4	0.55	1V	1310	4.5	-	-	3170	490	16.8
10/10	4	0.55	3V	1310	4.0	-	-	3170	490	16.6
7/7	6	0.08	1V	820	0.85	-	-	1490	120	7.8
9/7	6	0.15	1V	850	1.5	-	-	2200	200	11.6
9/7	6	0.25	1V	830	2.2	-	-	2800	200	13.4
9/9	6	0.15	1V	850	1.5	-	-	2400	200	12.2
9/9	6	0.25	1V	830	2.2	-	-	3100	190	14.0
10/8	6	0.25	1V	830	2.2	-	-	2900	250	14.8
10/8	6	0.37	1V	880	2.7	-	-	3250	250	25.9
10/10	6	0.25	1V	830	2.2	-	-	2900	240	15.4
10/10	6	0.37	1V	880	2.7	-	-	3900	250	16.5
10/10	6	0.55	1V	840	4.5	-	-	4200	250	18.4
10/10	6	0.55	3V	840	4.1	-	-	4200	250	18.4
12/9	6	0.55	1V	850	5.0	-	-	5150	330	20.6
12/9	6	0.55	3V	850	5.0	-	-	5150	330	20.4
12/9	6	0.75	1V	850	6.0	-	-	5750	330	21.7
12/9	6	0.75	3V	850	6.0	-	-	5750	330	21.7
12/9	6	1.10	1V	880	7.3	-	-	5500	350	26.1
12/12	6	0.55	1V	850	5.0	-	-	5300	310	21.9
12/12	6	0.55	3V	850	5.0	-	-	5300	310	21.7
12/12	6	0.75	1V	850	6.0	-	-	6000	290	23.0
12/12	6	0.75	3V	850	6.0	-	-	6000	290	23.0
12/12	6	1.10	1V	880	7.3	-	-	6300	330	27.4
10/10	6	0.75	1V	920	-	4.0	2.4	4500	250	18.2
12/9	6	0.75	1V	880	-	4.0	2.4	4900	340	20.6
12/9	6	1.10	1V	850	-	6.6	3.8	6150	360	21.9
12/12	6	0.75	1V	880	-	4.0	2.4	5300	320	21.9
12/12	6	1.10	1V	850	-	6.6	3.8	7000	340	23.2
15/15	6	2.20	1V	890	-	10.9	6.3	10000	460	40.8

Anmerkungen:

Die Stromstärke wird für ein 50 Hz Stromnetz angegeben

Die Drehzahlen werden für Turbinen aus verzinktem Stahl angegeben

Für die Zubehörteile / spezifische oder Standardinstallationen bitte mit dem Geschäftsteam in Kontakt treten.



Flansch an der Druckseite

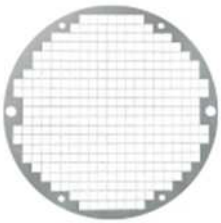

Schutzgitter an der Saugseite



Montagefüße



Drehzahlregler