ELCO

NET5T25PVN001

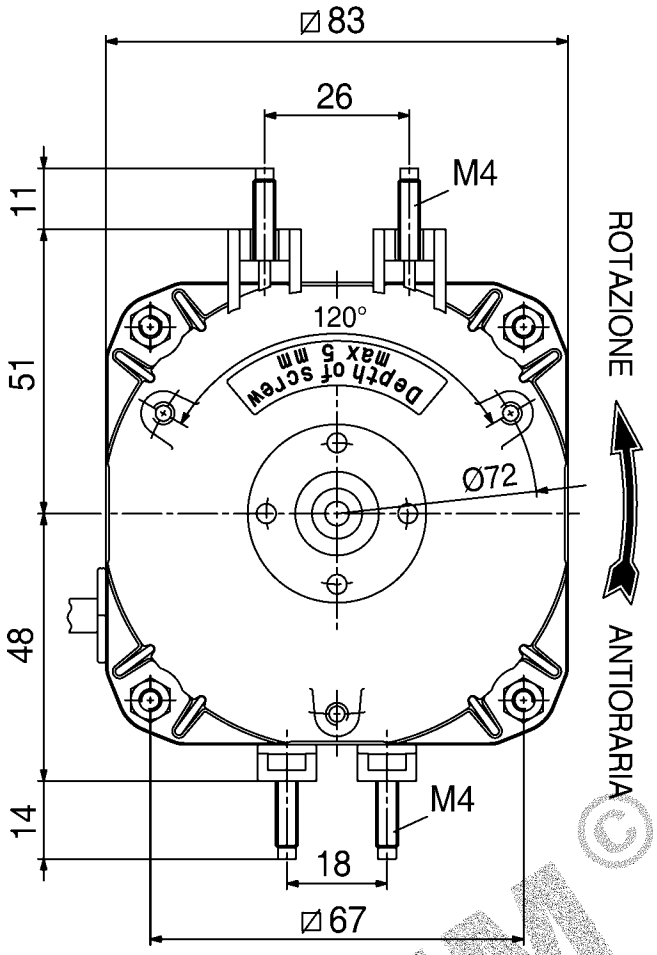

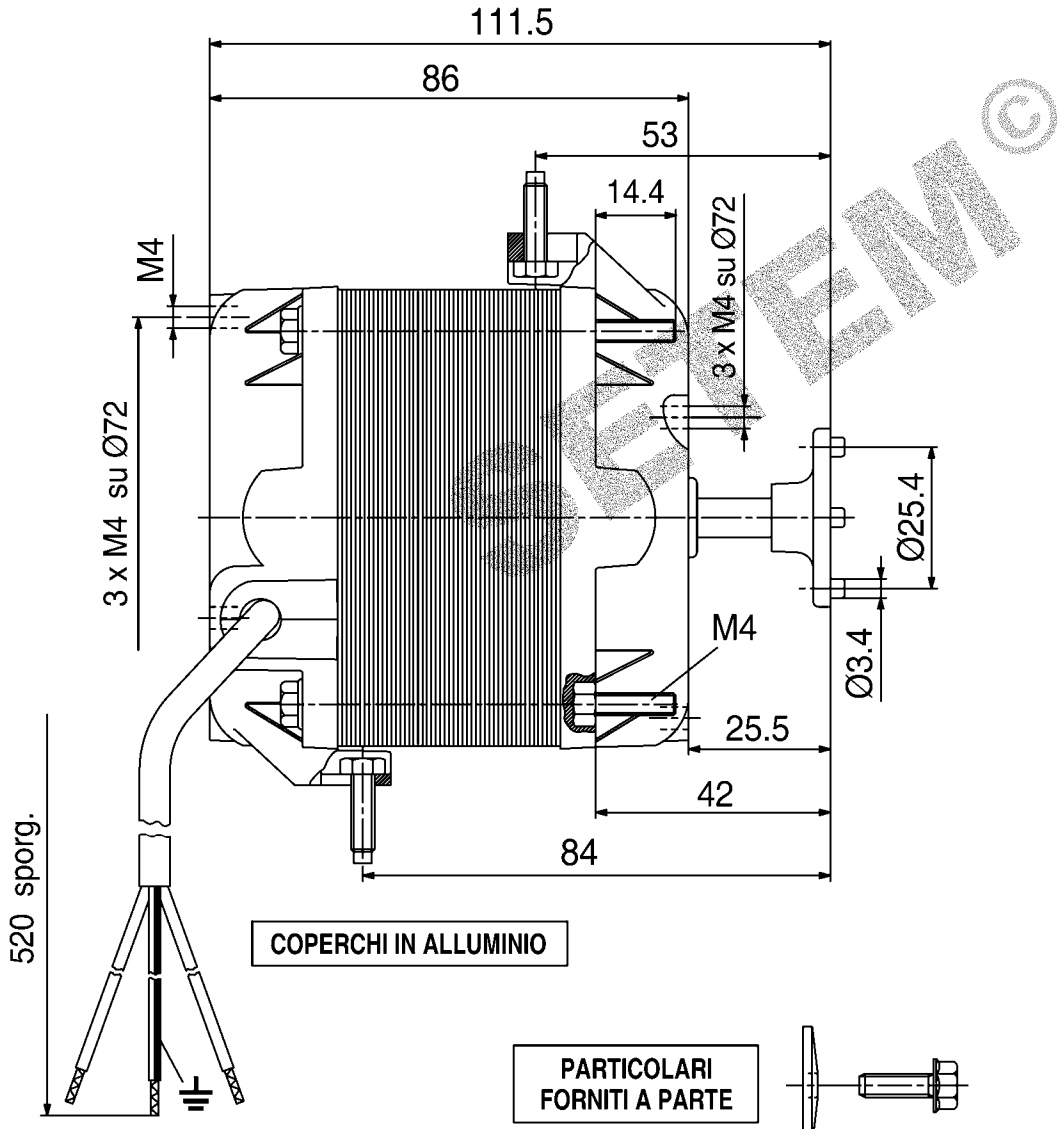

VNT 25-40 /030 DATA 230V ~ 50/60Hz 0,68A 25/95W 1300/1550RPM PROT.TERM. CL.B	VDE REG. 4642 CE NET5T25PVN001		

Per quote senza tolleranza normativa UNI EN 22768-mK	Trattamento - Materiale -	A	
ELCO	Firma GIULIANI D. Data 20-03-00 Visto Scala	MOTORE VNT 25-40 /030 230V ~ 50/60Hz A NORME 'VDE'	Peso Kg - N° Rif. EX.4-968-132 Edizione E NET5T25PVN001

code: 1519000573

www.setem.fr
commercial@setem.fr

885 chemin St.Bernard - 06225 VALLAURIS - T 08 90 71 00 39 F 04 92 95 19 39

SETEM

SETEM ©