Serie 1400 | im Innenradius beidseitig zu öffnen | Innenhöhe: 21 mm

1400.038.035.0

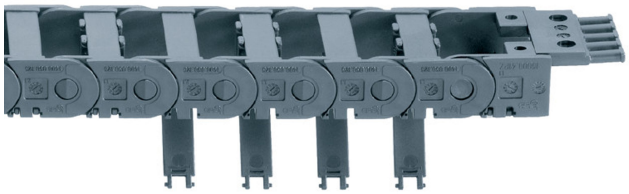

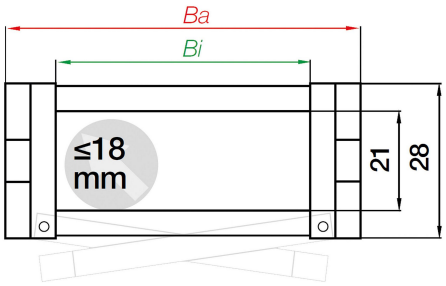

Serie 1400 | im Innenradius beidseitig zu öffnen | Innenhöhe: 21 mm

- Innenhöhe hi: 21 mm
- Innenbreiten Bi: 15 - 125 mm
- Biegeradien R: 35 - 180 mm
- Teilung: 33,3 mm
- Im Innenradius beidseitig zu öffnen
- Hohe Stabilität und leiser Lauf
- Leicht und vielseitige Montage
- Lange Lebensdauer der Leitungen

Außenhöhe Ha	28 mm
Innenhöhe [Hi]	21 mm
Innenbreite [Bi]	38 mm
Leitungsdurchmesser (max.)	18 mm
Außenbreite [Ba]	51.5 mm

Produktbeschreibung

Entdecken Sie die Serie 1400, ein vielseitiges System, das sich durch beidseitiges Öffnen im Innenradius auszeichnet. Mit einer Innenhöhe von 21 mm bietet es hohe Stabilität und leisen Lauf. Die Montage ist leicht und flexibel, während die lange Lebensdauer der Leitungen für Zuverlässigkeit sorgt. Profitieren Sie von einem doppelten Anschlagsystem für große freitragende Längen und einer modularen Innenaufteilung. Ideal für Ihre individuellen Anforderungen.

Thermische Eigenschaften

Temperatur e-kette®	-40 °C bis +120 °C

Dynamische Werte

v max (Geschwindigkeit, freitragend)	20 m/s
v max (Geschwindigkeit, gleitend)	10 m/s

Abmessungen

Innenhöhe [Hi]	21 mm
Innenbreite [Bi]	38 mm
Außenhöhe Ha	28 mm
Außenbreite [Ba]	51.5 mm
Biegeradius [R]	35 mm
Teilung	33.3 mm
Kettenglieder pro Meter	30
Leitungsdurchmesser (max.)	18 mm
H	98 mm
D	99 mm
K	180 mm
H2	70 mm
D2	85 mm
K2	180 mm
Max. Geschwindigkeit (FLG, freitragend)	20 m/s
Max. Beschleunigung (FLG, freitagend)	200 m/s²
Max. freitragende Länge	1.75 m

Allgemeine Eigenschaften

Öffnungsprinzip	Im Innenradius befüllbar
Maximales Füllgewicht	2 kg/m
Farbe	schwarz
Werkstoff	igumid G LW
Energiekettensystem	E2/000
Versandgewicht (kg oder kg/m)	0.5121

Zertifikate und Standards

Zusätzliche Informationen und Diagramme

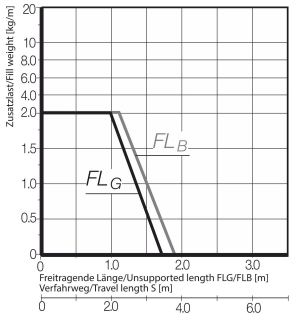

Abhängigkeit der freitragenden Länge von der Zusatzlast
X-Achse: Freitragende Länge in m FLB/FLG
Y-Achse: Zusatzlast in kg/m
Untere Skala: Verfahrweg S in m
FLB = Freitragend mit erlaubtem Durchhang
FLG = Freitragend mit geradem Obertrum

Ablesebeispiel A:
Füllgewicht = 1,5 [kg/m]
Freitragende Länge FLB = 1,3 m
Verfahrweg = 2,6 m

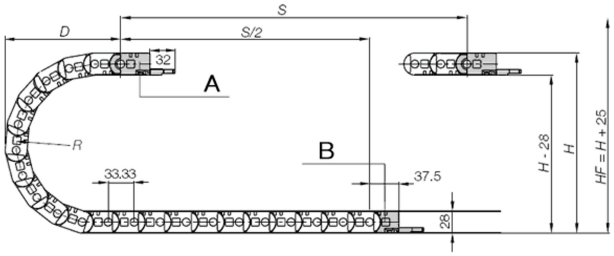

Teilung: 33,3 mm
Glieder pro m: 30
Kettenlänge = $^{S}/_{2}$ + K
K = Zuschlag für Biegeradius bei der e-ketten Längenberechnung in mm
Hinweis: Kettenlänge für die Kettenglieder wird aufgerundet, da es keine halben Glieder gibt.
A = Mitnehmer
B = Festpunkt

Anschlusselemente Kunststoff - pendelnd





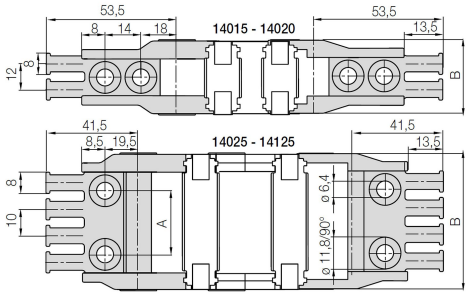

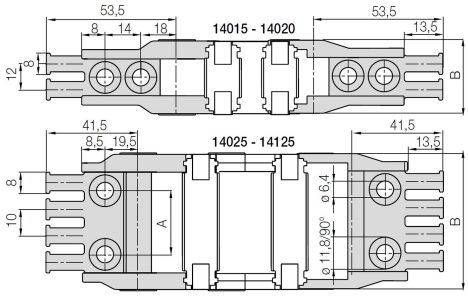

Artikelnummer	Mit Kämmen	Befestigungsvariante	Ausrichtung (AE)
14038.34PZ.A1	Ja	A1	pendelnd
14038.34PZ.A2	Ja	A2	pendelnd
14038.34PZ.A3	Ja	A3	pendelnd
14038.34PZ.A4	Ja	A4	pendelnd

Befestigungsvariante

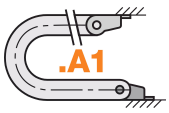

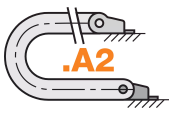

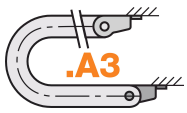



Anschlusselemente Kunststoff - starr





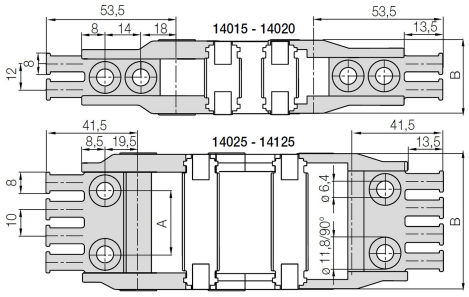

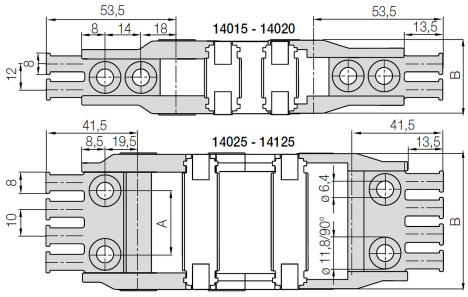

Artikelnummer	Mit Kämmen	Befestigungsvariante	Ausrichtung (AE)
14038.12PZ.A1	Ja	A1	starr
14038.12PZ.A2	Ja	A2	starr
14038.12PZ.A3	Ja	A3	starr
14038.12PZ.A4	Ja	A4	starr

Befestigungsvariante

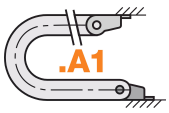

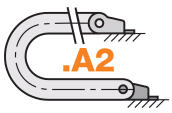

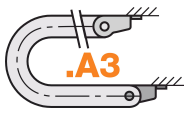



Anschlusselemente Stahl - starr

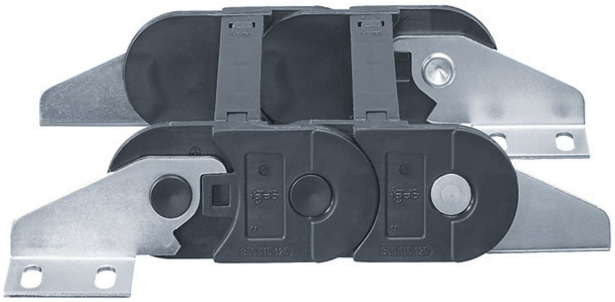

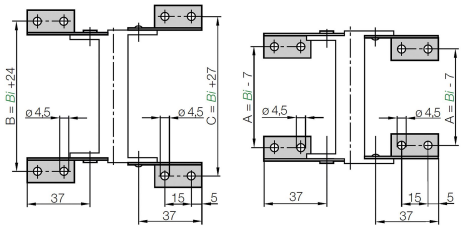

Artikelnummer	Variante (AE)
14000.12	verzinkt

Trennstege

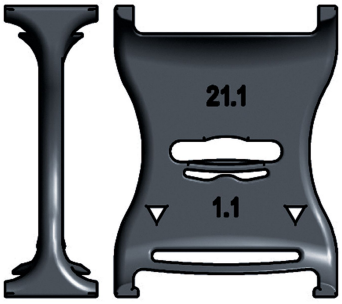

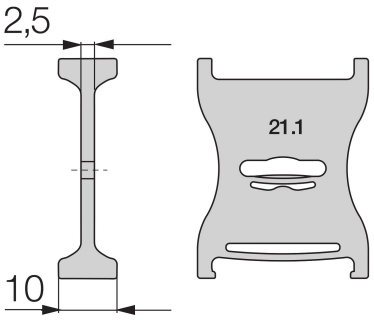

Standard-Trennsteg, breiter Fuß, unmontiert

Standard - für alle Einsatzzwecke. Trennsteg, breiter Fuß für maximale Haltekraft und sicheren Stand.

Artikelnummer	montiert
21.1	Nein

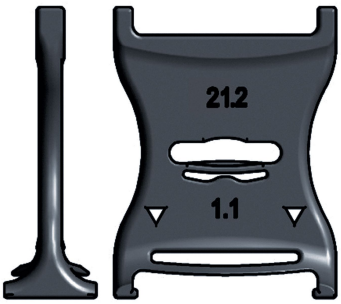

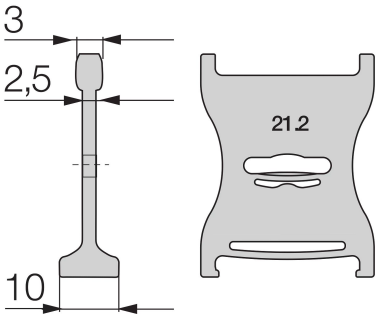

Trennsteg, schmaler Kopf, unmontiert

Schnellere Leitungsmontage. Einseitig fester Sitz mit breitem Fuß, gegenüberliegende Seite schmal für eine leichte Leitungsmontage.

Artikelnummer	montiert
21.2	Nein

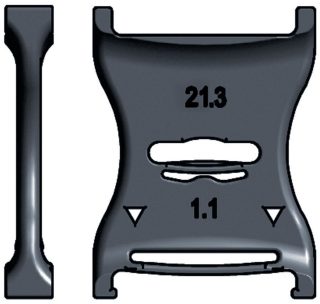

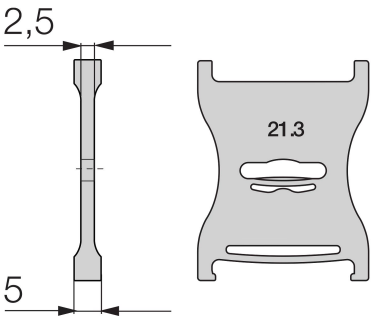

Trennsteg schmal, unmontiert

Für viele dünne Leitungen. Trennsteg mit schmalem Fuß für viele dünne Leitungen nebeneinander. Platzsparend in Energieketten

Artikelnummer	montiert
21.3	Nein

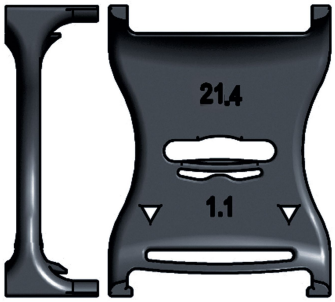

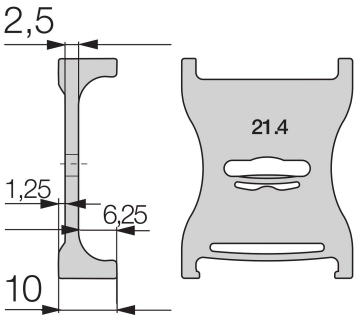

Trennsteg asymmetrisch, unmontiert

Für z.B. Anwendungen "auf der Seite". Trennsteg asymmetrisch, schafft aufgrund der Bauweise einen definierten Abstand. Abstandshalter können entfallen.

Artikelnummer	montiert
21.4	Nein



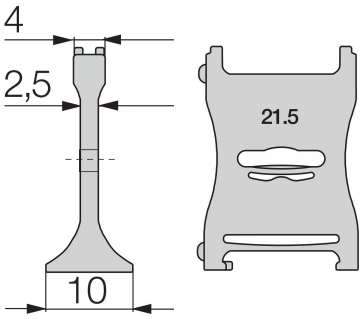

Rasttrennsteg, unmontiert

Rastet sicher in fest definierten Schritten. Der Rasttrennsteg für die integrierte Rasterung lässt sich exakt positionieren. Ideal für 90° gedrehte Anwendungen.

Artikelnummer	montiert
21.5	Nein

Trennsteg geschlitzt, unmontiert

Trennsteg geschlitzt, unmontiert

Artikelnummer	montiert
14001	Nein

Böden

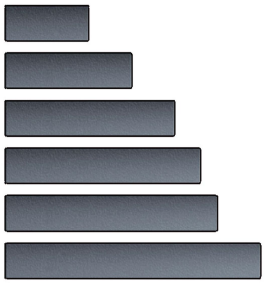

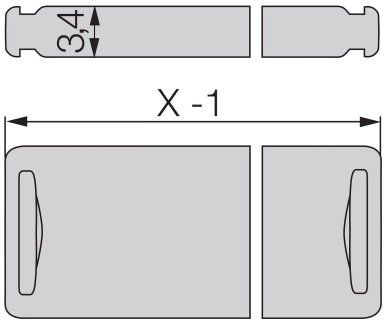

Artikelnummer	Breite	montiert
110.15	15 mm	Nein
110.25	25 mm	Nein
110.38	38 mm	Nein
2300.011	11 mm	Nein
2300.015	15 mm	Nein
2300.025	25 mm	Nein
2300.030	30 mm	Nein
2300.038	38 mm	Nein