Serie E2.38 | im Außenradius beidseitig zu öffnen | Innenhöhe: 38 mm

E2.38.065.075.0



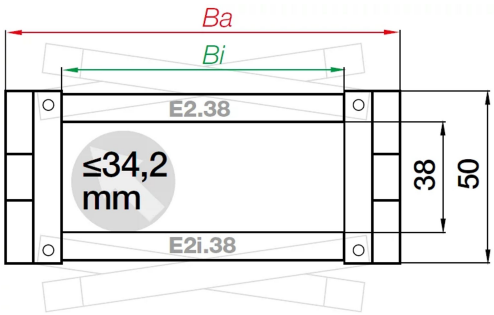

Serie E2.38 | im Außenradius beidseitig zu öffnen | Innenhöhe: 38 mm

- Innenhöhe hi: 38 mm
- Innenbreiten Bi: 50 - 175 mm
- Biegeradien R: 63 - 250 mm
- Teilung: 56 mm
- Mehr nutzbarer Innenraum bei gleicher Außenhöhe wie das System E2/000
- 7 dB(A) durch integrierte Bremse
- 10 % mehr Stabilität im Vergleich zum System E2/000
- Gute Zugänglichkeit: Öffnungsstege beidseitig im Innen- oder Außenradius aufschwenkbar, und von oben und von der Seite

Außenhöhe Ha	50 mm
Innenhöhe [Hi]	38 mm
Innenbreite [Bi]	65 mm
Leitungsdurchmesser (max.)	34.2 mm
Außenbreite [Ba]	82 mm

Produktbeschreibung

Entdecken Sie die Serie E2.38, ein innovatives Energiekettensystem von igus. Mit einer Innenhöhe von 38 mm bietet es mehr nutzbaren Innenraum bei gleichbleibender Außengröße. Die Kette überzeugt durch einen leisen Lauf und eine einfache Montage. Sie ist beidseitig im Außenradius zu öffnen, was eine hervorragende Zugänglichkeit gewährleistet. Zudem bietet sie 10 % mehr Stabilität und hält heißen Spänen bis zu 850 °C stand. Ideal für anspruchsvolle Anwendungen!

Thermische Eigenschaften

Temperatur e-kette®	-40 °C bis +120 °C

Dynamische Werte

v max (Geschwindigkeit, freitragend)	20 m/s
v max (Geschwindigkeit, gleitend)	10 m/s

Abmessungen

Innenhöhe [Hi]	38 mm
Innenbreite [Bi]	65 mm
Außenhöhe Ha	50 mm
Außenbreite [Ba]	82 mm
Biegeradius [R]	75 mm
Teilung	56 mm
Kettenglieder pro Meter	18
Leitungsdurchmesser (max.)	34.2 mm
H	200 mm
D	184 mm
K	350 mm
H2	200 mm
D2	184 mm
K2	350 mm
DeltaHF	35 mm
Max. Geschwindigkeit (FLG, freitragend)	20 m/s
Max. Beschleunigung (FLG, freitagend)	200 m/s²
Max. freitragende Länge	2.75 m
Max. langer Verfahrweg	120 m

Allgemeine Eigenschaften

Öffnungsprinzip	Im Außenradius befüllbar
Maximales Füllgewicht	8 kg/m
Farbe	schwarz
Werkstoff	igumid G LW / igumid CG LW
Energiekettensystem	E2.1
Versandgewicht (kg oder kg/m)	1.29384
Min. Temperatur (e-kette)	-40 °C
Max. Temperatur (e-kette)	120 °C

Zertifikate und Standards

Zusätzliche Informationen und Diagramme

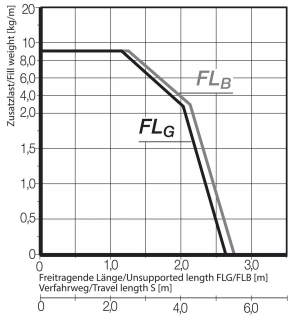

Abhängigkeit der freitragenden Länge von der Zusatzlast
X-Achse: Freitragende Länge in m FLB/FLG
Y-Achse: Zusatzlast in kg/m
Untere Skala: Verfahrweg S in m
FLB = Freitragend mit erlaubtem Durchhang
FLG = Freitragend mit geradem Obertrum

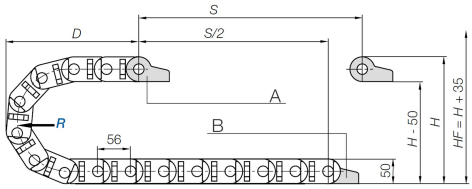

A = Mitnehmer, B = Festpunkt
Teilung: 56 mm
Glieder pro m: 18
Verfahrweg: S
Kettenlänge: $L_K = {}^{S}/_{2} + K$
K = Zuschlag für Biegeradius bei der e-ketten Längenberechnung in mm
Hinweis: Kettenlänge für die Kettenglieder wird aufgerundet, da es keine halben Glieder gibt.

Anschlusselemente Kunststoff - pendelnd





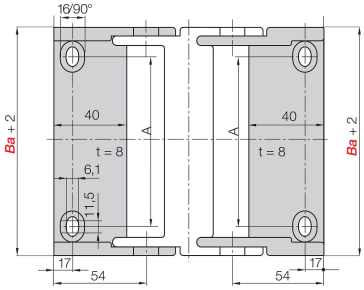

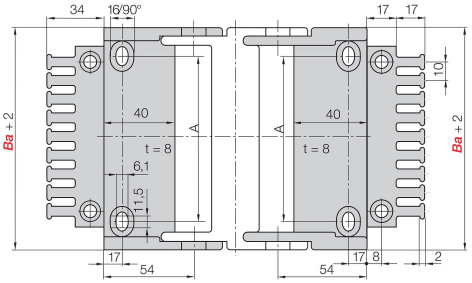

Artikelnummer	Mit Kämmen	Befestigungsvariante	Ausrichtung (AE)
2606.34PZ.A1	Nein	A1	pendelnd
2606.34PZ.A2	Nein	A2	pendelnd
2606.34PZ.A3	Nein	A3	pendelnd
2606.34PZ.A4	Nein	A4	pendelnd
2606.34PZB.A1	Ja	A1	pendelnd
2606.34PZB.A2	Ja	A2	pendelnd
2606.34PZB.A3	Ja	A3	pendelnd
2606.34PZB.A4	Ja	A4	pendelnd

Befestigungsvariante

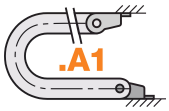

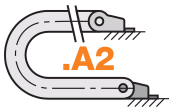

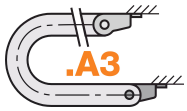



Anschlusselemente Kunststoff - starr





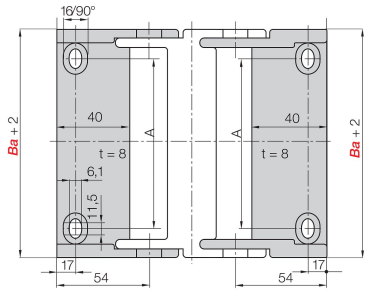

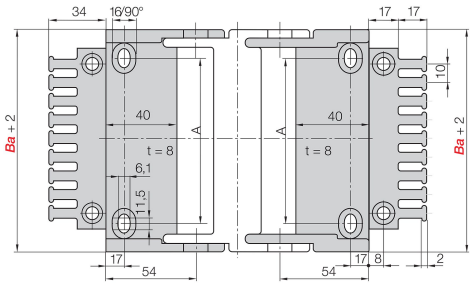

Artikelnummer	Mit Kämmen	Befestigungsvariante	Ausrichtung (AE)
2606.12PZ.A1	Nein	A1	starr
2606.12PZ.A2	Nein	A2	starr
2606.12PZ.A3	Nein	A3	starr
2606.12PZ.A4	Nein	A4	starr
2606.12PZB.A1	Ja	A1	starr
2606.12PZB.A2	Ja	A2	starr
2606.12PZB.A3	Ja	A3	starr
2606.12PZB.A4	Ja	A4	starr

Befestigungsvariante

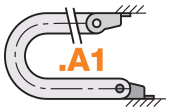

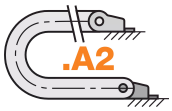

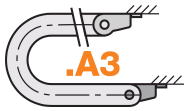



Anschlusselemente KMA - pendelnd



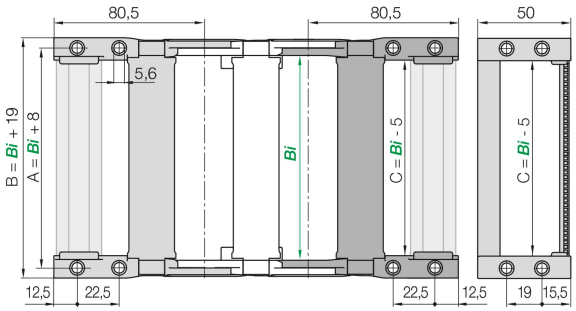

Artikelnummer	mit C-Profil	Befestigungsvariante	Ausrichtung (AE)
E2.380.065.34.A	Nein	A	beidseitig pendelnd
E2.380.065.34.C.A1	Ja	A1	beidseitig pendelnd
E2.380.065.34.C.A2	Ja	A2	beidseitig pendelnd
E2.380.065.34.C.A3	Ja	A3	beidseitig pendelnd
E2.380.065.34.C.A4	Ja	A4	beidseitig pendelnd

Befestigungsvariante

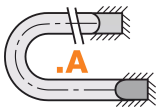









Anschlusselemente KMA - starr



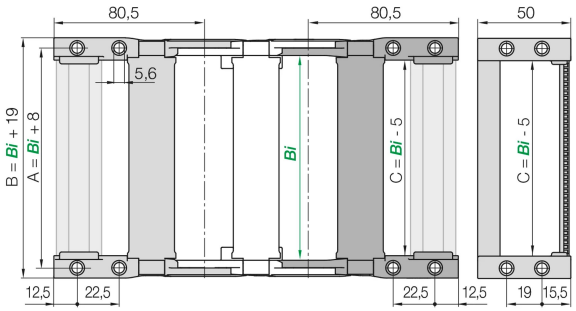

Artikelnummer	mit C-Profil	Befestigungsvariante	Ausrichtung (AE)
E2.380.065.12.A	Nein	A	starr
E2.380.065.12.C.A1	Ja	A1	starr
E2.380.065.12.C.A2	Ja	A2	starr
E2.380.065.12.C.A3	Ja	A3	starr
E2.380.065.12.C.A4	Ja	A4	starr

Befestigungsvariante

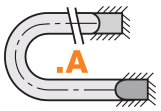









Anschlusselemente KMA - einseitig pendelnd



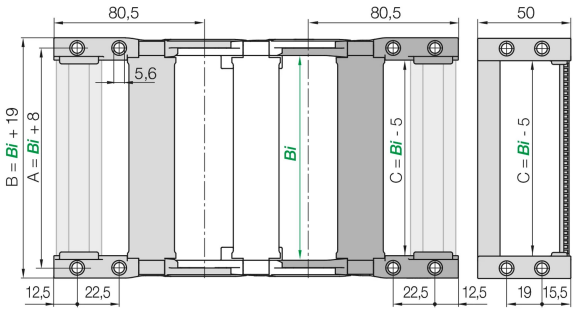

Artikelnummer	mit C-Profil	Befestigungsvariante	Ausrichtung (AE)
E2.380.065.56.A	Nein	A	einseitig pendelnd
E2.380.065.56.C.A1	Ja	A1	einseitig pendelnd
E2.380.065.56.C.A2	Ja	A2	einseitig pendelnd
E2.380.065.56.C.A3	Ja	A3	einseitig pendelnd
E2.380.065.56.C.A4	Ja	A4	einseitig pendelnd

Befestigungsvariante

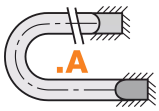









Anschlusselemente Stahl - starr

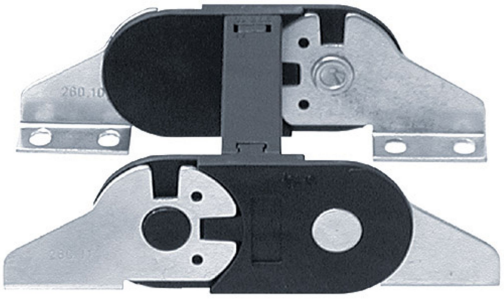

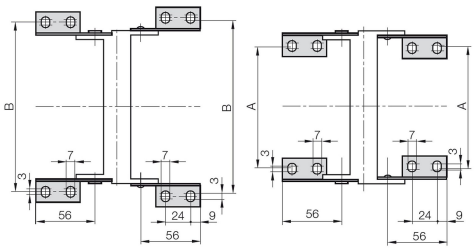

Artikelnummer	Variante (AE)
260.12	verzinkt

Trennstege



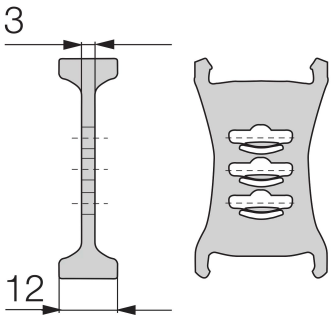

Standard-Trennsteg, breiter Fuß

Standard - für alle Einsatzzwecke. Trennsteg, breiter Fuß für maximale Haltekraft und sicheren Stand

Artikelnummer	montiert
38.1	Nein

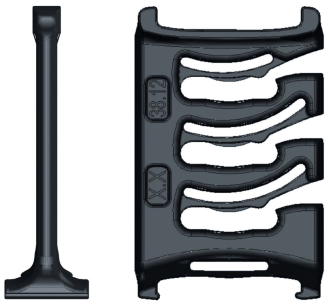

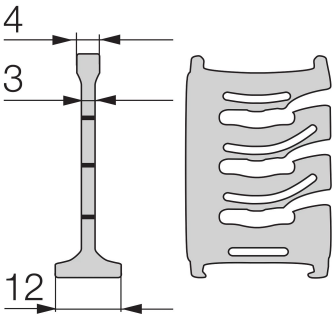

Lean Trennsteg, unmontiert

Lean Trennstege. Für ein schnelles Einschieben von Fachböden in mehreren Lagen. 1) Hinweise: Bitte maximal 4 Lean Trennstege mit einem Fachboden kombinieren. Nicht für auf der Seite liegende Energieketten geeignet!

Artikelnummer	montiert
38.12	Nein



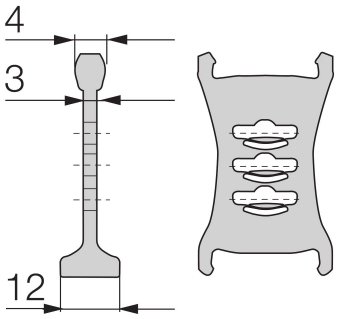

Trennsteg, schmaler Kopf, unmontiert

Schnellere Leistungsmontage. Einseitig fester Sitz mit breitem Fuß, gegenüberliegende Seite schmal für eine leichte Leitungsmontage.

Artikelnummer	montiert
38.2	Nein



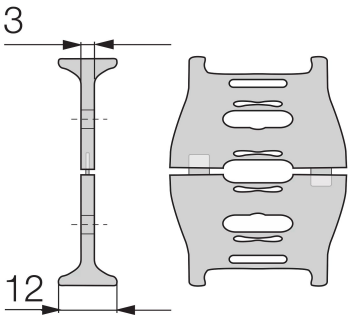

Teilbarer Trennsteg, breiter Fuß/Kopf, unmontiert

Teilbare Trennstege. Um einfacher und effektiver die e-ketten zu befüllen, können diese Trennstege in der Mitte geteilt werden. Dadurch ist ein schnelles Befüllen mit Leitungen auch für "mittlere" Kammern "von oben" möglich. Schnelle Montage und universell nachrüstbar. 2 Varianten mit breitem oder mit schmalem Kopf verfügbar.

Artikelnummer	montiert
38.H.1	Nein



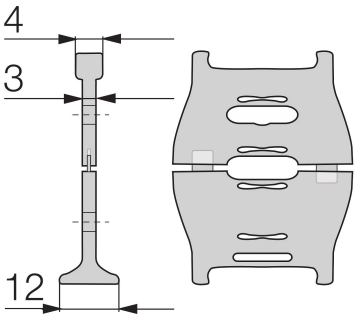

Teilbarer Trennsteg, schmaler Kopf, unmontiert

Teilbare Trennstege. Um einfacher und effektiver die e-ketten® zu befüllen, können diese Trennstege in der Mitte geteilt werden. Dadurch ist ein schnelles Befüllen mit Leitungen auch für "mittlere" Kammern "von oben" möglich. Schnelle Montage und universell nachrüstbar. 2 Varianten mit breitem oder mit schmalem Kopf verfügbar.

Artikelnummer	montiert
38.H.2	Nein



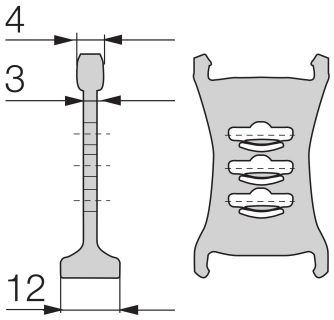

Rasttrennsteg für integrierte Rasterung

Rastet sicher in fest definierten Schritten. Der Rasttrennsteg für die integrierte Rasterung lässt sich exakt positionieren. Ideal für 90° gedrehte Anwendungen.

Artikelnummer	montiert
E2.38.5	Nein

Böden

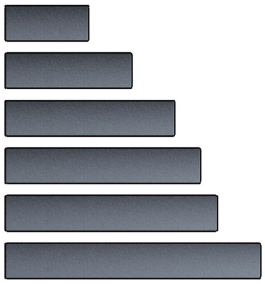

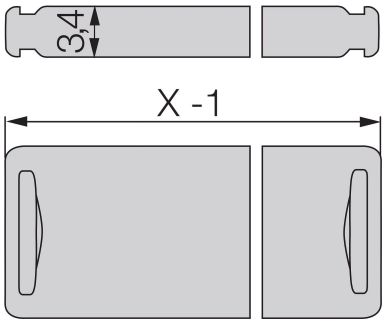

Artikelnummer	Breite	montiert
3200.025	25 mm	Nein
3200.037	37 mm	Nein
3200.040	40 mm	Nein
3200.050	50 mm	Nein
3200.065	65 mm	Nein