WOERNER
Lubrication Experts since 1922



L'illustration montre un exemple

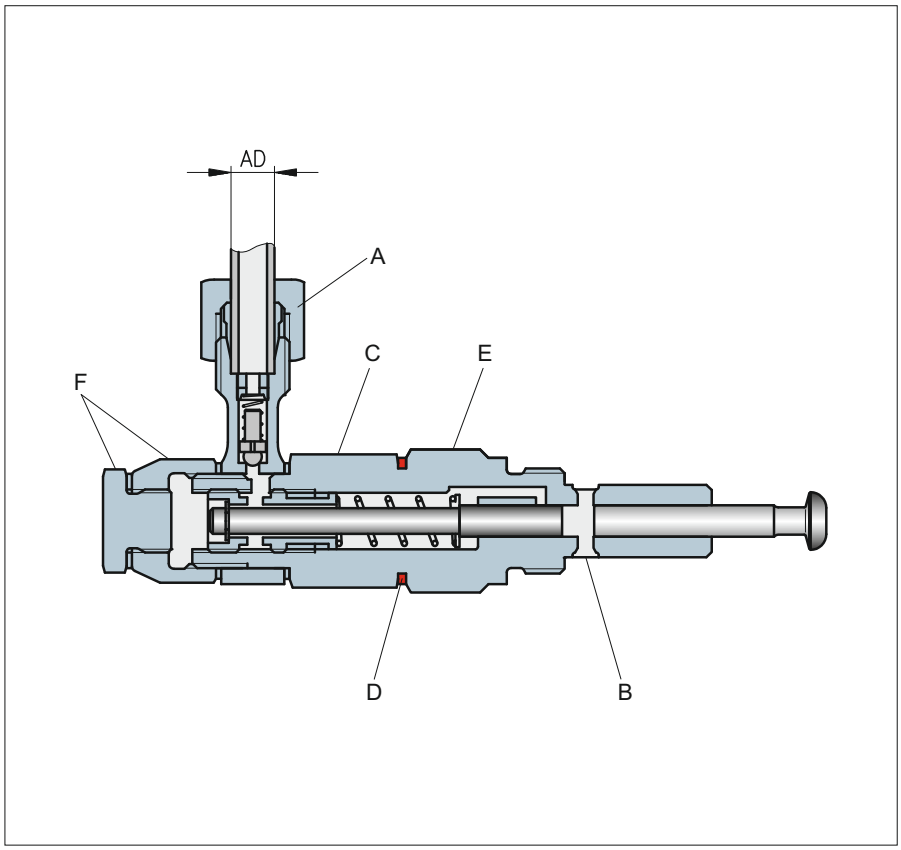

Elément de pompe DMF-A

- ***pour pompe à piston GMF, PMW, GMA, GMZ***
- ***débit réglable***

A = Raccord de sortie

Désign. de comm.	Raccorde-ment	Raccord à vis
6	ø6	EO
8	ø8	EO
10	ø10	EO
A	ø1/4"	Ferulok
B	ø5/16"	Ferulok
C	ø3/8"	Ferulok
8S	ø8	EO série lourde
8T	ø8	Triple Lok 6 JIC 37°
14	G 1/4"	Filetage intérieur

B = Filtre

Maillage:	400 µm
Matériau:	1.4301
N° article:	**913.300-21**

C = Marquage de la qualité d'ajustement
(pas de marquage
pour qualité d'ajustement I)

D = Anneau / identification de l'élément
Elément de pompe 6 sans
Elément de pompe 8 rouge
Elément de pompe 22 noir

Débits avec réglages au maximum:

Elément de pompe 6:	0,08 cm³
Elément de pompe 8:	0,15 cm³
Elément de pompe 22:	0,22 cm³

E = Couple de serrage
pour élément de pompe 30 Nm

F = Couple de serrage
pour bouchon à vis/soupape de limitation de pression/raccord de manomètre 25 Nm

- Sous réserve de modifications -

EUGEN WOERNER GmbH & Co. KG
Hafenstraße 2 DE-97877 Wertheim
☎ +49 9342 803-0
info@woerner.de www.woerner.de

Fiche technique **P0386.03.26 FR**
Remplace P0386.08.24 FR

Désignation de commande:



Elément de pompe voir pages 1 + 2	Raccord de sortie A voir page 1	Filtre	Ajustement	Modèle	Débit volumétrique
6 8 22	6 8 10 14 A B C 8S 8T 0	avec S sans 0	Qualité I 1 (Modèles spéciaux sur demande)	Standard 1 (Modèles spéciaux sur demande)	Volumen max. (standard) 0 Préréglage usine (indiquer débit s.v.p.) E

Course d'aspiration

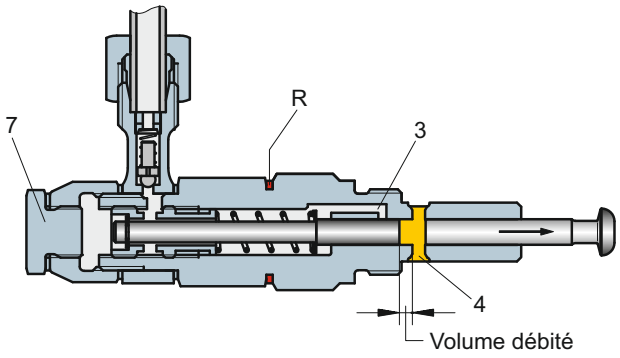

Course de refoulement

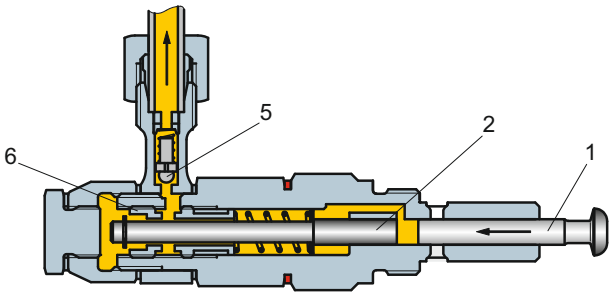

- Sous réserve de modifications -

Mode de fonctionnement des éléments de pompe:

La **course d'aspiration** est réalisée par le piston d'alimentation **1** et le piston pilote **2**. Le piston d'alimentation **1** est actionné par l'excentrique, le piston pilote **2** par le ressort. Le piston pilote obture le trou de refoulement **3** et reste dans une certaine position, selon le débit volumétrique réglé. Le piston d'alimentation continue de se déplacer, ce qui entraîne une dépression dans le compartiment de dosage. Après dégagement du trou d'aspiration **4** par le piston d'alimentation, une certaine quantité de lubrifiant est aspirée du réservoir.

Lors de la **course de refoulement**, le piston d'alimentation **1** se déplace vers la gauche. Le trou d'aspiration **4** se referme et le piston pilote **2** est poussé par le lubrifiant qui se trouve entre le piston d'alimentation et le piston pilote, jusqu'à ce que celui-ci ouvre le trou de refoulement **3** et que le lubrifiant soit acheminé vers la sortie par le piston d'alimentation. Les éléments de pompe sont livrés avec un débit volumétrique réglé au maximum, c'est à dire avec la course complète.

Ce **volume débité** peut être réduit jusqu'á un minimum ≤25% (≤50% pour "22") de ce débit maximum. Après avoir enlevé le bouchon **7**, modifier la course via la bague de réglage **6** au moyen de la clé fournie. Pour réduire le volume de refoulement, tourner la bague vers la droite. Cette bague de réglage est équipée d'un hexagone contre lequel presse radialement un doigt de verrouillage. Cela évite que le débit soit modifié automatiquement. En même temps, ce blocage sert de repère pour le réglage du débit. Six crantages correspondent à un tour de la bague de réglage et à une réduction du débit d'environ 33% (22,5% pour "22") du débit maximum. Un réglage précis du débit souhaité par course doit être effectué en mesurant le volume effectivement débité.
L'élément 8 est marqué d'un anneau rouge **"R"** et l'élément 22 d'un anneau noir **"R"**.

EUGEN WOERNER GmbH & Co. KG
Hafenstraße 2 DE-97877 Wertheim
☎ +49 9342 803-0
info@woerner.de www.woerner.de

Accessoires: (veuillez indiquer le numéro article)

Soupape de limitation de pression:

Numéro article	Pression d'ouverture	Représentation	Point de montage	Utilisation
110.566-64	70 bar	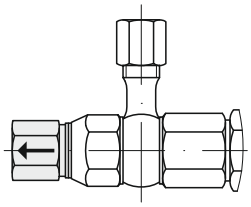	Cette soupape vient remplacer le bouchon à l'arrière de l'élément de pompe.	Pour limiter la pression de service max.
110.569-64	80 bar			
110.565-64	100 bar			
110.564-64	150 bar			
110.563-64	250 bar			
110.570-64	350 bar			
110.560-64	400 bar			
	réglé selon la spécification du client:			
110.568-65	de 50 ... 160 bar			
110.562-65	de 160 ... 250 bar			

Raccord de manomètre:

Numéro article	Représentation	Point de montage	Utilisation
110.068-65K	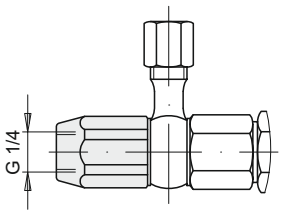	Ce raccord de manomètre vient remplacer le bouchon à l'arrière de l'élément de pompe.	Pour raccordement d'un manomètre avec filetage G 1/4".

Outil de réglage et d'ouverture:

Numéro article	Représentation	Utilisation
110.004-67	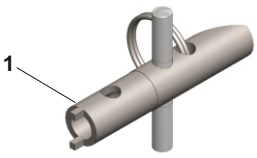	Réglage: Après avoir retiré la vis de fermeture de l'élément de pompe, le débit de l'élément de pompe peut être réglé à l'aide du côté réglage **1** de l'outil de réglage et d'ouverture. (fourni = 1 pièce par pompe)

Raccord de sortie A:

Numéro article	Désignation de commande
110.070-64	6
110.080-64	8
110.090-64	10
110.102-64	A
110.103-64	B

Numéro article	Désignation de commande
110.104-64	C
110.088-64	8S
110.095-64	8T
110.070-62	14

- Sous réserve de modifications -

Indications importantes concernant la présente fiche technique

La reproduction même partielle de ce document n'est autorisée qu'avec l'accord de la société EUGEN WOERNER GmbH & Co. KG.

L'exactitude de toutes les données indiquées dans la présente fiche technique a été contrôlée avec beaucoup de soin. Néanmoins WOERNER ne prend aucune responsabilité pour les pertes ou les dommages qui peuvent résulter directement ou indirectement de l'utilisation des informations contenues dans la présente fiche.

Tous les produits de WOERNER doivent être utilisés dans les règles et conformément aux indications de la présente fiche technique.
Pour les produits livrés avec une notice d'utilisation, il faut respecter les indications et les dispositions complémentaires indiquées dans celle-ci.

Les matériaux autres que ceux indiqués dans la présente fiche technique et divergeant des matériaux indiqués dans les supports techniques en vigueur, ne devront être employés qu'après avoir consulté WOERNER et après avoir obtenu une autorisation écrite, pour tous les appareils et toutes les installations produits et livrés par WOERNER.
Les mises en garde et les consignes de sécurité indiquées sur les fiches techniques de sécurité des matériaux utilisés doivent être absolument respectées.

L'alimentation en gaz, en gaz liquéfiés, en gaz sous pression, en liquides et en vapeurs dont la pression de vapeur dépasse de plus de 0,5 bar la pression atmosphérique normale (1013 mbar) en cas de température maximale autorisée, et de tout médium explosif ou facilement inflammable, tout comme l'alimentation en denrées alimentaires sont interdites.

Indications de la directive européenne 2011/65/UE (RoHS)

WOERNER utilise uniquement des matières premières qui répondent aux critères de la directive européenne 2011/65/UE pour ses appareils de commande et ses commutateurs. D'autant que le chrome hexavalent, qui était utilisé pour protéger notre propre production contre la corrosion, a été remplacé par d'autres mesures de protection respectueuses de l'environnement.

Les appareils mécaniques livrés par WOERNER ne sont pas soumis à la directive européenne 2011/65/UE.

Dans la mesure où WOERNER est conscient de ses responsabilités en terme d'environnement, l'entreprise utilise des matières premières qui répondent aux exigences de cette directive également pour les appareils qui ne sont pas concernés par la directive européenne 2011/65/UE, à partir du moment où ces matières premières sont disponibles couramment et que leur utilisation est techniquement possible.

- Sous réserve de modifications -

EUGEN WOERNER GmbH & Co. KG
Hafenstraße 2 DE-97877 Wertheim
☎ +49 9342 803-0
info@woerner.de www.woerner.de