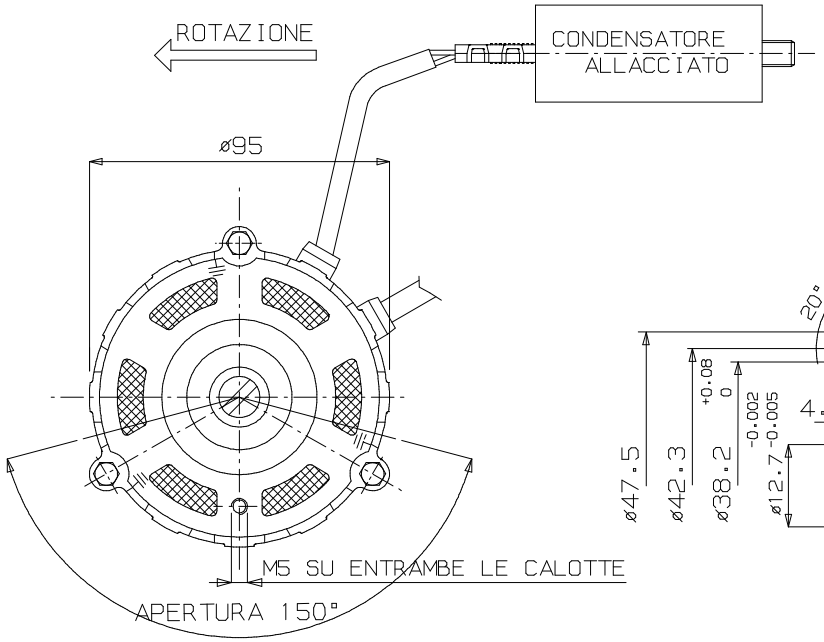

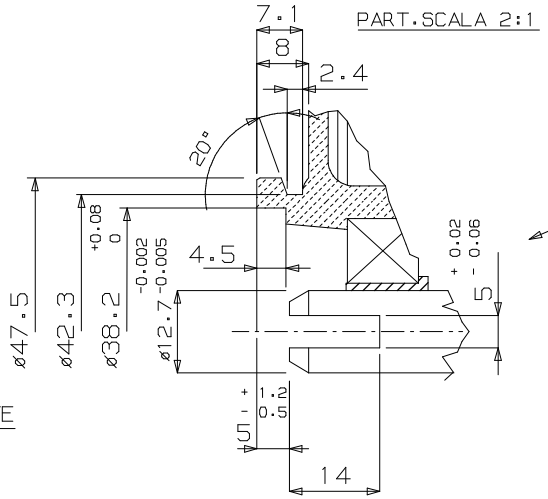

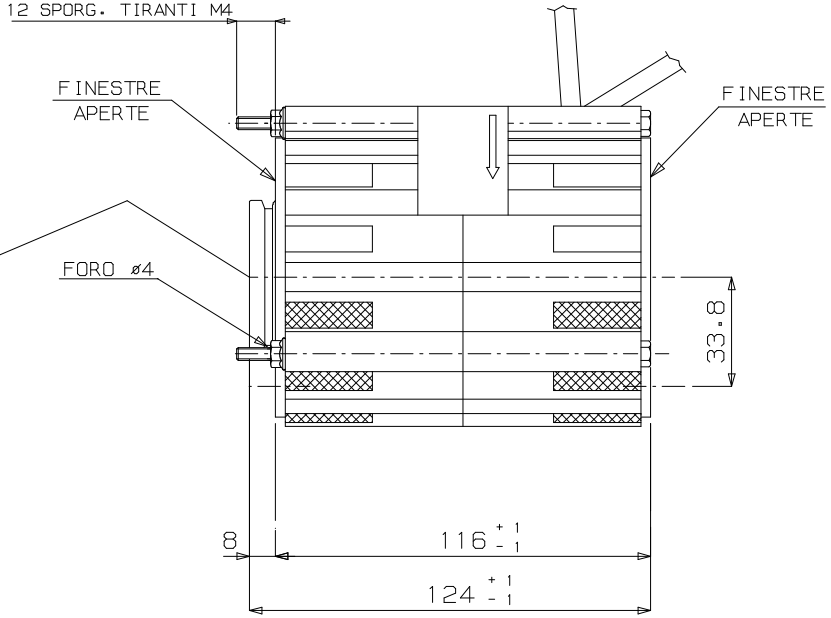

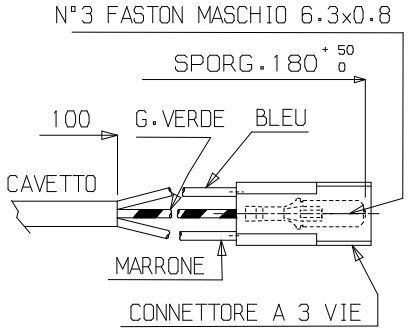

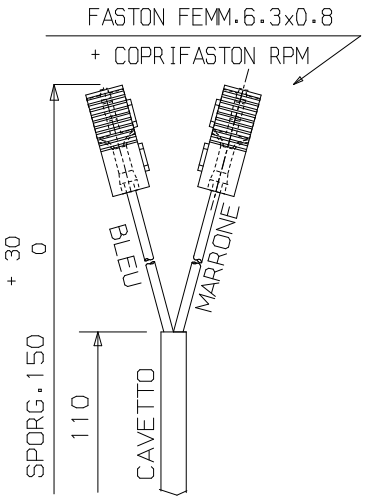

DUTY CYCLE S3

FORNIRE DADI E RONDELLE PER CONDENSATORE

SCHEMA CONNESSIONI

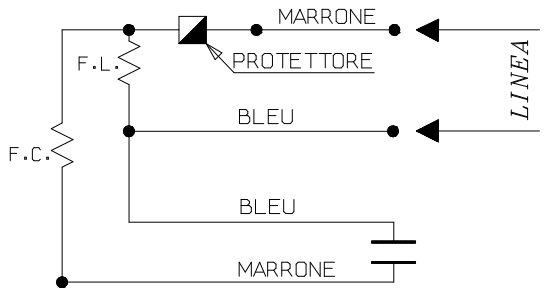

IND	DATA	MODIFICHE	DISEGNATO	CONTROLLATO
–	–	–	–	
–	–	–	–	
–	–	–	–	
2	03/12/24	COMPLETATO DATI TARGA (AGGIUNTO GIRI E AMPERE)	SEGANTINI	
1	05/07/22	AGGIUNTO NOTA "DUTY CYCLE S3"	SEGANTINI	

Rpm motori elettrici
45021 Badia Polesine (Ro) – Italy

TIPO MOTORE	*MONOFASE SEMIAPERTO*						
CARAT. MECCANICHE	*CUSCINETTI X A.T.*						
VOLT	*230*			HZ	*50/60*	AMP.	1.10
WATT	*120*	HP	–	µF	*7*	VC	*450*
GIRI	1330	POLI	*4*	CL.	*B*	Nº VEL.	*1*
SOSTITUISCE PARI NUMERO DEL	–						
DATA	29/01/19	SCALA	1/1				
DISEGNATO		LOVATO					
CONTROLLATO							
CLIENTE							
CODICE CLIENTE	–						

CODICE MOTORE
C0342.35

A TERMINI DELLE VIGENTI LEGGI SUI DIRITTI D'AUTORE IL PRESENTE DISEGNO NON POTRA' ESSERE COPIATO, RIPRODOTTO O CONSEGNATO A TERZI O A DITTE CONCORRENTI. N.B. – DEL PRESENTE DISEGNO E' VALIDA SOLAMENTE LA COPIA CON INDICE MAGGIORE. DISEGNO ESEGUITO A CAD – VIETATA LA MODIFICA MANUALE