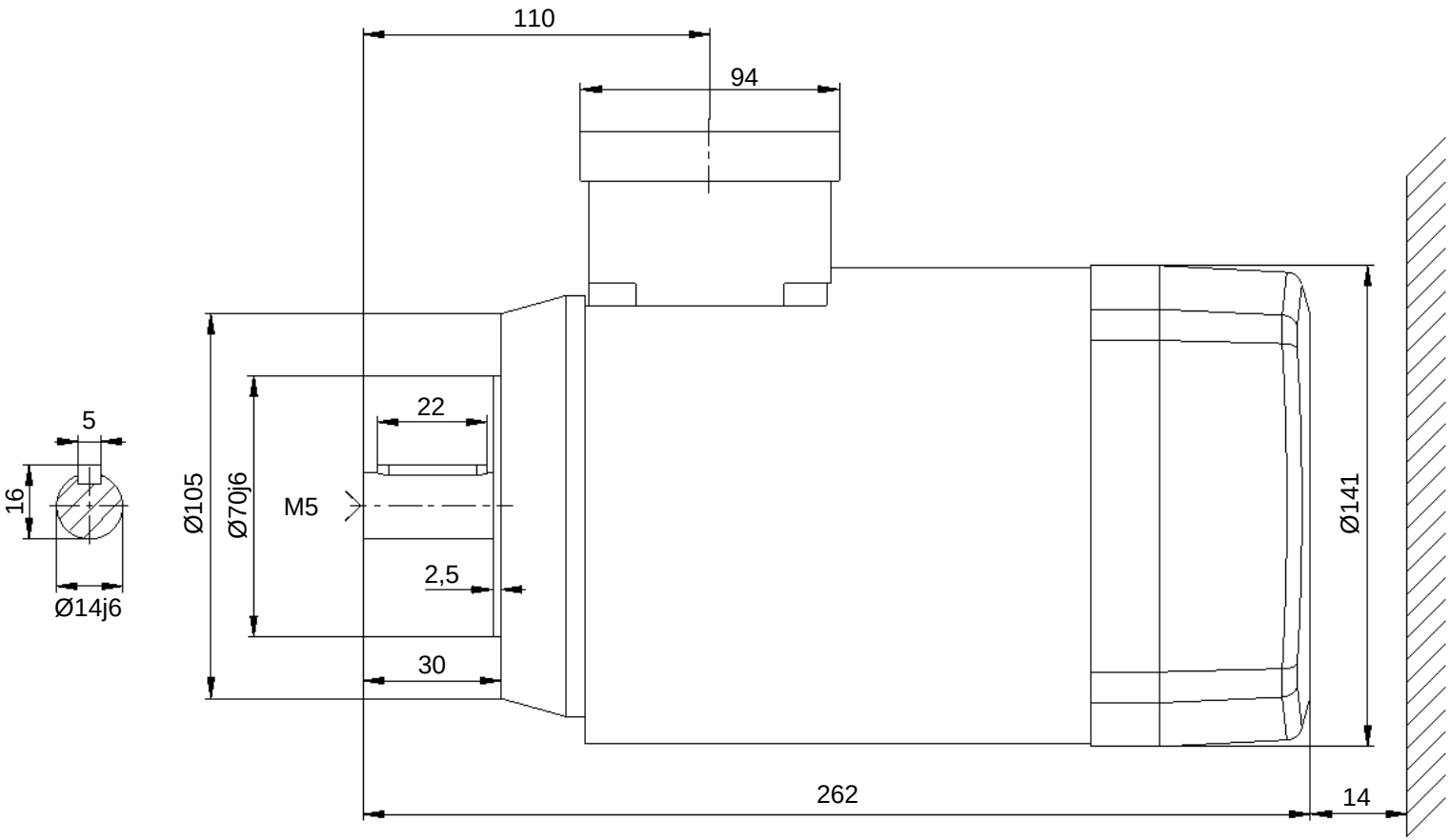

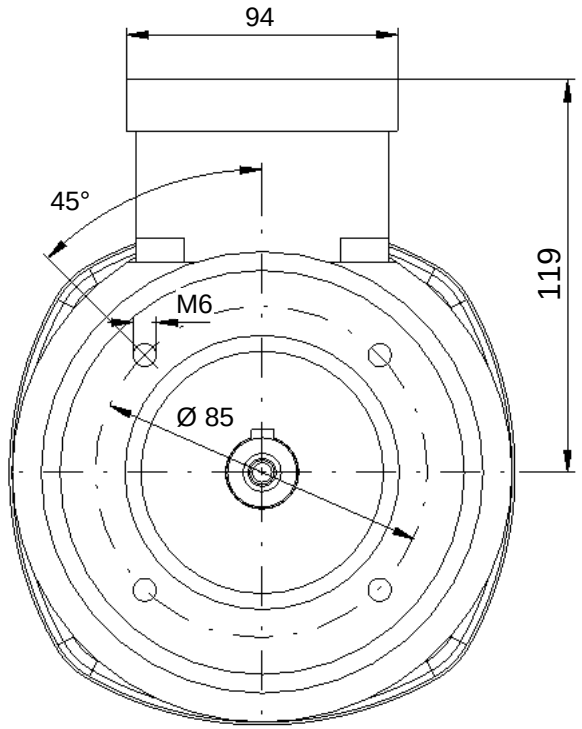

Maßblatt - #305851 - KTEN 71 G 4 KT FL IE3 in Angebot An184445 Position 1
Kabelverschraubung: 2x M20x1,5

Maximale Einschraubtiefe Flansch - Befestigung LA: 10 mm
Flange screw-in depth max

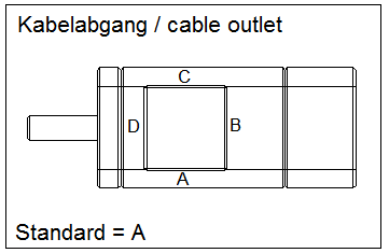

KÜENLE Antriebssysteme GmbH&Co.KG
Saarstraße 41-43 71282 Hemmingen
TEL: 07150/942-0 FAX: 07150/942270
info@kueenle.de www.kueenle.de

16.11.2026