Konfigurations ID 00000000002029135026

Technische Daten

Typschlüssel	8040/1198X-54C01SA70
Explosionsschutz Gas	II 2 G Ex db eb IIC T6 Gb
Explosionsschutz Staub	II 2 D Ex tb IIIC T80 °C Db
Explosionsschutz Gas	Ex db eb IIC T6 Gb
Explosionsschutz Staub	Ex tb IIIC T80 °C Db
Dokumenten Nummer ATEX	PTB 01 ATEX 1105
Dokumenten Nummer IECEX	IECEx PTB 06.0025
Schutzart (IP)	IP66
Umgebungstemperatur	-60 °C .... +40°C
Gehäusematerial	Polyesterharz
Silikonfrei	Nein
Bemessungsspannung [UN]	230V
Bemessungsstrom	6A
Frequenz	50/60Hz
Querschnitt	2.5mm2
Typschild Material	Polyesterfolie

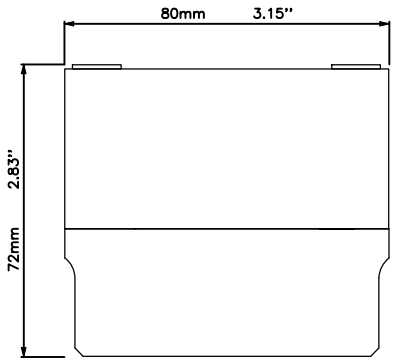

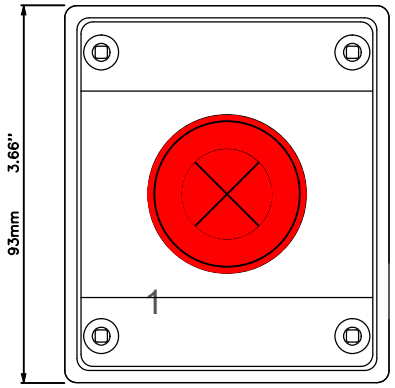

A1

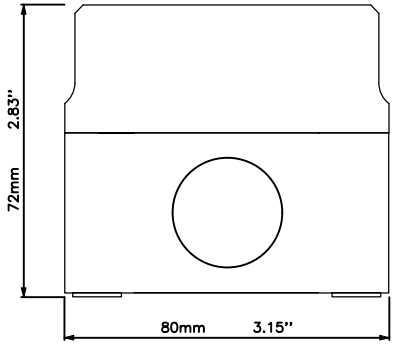

				Erstellt:	17.11.2026	DUKARTCH				Aufbauplan	
				Bearbeitet:			Best:			Seite	
								2938507-A		von	Seite 1
Index	Änderung	Datum	Name				Auftrag	Position: 000010		Maßstab 1:4	

R. STAHL GmbH Waldenburg
Am Bahnhof 30
DE-74638 Waldenburg

Aussenansicht

Konfigurations ID 00000000002029135026

Technische Daten

Typschlüssel	8040/1198X-54C01SA70
Explosionsschutz Gas	II 2 G Ex db eb IIC T6 Gb
Explosionsschutz Staub	II 2 D Ex tb IIIC T80 °C Db
Explosionsschutz Gas	Ex db eb IIC T6 Gb
Explosionsschutz Staub	Ex tb IIIC T80 °C Db
Dokumenten Nummer ATEX	PTB 01 ATEX 1105
Dokumenten Nummer IECEX	IECEx PTB 06.0025
Schutzart (IP)	IP66
Umgebungstemperatur	-60 °C .... +40°C
Gehäusematerial	Polyesterharz
Silikonfrei	Nein
Bemessungsspannung [UN]	230V
Bemessungsstrom	6A
Frequenz	50/60Hz
Querschnitt	2.5mm2
Typschild Material	Polyesterfolie

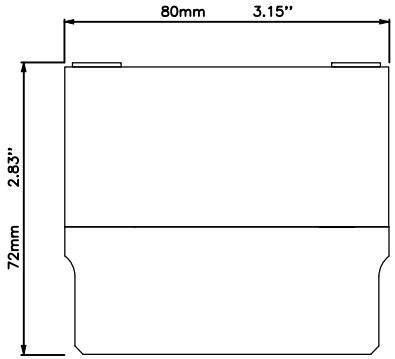

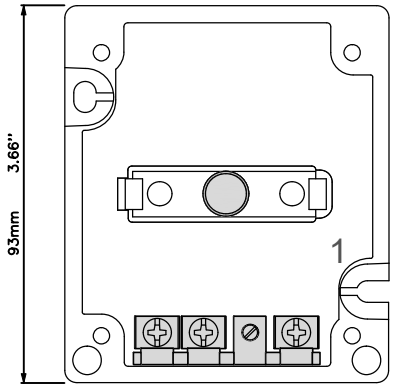

A1

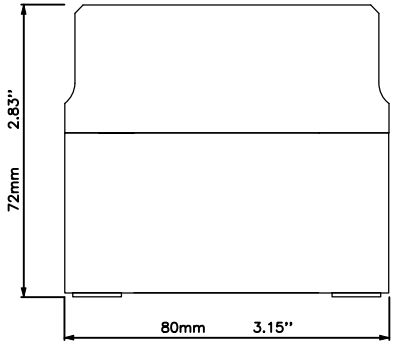

				Erstellt:	17.11.2026	DUKARTCH		R. STAHL GmbH Waldenburg	Innenansicht		Aufbauplan
				Bearbeitet:			*Best:*	Am Bahnhof 30			Seite
							2938507-A	DE-74638 Waldenburg			von Seite 2
Index	Änderung	Datum	Name				Auftrag Position: 000010				Maßstab 1:4

Stückliste

Konfigurations-ID: 00000000002029135026

Zeile	Menge	Teil von	Name	Beschreibung	Zusatztexte	Hersteller
1	1		A1	Gehäuse 8040 Gr.1 Bohrung für M20/D		R. STAHL
2	1	A1		Deckel 8040 Gr.1 öffn. geschäumt		R. STAHL
3	1	A1		Platte 8040 60x35mm gezahnt		R. STAHL
4	1	A1	1	8602A3-054-S-C01 Leuchtmeldervorsatz , Rot Polyamid		R. STAHL
5	1	1		8010/6-11-1 LED Leuchtmelder für Tragschienenmontage Ex e , Polyamid		R. STAHL
6	1			Durchgangsbohrung M20		R. STAHL
7	1			Messingplatte 1xM20x1,5 Gewindebohrung		R. STAHL

R. STAHL GmbH Waldenburg
Am Bahnhof 30
DE-74638 Waldenburg