NO.	6E-500S-145/65-B-2026	A0

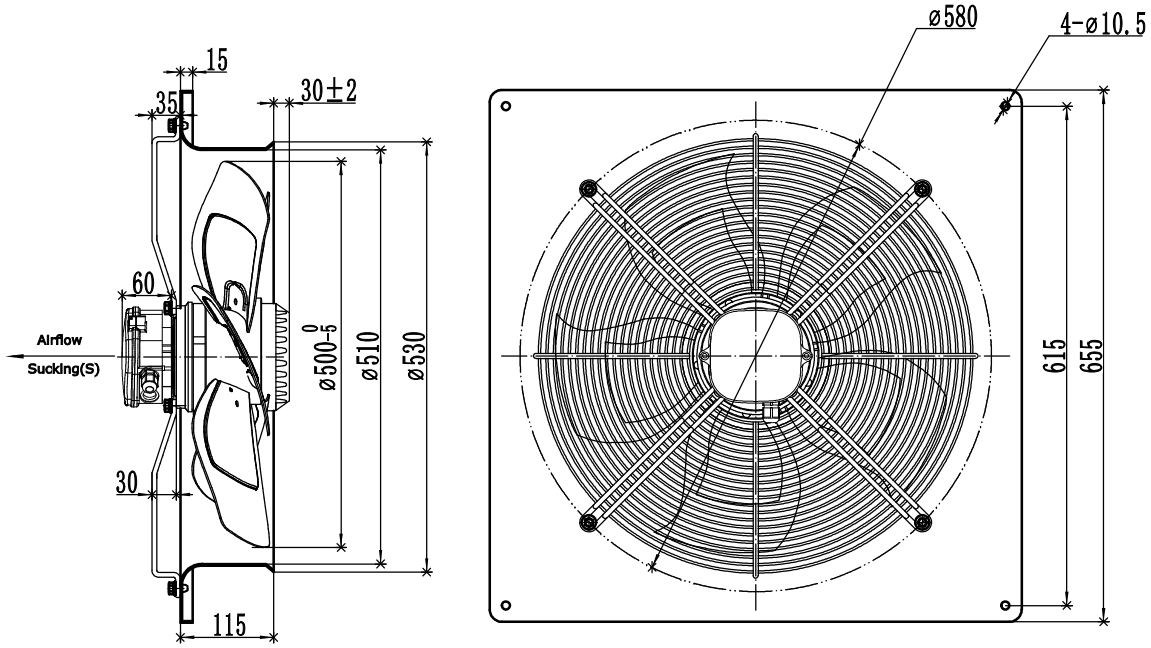

SPECIFICATION 规格说明

UNIT 类型	Axial fan motor 外转子轴流风机
MOTOR 电机型式	Single phase motor with capacitor
MOTOR TYPE 电机型号	YWF6E-500S-145/65-B
VOLTAGE 额定电压 (V)	220
FREQUENCY 频率 (Hz)	50
INPUT POWER 输入功率 (W)	320
CURRENT 电流 (A)	1.90
SPEED 转速 (r/min)	880
NOISE 噪音 (dBA)	68
CAPACITOR 电容 (μF/450V)	10
ROTATION 旋转方向	CW ,looking into the end-shield 顺时针，从端盖端方向看
MOTOR PROTECTION 电机保护	Thermocontact 150±5℃ 热保护器
INSULATION CLASS 绝缘等级	F
TEMPERATURE RISE 温升	75K max 运行温升不超过75K
PROTECTION CLASS 防护等级	IP54
OPERATING TYPE 工作定额	S1 连续工作制
MOUNTING TYPE 安装方式	Horizontal or Vertical 垂直或水平安装
AMBIENT TEMPERATURE 适用环境温度	-30°C~+60°C
BEARINGS 轴承型式	Ball bearings 滚珠轴承
ELECTRICAL CONNECTION 电源线	Lead wire 1330UL 4G 0.75mm², Length 100mm in terminal box connected 接线盒（4芯0.75mm²线长100mm）
APPROVALS 认证标记	CE
NET WEIGHT/GROSS WEIGHT净重/毛重	16/17kg
PACKING 包装	69*69*24cm

LABEL (铭牌):

WEIGUANG® area Axial Fan Motor
YWF6E-500S-145/65-B
220V 50Hz 1.90A 180/320W 880r/min
10 μF/450V CL.F XX/XX CE

WIRING DIAGRAM（接线图）:

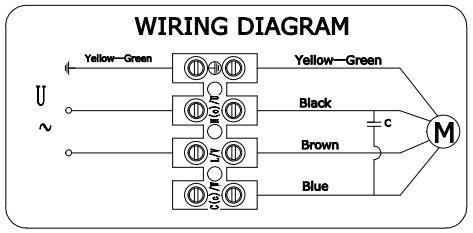

FLOW RATE CURVE（风量曲线）:

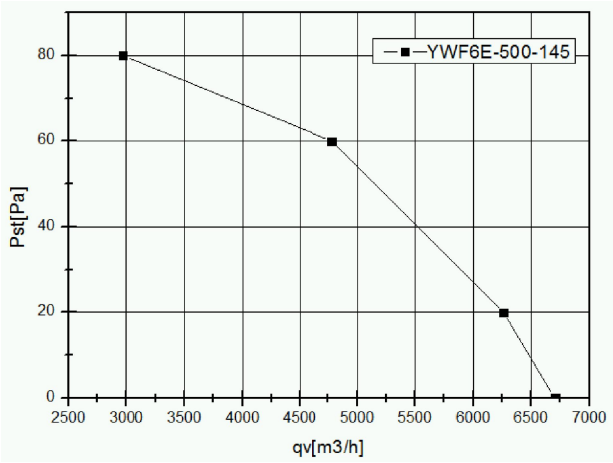

					签名 SIGN	日期 DATE	YWF6E-500S-145/65-B
				设计 DRN.BY			
				校对 CHD.BY			
				审核 ENG.BY			PROJECTION A4
标记REV.	备注 DESCRIPTION	签名 APPROVED	日期 DATE	批准 APP.BY			比例 SCALE:
							页码 SHEET: 1 of 1