

VUE DE DESSOUS

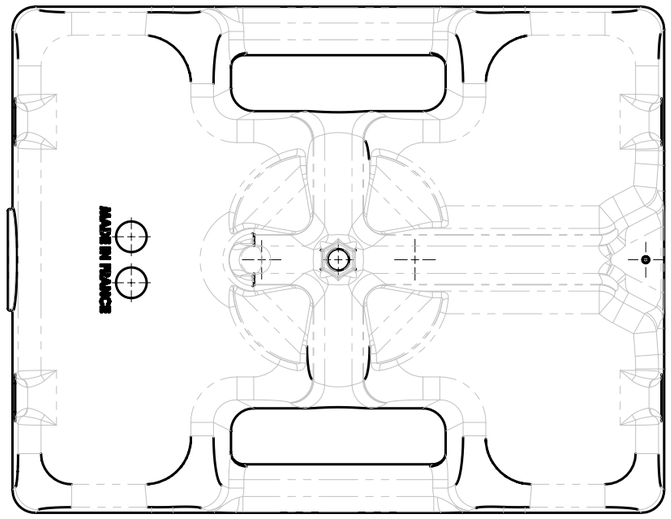

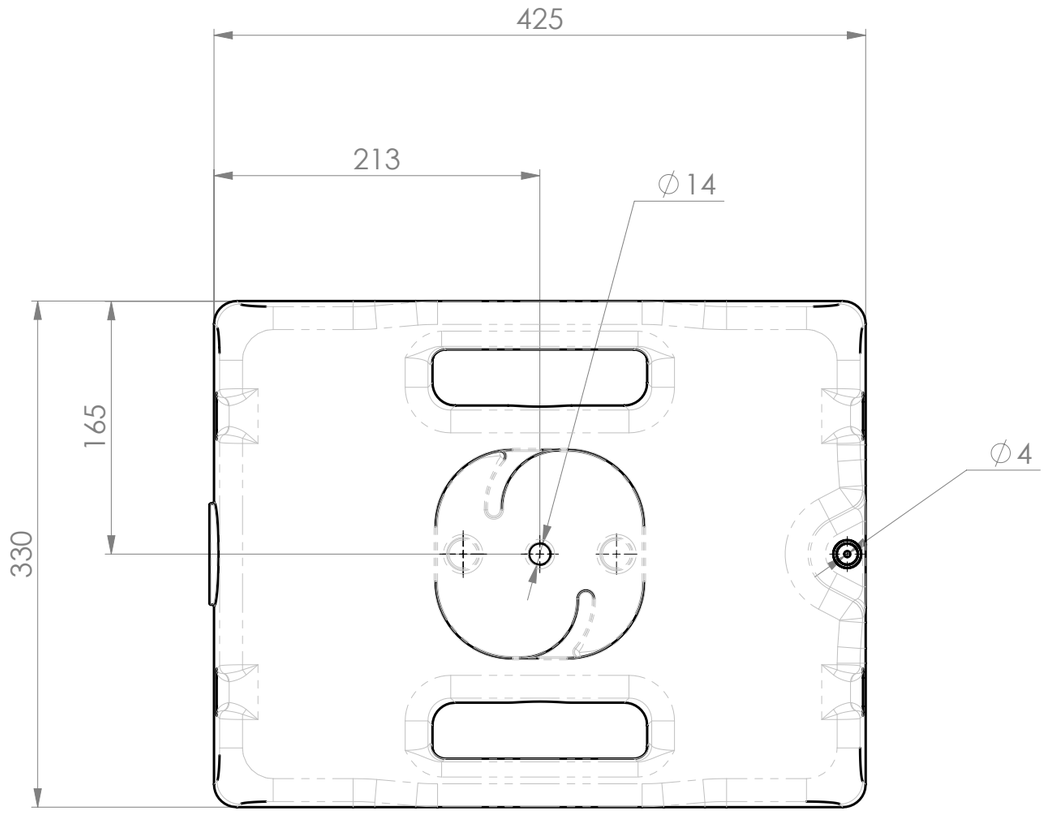

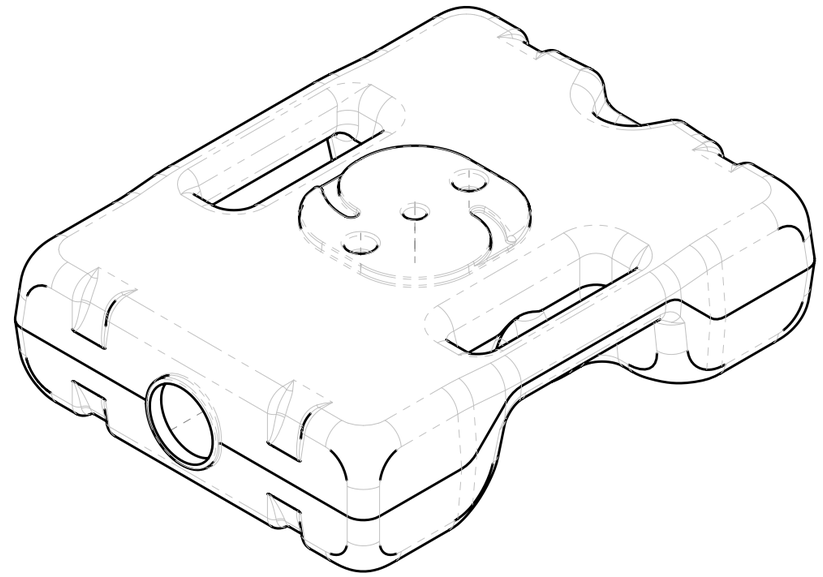

TOLERANCES GENERALES

USINAGE		PLIAGE - FORMAGE				MECANO-SOUDURE	
							2 mm par mètre, avec maxi ± 3 mm; Angles : ± 1°
sauf indications	JS13 / js13 .Angles : ± 10'	sauf indications	≤ 300 mm	de 300 mm à 1000 mm	≥ 1000 mm	sauf indications	a=0.7 x E mini / a=0.5 x E mini
			± 1 mm	± 1.5 mm	± 1.5 mm par mètre avec max. ±3 mm		

ETAT DE SURFACE (Rugosité en micron) sauf indications : BRUT

.Casser les angles vifs

NB :	Matière : Lest	Poids : 25.0 Kg
Traitement : BRUT	Finition :	

	Date	Noms
Dessiné	01-10-2015	P.RUZZA
Vérifié	03-10-2018	pruzza

PLOT LESTE AVEC ENVELOPPE PEHD

Ech: 1:4 — Format: A3 — Code Art. / Plan N°: 101970 — Code Art. / brut : — Code Catalogue :. — Feuille: 1/1

somain SECURITE
www.somain-securite.com
Z.I. de monterrat BP13
42501 LE CHAMBON FEUGEROLLES
Tél. 04 77 40 54 30
Fax. 04 77 40 54 31

Indice	Date	Nom	Modification
A	26-01-2016	pruzza	Première émission
B	29-11-2017	pruzza	Erreur de manipulation EPDM
C	10-09-2018	pruzza	Changement code article 101648 passe à 101970
D	03-10-2018	pruzza	Trou oblong Ø7 passe perçage Ø4

Chemin :"C:\COFFRE_SOMAIN_SECURITE\COMMUN\PLOT\

Ce plan est la propriété de la société SOMAIN. Il ne peut être reproduit , communiqué , utilisé sans notre autorisation écrite