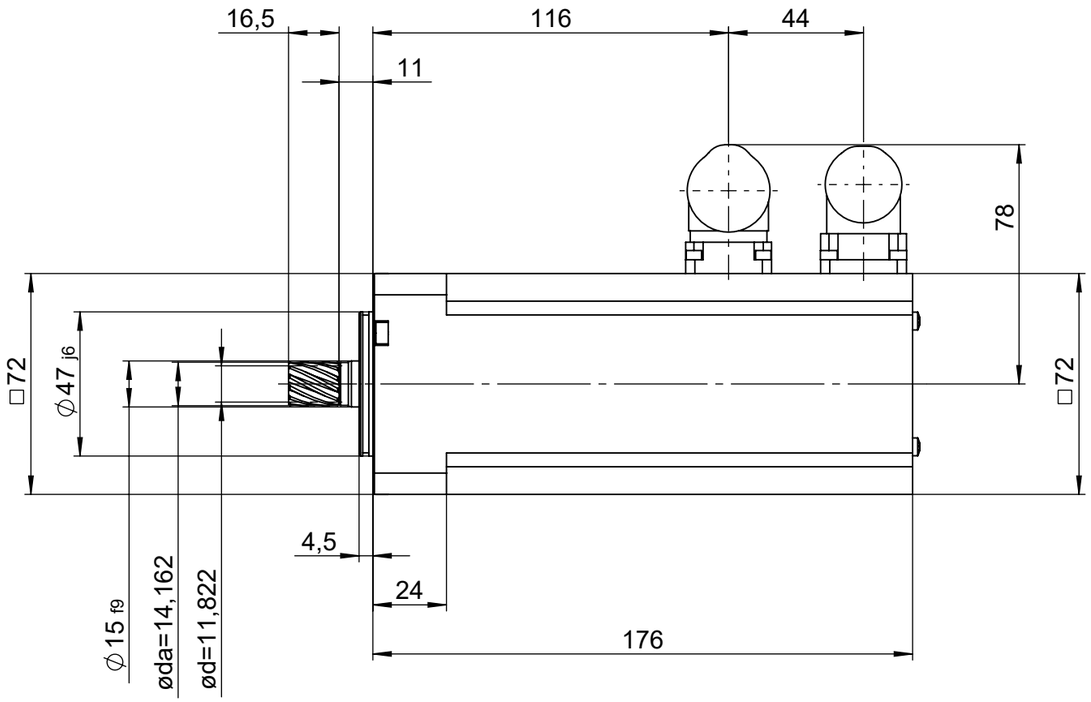

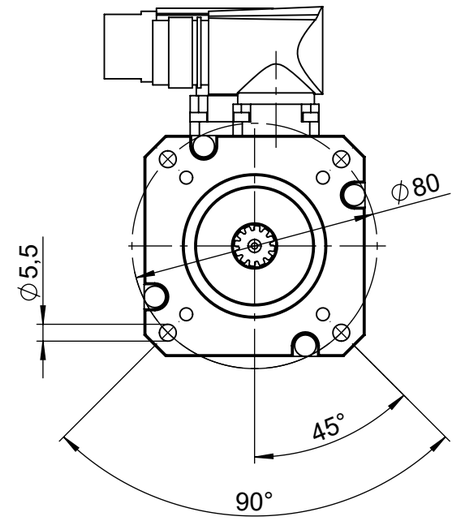

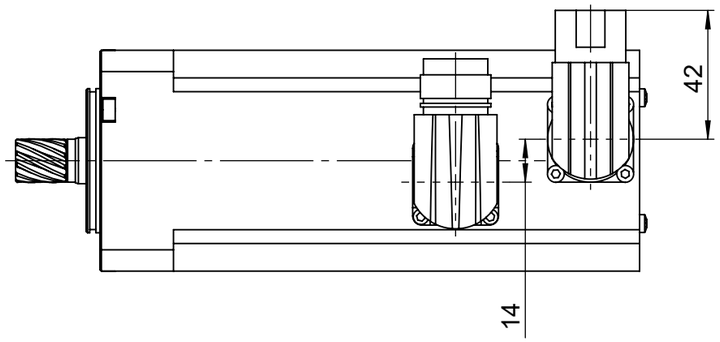

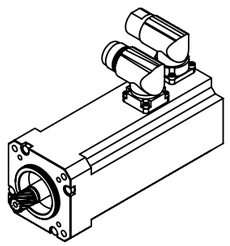

untolerierte Maße bearbeiteter Flächen +/-1mm. Allgemeintoleranzen von Gussteilen unterliegen DIN EN ISO 8062-3. (weitere Angaben auf Anfrage)
untoleranced dimensions of machined surfaces +/-1mm. General dimensions of cast parts are subject of DIN EN ISO 8062-3. (detailed information on request)

SolidWorks-CAD-Original - Änderungen nur über CAD
Diese technische Unterlage ist unser Eigentum. Jede Vervielfältigung oder Mitteilung an dritte Personen hat zivil- und strafrechtliche Folgen.
This drawing is our property. Unauthorized use without written permission of STÖBER ANTRIEBSTECHNIK GmbH+Co. KG is strictly prohibited.

Bauart Style	Synchronous servo motor, square 72 47/80
Wellen - ø Shaft - ø	RC2 ø9, pinion m=0.9 z=12
Motorhersteller Motorproducer	Stöber
Motoroptionen Motordetails	Convection cooling, EQN 1125, connectors 270° left
Motoradapter Motor adapter	---
Einbaulage Mounting position	Any

Benennung / Title
ED303USFGQ4O
Merkmale / physical characteristics

Maßstab
Scale
1:2

Identnummer / Part number
971.ED3.016.00

Format
A3

Datum
Date
13.11.2026
Name:
U. Hörndl

Angebots-Nr.
Offer -Nr.
MV0000253560

STÖBER ANTRIEBSTECHNIK GmbH+Co. KG
Kieselbronner Str. 12 D-75177 Pforzheim
Telefon +49 (0)7231 582-0 Fax +49 (0)7231 582-1381
Internet: www.stoeber.de eMail: mail@stoeber.de

Maßänderungen durch technische Weiterentwicklungen vorbehalten! Bei Änderungen unterliegt diese Zeichnung nicht dem automatischen Austausch! / Subject to dimensional changes in the interests of technical development! No automatic exchange of the drawing by dimensional changes!