DM 240

MONTAGGIO STANDARD
STANDARD MOUNTING

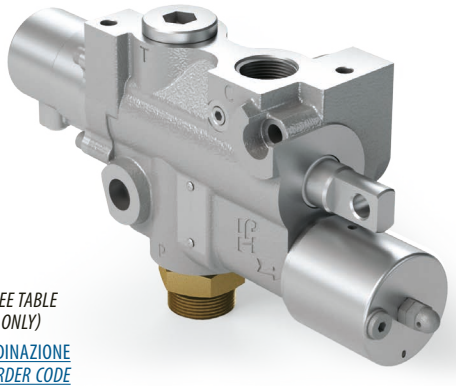

CODICE DI ORDINAZIONE / *ORDERING CODE*

D240 XX X X XXX

SINGOLA TARATURA / *SINGLE SETTING* = 10 ÷ 35 MPa (100 ÷ 350 bar)
(SOLO PER LA VERSIONE "P1" / *WITH VERSION "P1" ONLY)*

DOPPIA e TRIPLA TARATURA / *DOUBLE and TRIPLE SETTING* = VEDI TABELLA / *SEE TABLE*
(SOLO PER LE VERSIONI "P2" - "M2" - "M3" / *WITH VERSIONS "P2" - "M2" - "M3" ONLY)*

PER LA SINGOLA E DOPPIA TARATURA L'ULTIMA LETTERA DEL CODICE DI ORDINAZIONE È SEMPRE **O** / *FOR SINGLE AND DOUBLE SETTING THE LAST LETTER OF THE ORDER CODE IS ALWAYS **O***

TABELLA/*TABLE*

A = 10 MPa	F = 16 MPa	K = 21 MPa	Q = 26 MPa	V = 31 MPa
B = 12 MPa	G = 17 MPa	L = 22 MPa	R = 27 MPa	W = 32 MPa
C = 13 MPa	H = 18 MPa	M = 23 MPa	S = 28 MPa	X = 33 MPa
D = 14 MPa	I = 19 MPa	N = 24 MPa	T = 29 MPa	Y = 34 MPa
E = 15 MPa	J = 20 MPa	P = 25 MPa	U = 30 MPa	Z = 35 MPa

INCREMENTI DI PRESSIONE STANDARD
STANDARD PRESSURE INCREASES

Doppia taratura* *Double settings**	+ 50 bar	+ 80 bar	+ 100 bar	+ 130 bar
Tripla taratura* *Triple settings**	+ 80 + 130 bar	+ 80 + 100 bar	+ 50 + 130 bar	+ 100 + 100 bar

* **SOLO** per versione meccanica / ***ONLY** for mechanical version*

CONNESSIONI PNEUMATICHE / *AIR CONNECTIONS*
0 = 1/8" G
1 = RACCORDO T6 / *T6 FITTING*

RACCORDO D'ENTRATA / *INLET FITTING*
1 = G 3/4" M
2 = G 1" M

P1 = SINGOLA TARATURA / *SINGLE SETTING*
P2 = DOPPIA TARATURA PNEUMATICA / *DOUBLE PNEUMATIC SETTING*
M2 = DOPPIA TARATURA MECCANICA / *DOUBLE MECHANICAL SETTING*
M3 = TRIPLA TARATURA MECCANICA / *TRIPLE MECHANICAL SETTING*

MODELLO / *MODEL*

5

CARATTERISTICHE TECNICHE / *TECHNICAL SPECIFICATIONS*

Portata nominale - Massima in ingresso *Tipping nom. - Max flow rate*	**160-240 l/min**	**Temperatura fluido °C (t)** *Fluid temperature °C (t)*	**-25° + 80°C**
Portata nominale - Massima in scarico *Lowering nom. - Max flow rate*	**250-300 l/min**	**Campo viscosità** *Viscosity range*	**12-100 cSt**
Pressione massima di lavoro *Max working pressure*	**350 bar**	**Filtrazione** / *Filtering* ISO 4406 βx=75	**20/17 25 µm**
Pressione massima di picco (<0.1 s) *Max peak pressure*	**400 bar**	**Peso** *Weight*	**8 kg**
Pressione massima sul T *T port max pressure*	**30 bar**	**Pressione pneumatica massima** *Max pneumatic pressure*	**4.5 - 12 bar**

- Distributore a comando pneumatico a 3 vie (pompa, cilindro, serbatoio).
- Tre posizioni:
  - posizione centrale con pompa in scarico e cilindro bloccato,
  - posizione di salita con mandata al cilindro,
  - posizione di discesa.
- Discesa proporzionale con l'uso dell'apposito comando pneumatico.
- Valvola di max. tarabile fino a 350 bar su bocca "P".
- Valvola di non ritorno.

- *Three way (pump, cylinder, tank) air operated control valve.*
- *Three positions:*
  - *hold,*
  - *tipping,*
  - *lowering.*
- *Variable descent speed with suitable air control.*
- *Relief valve setting up to 350 bar on port "P".*
- *Built-in check valve.*

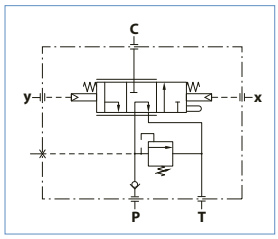

Mod. DM 240 P1

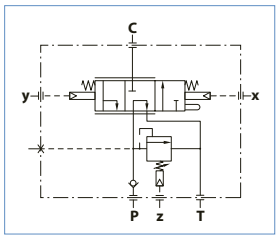

Mod. DM 240 P2

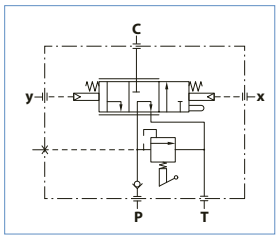

Mod. DM 240 M2 Mod. DM 240 M3

PERDITE DI CARICO / *PRESSURE DROP*

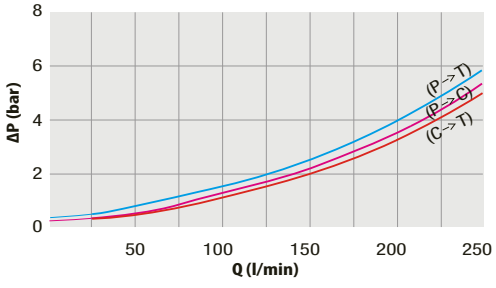

A RICHIESTA: kit guarnizioni di ricambio per DM 240 singola taratura
***ON REQUEST**: seals kit spare for DM 240 single pressure set*

COD. 195KRDM2401

RILIEVI ESEGUITI CON OLIO ISO VG 46 A 50° C (√= 30 cSt)
THE ABOVE SPECIFICATIONS REFER TO OIL TYPE ISO VG 46 AT 50° C (√=30 cSt)

IPH si riserva il diritto di apportare senza alcun preavviso qualsiasi modifica alle caratteristiche tecniche indicate nel presente catalogo.
I dati ivi riportati non sono vincolanti.
IPH reserves the right to modify the technical data listed without notice, the aforementioned data are not binding.

VERSIONE SINGOLA TARATURA / *SINGLE SETTING VERSION*

C = Cilindro / *Cylinder* **X** = Salita / *Tipping*
P = Pompa / *Pump* **Y** = Discesa / *Lowering*
T = Serbatoio / *Tank*

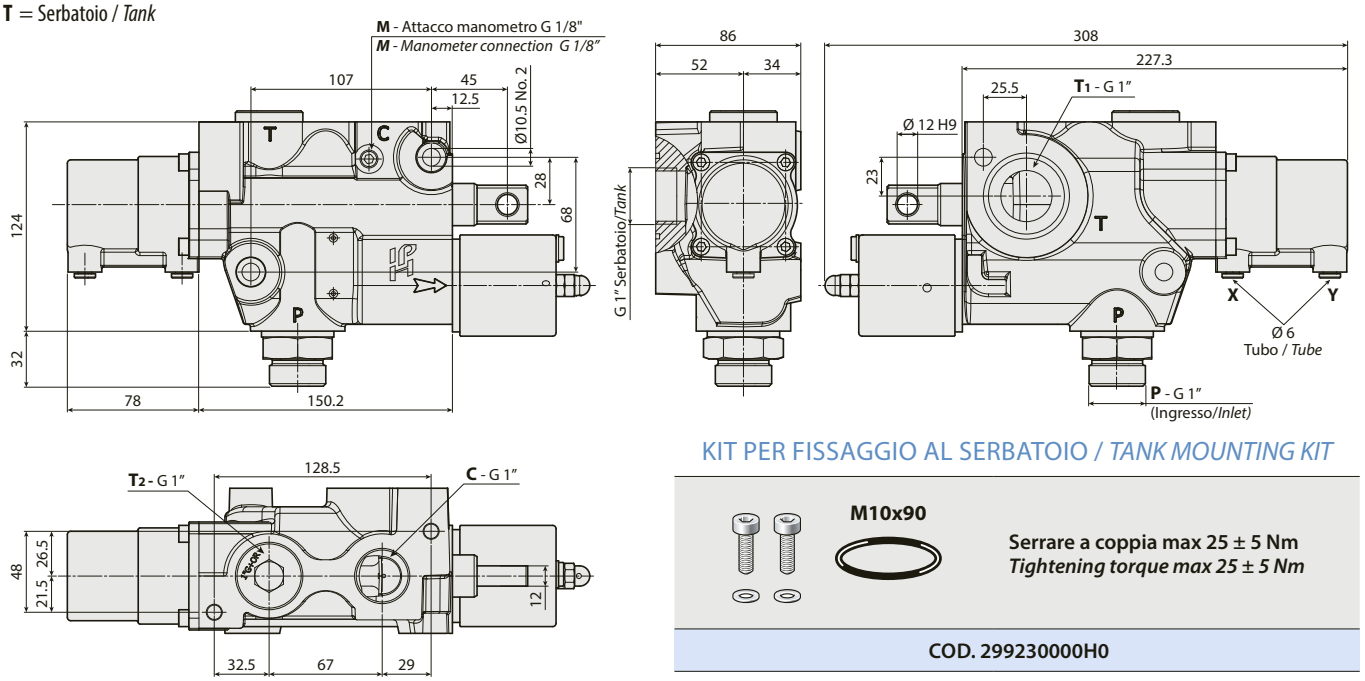

KIT PER FISSAGGIO AL SERBATOIO / *TANK MOUNTING KIT*

M10x90

Serrare a coppia max 25 ± 5 Nm
Tightening torque max 25 ± 5 Nm

COD. 299230000H0

PRESSOSTATO A RICHIESTA / *UPON REQUEST PRESSURE SWITCH*

Coppia di serraggio 30 ± 5 Nm / *Tightening torque:* 30 ± 5 Nm

Pressostato 3 bar per pressioni di lavoro < 160 bar / *Pressure switch at 3 bar for working pressure < 160 bar*	COD. 501PRS163A1
Pressostato 7 bar per pressioni di lavoro > 160 bar / *Pressure switch at 7 bar for working pressure >160 bar*	COD. 501PRS357A1

ESEMPI DI MONTAGGIO / *EXAMPLES OF MOUNTING*

AL TELAIO
TO THE CHASSIS

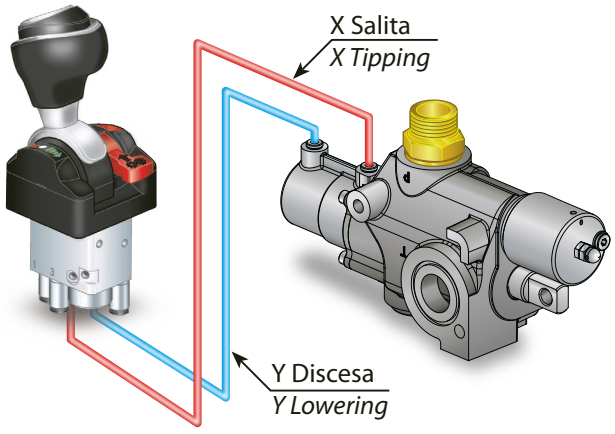

SU BARRA PORTATUBI
ON TUBE SUPPORTING BEAM

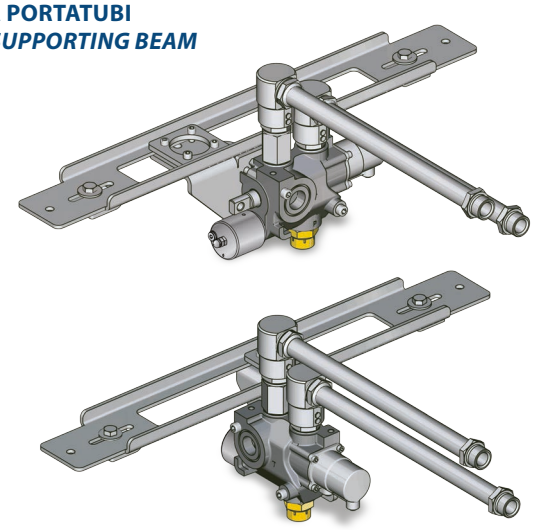

IPH si riserva il diritto di apportare senza alcun preavviso qualsiasi modifica alle caratteristiche tecniche indicate nel presente catalogo.
I dati ivi riportati non sono vincolanti.
IPH reserves the right to modify the technical data listed without notice, the aforementioned data are not binding.