

FAG

# 32010-X-XL

Kegelrollenlager

Kegelrollenlager 320, Hauptabmessungen nach DIN 720, zerlegbar

Schaeffler Material-Nummer
0849114410000

X-life

## Technische Informationen

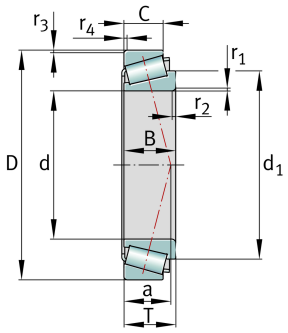


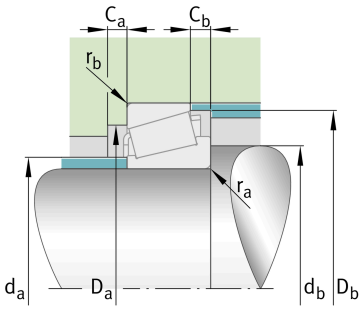


### Ihre aktuelle Produktvariante

| | | |
|---|---|---|
| Toleranzklasse | P6X | Klasse 6X (ISO 492:2023) |
| Wärmebehandlung | Standard | |
| Käfig | Standard | Käfig aus Stahlblech, Fensterkäfig, wälzkörpergeführt |
| Qualitätslevel | XL | X-life |
| Anzahl Wälzkörper-Reihen | 1 | Einreihig |

### Hauptabmessungen und Leistungsdaten

| | | |
|---|---|---|
| d | 50 mm | Bohrungsdurchmesser |
| D | 80 mm | Außendurchmesser |
| B | 20 mm | Breite des Innenringes |
| C | 15,5 mm | Breite des Außenringes |
| T | 20 mm | Breite des Lagers |
| $C_r$ | 79.000 N | Dynamische Tragzahl, radial |
| $C_{0r}$ | 94.000 N | Statische Tragzahl, radial |
| $C_{ur}$ | 14.900 N | Ermüdungsgrenzbelastung, radial |
| $n_G$ | 10.500 1/min | Grenzdrehzahl |
| $n_{\vartheta r}$ | 4.950 1/min | Thermische Bezugsdrehzahl |
| ≈m | 0,381 kg | Gewicht |

Das Datenblatt beinhaltet nur eine Übersicht über die technischen Daten des ausgewählten Produkts. Bitte beachten Sie die weitere Dokumentation zu diesem Produkt. Für weitere Informationen benutzen Sie bitte folgenden Link auf unserer Website

## Anschlussmaße

| | | |
|---|---|---|
| $d_{a\ max}$ | 56 mm | Maximaler Durchmesser der Wellenschulter |
| $d_{b\ min}$ | 56 mm | Minimaler Durchmesser der Wellenschulter |
| $D_{a\ min}$ | 72 mm | Minimaler Durchmesser der Gehäuseschulter |
| $D_{a\ max}$ | 74 mm | Maximaler Durchmesser der Gehäuseschulter |
| $D_{b\ min}$ | 77 mm | Minimaler Durchmesser der Gehäuseschulter |
| $C_{a\ min}$ | 4 mm | Minimaler axialer Freiraum |
| $C_{b\ min}$ | 4,5 mm | Minimaler axialer Freiraum |
| $r_{a\ max}$ | 1 mm | Maximaler Hohlkehlradius an der Welle |
| $r_{b\ max}$ | 1 mm | Maximaler Hohlkehlradius am Gehäuse |

## Abmessungen

| | | |
|---|---|---|
| $r_{1,\ 2\ min}$ | 1 mm | Minimaler Kantenabstand an der breiten Stirnseite des Innenringes |
| $r_{3,\ 4\ min}$ | 1 mm | Minimaler Kantenabstand an der breiten Stirnseite des Außenringes |
| a | 18 mm | Abstand Druckkegelspitze |
| $d_1$ | 67,3 mm | Führungsborddurchmesser des Innenringes |

## Temperaturbereich

| | | |
|---|---|---|
| $T_{min}$ | -30 °C | Betriebstemperatur min. |
| $T_{max}$ | 120 °C | Betriebstemperatur max. |

## Berechnungsfaktoren

| | | |
|---|---|---|
| e | 0,42 | Grenzwert für Fa/Fr für die Anwendbarkeit der versch. Werte der Faktoren X und Y |
| Y | 1,42 | Dynamischer Axiallastfaktor |
| $Y_0$ | 0,78 | Statischer Axiallastfaktor |

## Zusätzliche Informationen

| | | |
|---|---|---|
| | T3CC050 | Vergleichsbezeichnung nach ISO 10317 und ISO 355 |

Das Datenblatt beinhaltet nur eine Übersicht über die technischen Daten des ausgewählten Produkts. Bitte beachten Sie die weitere Dokumentation zu diesem Produkt. Für weitere Informationen benutzen Sie bitte folgenden Link auf unserer Website

## Eigenschaften



Radiale Last



Axiale Last aus einer Richtung


Fettschmierung


Ölschmierung


Nicht abgedichtet

Das Datenblatt beinhaltet nur eine Übersicht über die technischen Daten des ausgewählten Produkts. Bitte beachten Sie die weitere Dokumentation zu diesem Produkt. Für weitere Informationen benutzen Sie bitte folgenden Link auf unserer Website