Vue 3D

Cliquez sur le modèle pour activer les fonctions de CAO interactifs.

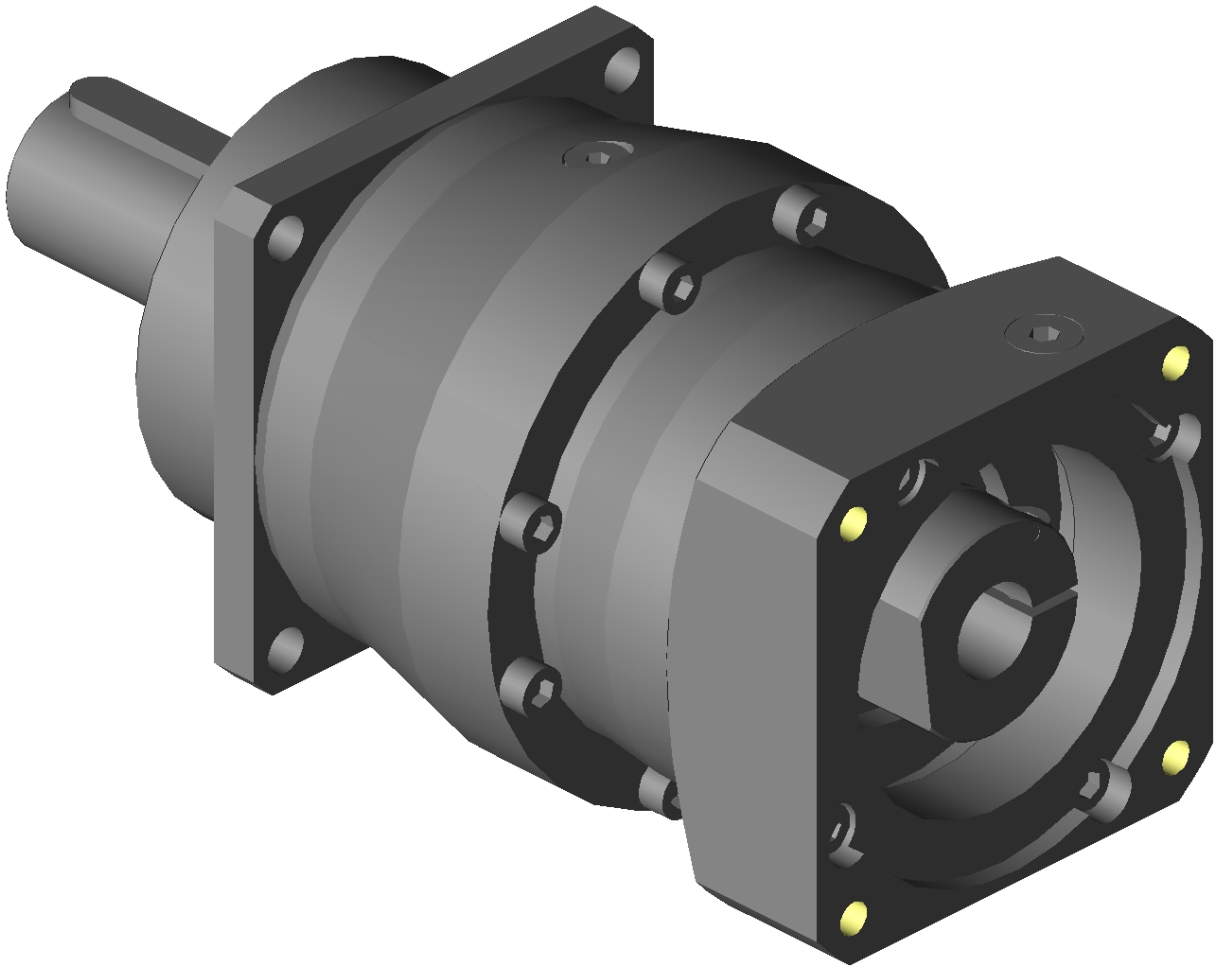

Attachments

EasyDrawings.SEP200MATITCH20261030095119.8392440.stp (STP AP 214)

Remarque : Pour utiliser pleinement toutes les fonctionnalités numériques de ce document, telles que les pièces jointes ou l'aperçu 3D interactif, vous avez besoin d'Adobe Acrobat Reader.

Veuillez double-cliquer avec le bouton gauche de la souris sur un symbole d'épingle pour ouvrir un fichier. Vous pouvez également enregistrer un fichier lorsque vous cliquez sur le symbole avec le bouton droit de la souris.

Sous réserve de modification des cotes en raison de perfectionnements techniques!

Configuration

P532ME Configuration du réducteur	
Type de réducteur pignon et crémaillère	Sans
Jeu rotatif	Standard
Modèle d'arbre	Arbre plein avec clavette
Dimension d'arbre	Dia. 32x58
Modèle de carter	Car. 101 / bord 90 / cercle de trous 120 / i2=88
Position de montage (côté flèche = côté inférieur de réducteur)	Au choix
Configuration entrée	
Joint à lèvre d'entrée	Standard
Raccordement du moteur	Car. 100 / bord 95 / cercle de trous 115 / M8 / c=21
Diamètre arbre moteur	Dia. 19 sans clavette
Accès vis de serrage	270 deg.

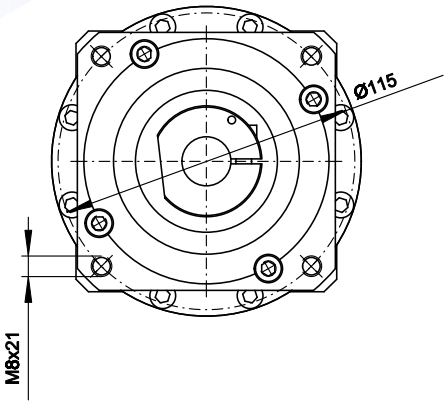

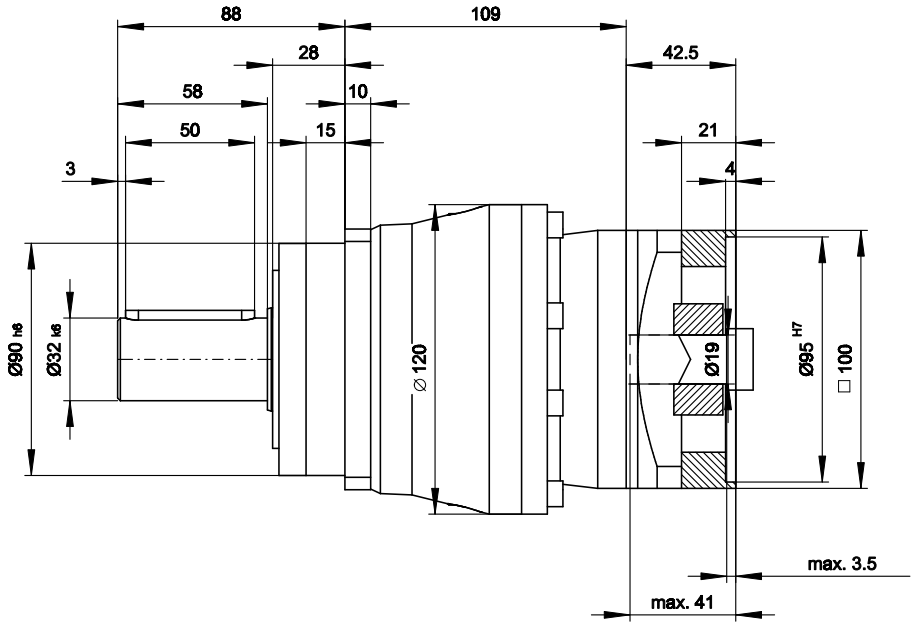

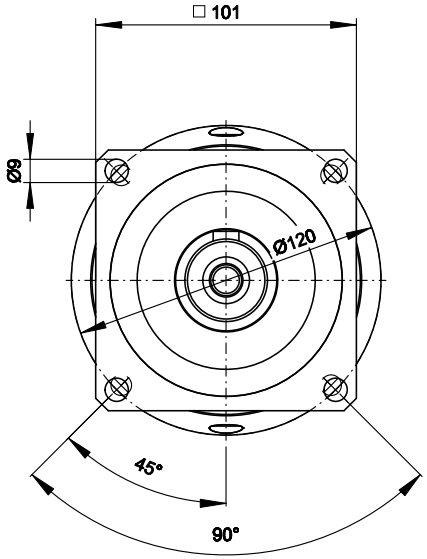

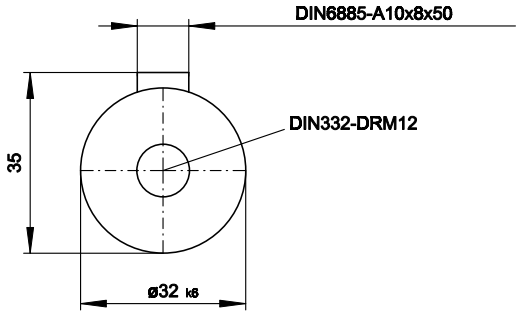

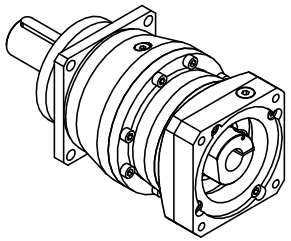

Dimensions hors toléances de surfaces traitées +/-1mm. Les tolérances générales des pièces coulées sont soumises aux contraintes de la norme DIN EN ISO 8062-3. Plus d'informations sur demande.

Date:	30/10/2026	Échelle:	1:2.06	Unité:	mm	Format:	A3

Article: P532ME

STÖBER ANTRIEBSTECHNIK GmbH + Co. KG
Kieselbronner Str. 12 * 75177 PFORZHEIM * GERMANY
+49 7231 582-0 * mail@stoeber.de * www.stoeber.com

Le présent document a été créé électroniquement. Toutes les informations qu'il contient ne deviennent contraignantes qu'après confirmation par le fabricant. Sous réserve de modifications des dimensions dictées par les perfectionnements techniques.
Le dessin n'est pas automatiquement remplacé en cas de modifications!