Motor pump selection / Selezione motore

Please check the table below to select the right motor.
Controllare la tabella per selezionare il motore adatto.

Size	Motor form/ *Forma motore*	56 AC9	63 AC11	71 AC14	80 AC19	90 AC24	100 AC28	112 AC28	132 AC38
GR 20	B14	✓	✓	✓	✓				
	B5		✓	✓	✓				
GR 25	B14			✓	✓				
	B5			✓	✓				
GR 32	B14				✓	✓			
	B5				✓	✓			
GR40	B14				✓	✓	✓	✓	
	B5				✓	✓	✓	✓	
GR45	B5				✓	✓	✓	✓	✓
GR55	B5						✓	✓	✓
GR60	B5						✓	✓	✓
GR70	B5						✓	✓	✓

All data reported by catalogue can change without any notice. *I dati presenti nel catalogo possono cambiare senza preavviso.*
GR80, GR90, GR110 are not available with hollow shaft. *GR80, GR90, GR110 non sono disponibili con albero cavo.*

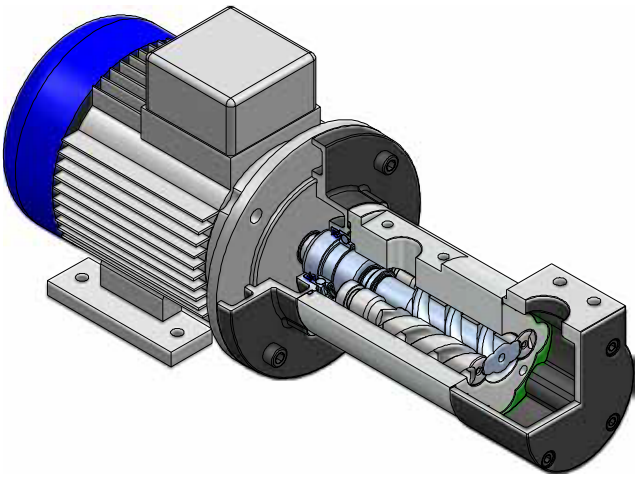

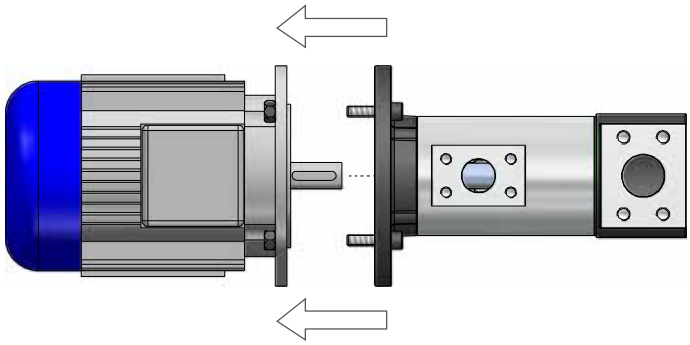

IEC standard motor