Datenblatt / Data sheet: F 190-4-2.3
FT 190-4-2.3

FRIEDRICH Standard | 50 Hz

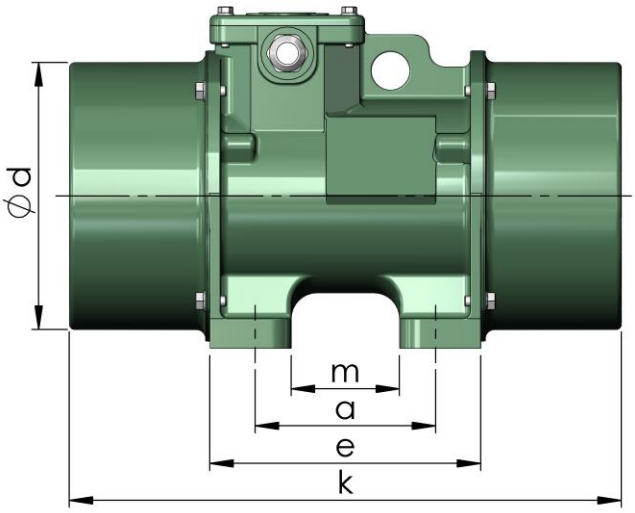

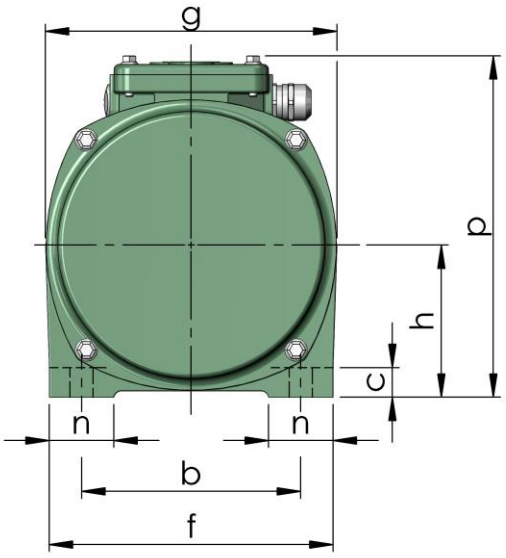

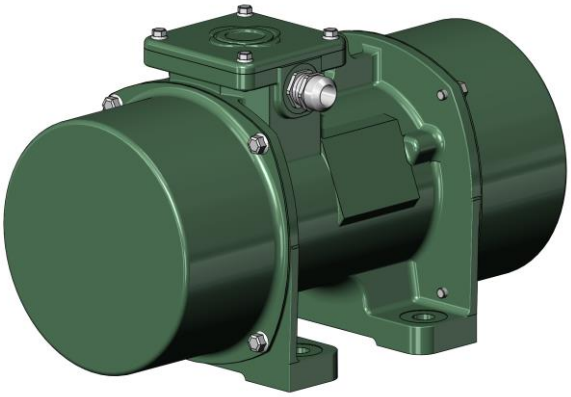

Allgemeine Informationen / General information

Schutzart / Protective category: IP69K*
Geschmiert auf Lebenszeit / Lubricated for life
Wartungsfrei / Maintenance-free
Tropenisolation: Serienmäßig / Tropical insulation: standard
Haubenmaterial: Stahl / Material end covers: steel
Wärmeklasse F (155 °C) gemäß DIN EN 60034-1 / Thermal class F (155 °C) according to DIN EN 60034-1
Betriebsart: Dauerbetrieb (S1) und diskontinuierlicher Betrieb bei 100 % Fliehkraft / Operation: Permanent operation (S1) and discontinuous operation at 100 % centrifugal force
Zulässige Umgebungstemperatur / Permissible environmental temperatures: -20 °C bis / up to +40 °C
Motor ist für den Betrieb mit einem Frequenzumformer geeignet / Motor is suitable for operation with a frequency converter
Minimal zulässige Fliehkrafteinstellung liegt bei 30 % / Minimum permissible centrifugal force setting is 30 %

*Schutzart gilt nur bei Standard-Kabelverschraubung / Protective category only applies to standard cable gland

Maße / Dimensions [mm]

a	b	c	d	d1	e	f	g	h	k	k3	m	n	p
140	170	22	250	-	220	210	272	140	520	-	90	45	293

Technische Daten / Technical data

Arbeitsmoment / Working moment [kgcm]	190
Fliehkraft / Centrifugal force [N]	23.450
Arbeitsmoment statisch / Working moment static [kgmm]	950
Frequenz / Frequency [Hz]	50
Nenndrehzahl / Nominal speed [rpm]	1500
Leistungsaufnahme / Power consumption [kW]	1,10
Anlaufstromverhältnis / Starting current ratio [IA/IN]	6,6
Leistungsfaktor / Power factor [cos ϕ]	0,82
Gewicht / Weight [kg]	79
Kabelquerschnitt / Cable cross section [mm²]	1,5
Befestigungsschrauben / Fastening screw [8.8]	4xM16

Spannung / Voltage [V]	Nennstrom / Full load amperage [A]
Δ 220 / Y 380	4,24 / 2,45
Δ 230 / Y 400	4,05 / 2,33
Δ 240 / Y 415	3,88 / 2,25

Sonderausführung und Zubehör auf Anfrage:

(T)/(PTC) Thermistorschutz Abschaltung 120°C
Zertifizierung für Explosionsgefährdete Bereiche vorhanden
Spezialausführung bis -68 °C
Alle technischen Daten ohne Gewähr
(HE) Edelstahlhaube
(HG) Flanschgeteilte Haube
(K) gekoppelte Ausführung
Antikondensheizung

Bitte laden Sie sich die aktuelle Fassung unserer Betriebs- und Montageanleitung aus dem Downloadbereich unserer Homepage www.friedrich-schwingtechnik.de herunter.

Special designs and accessories on request:

(T)/(PTC) Thermistor protection shutdown 120°C
Certification for hazardous areas available
Special design down to -68 °C
All technical data without guarantee
(HE) Stainless steel end cover
(HG) Flange divided end cover
(K) Coupled version
Anti-condensation heating

Please download the current version of our Installation and Operating Manuel from our website www.friedrich-schwingtechnik.de.

Datenblatt Revision / Data sheet revision: R0

Datum Datenblatt / Data sheet dated: 23.10.2026