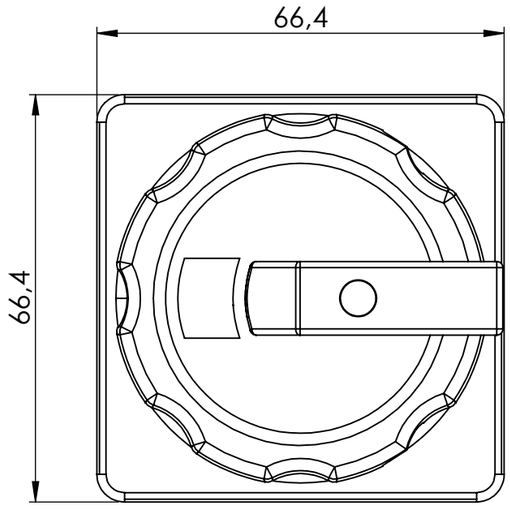

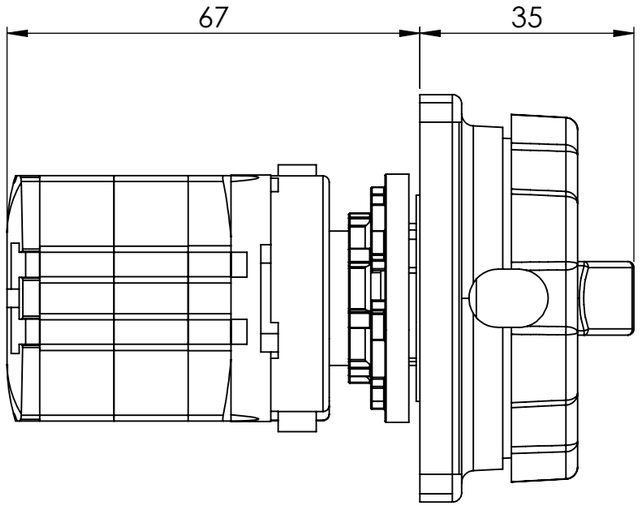

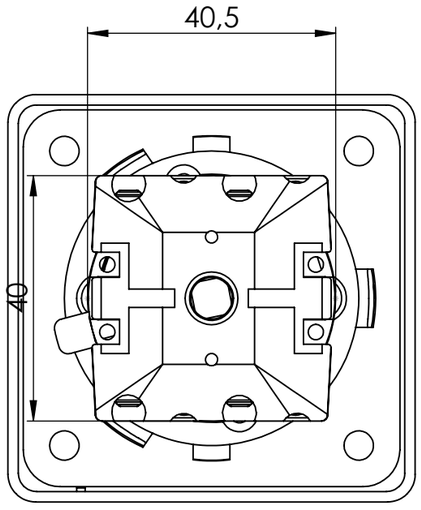

Bohrbild / Hole pattern

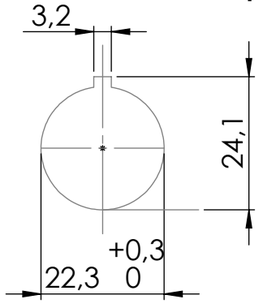

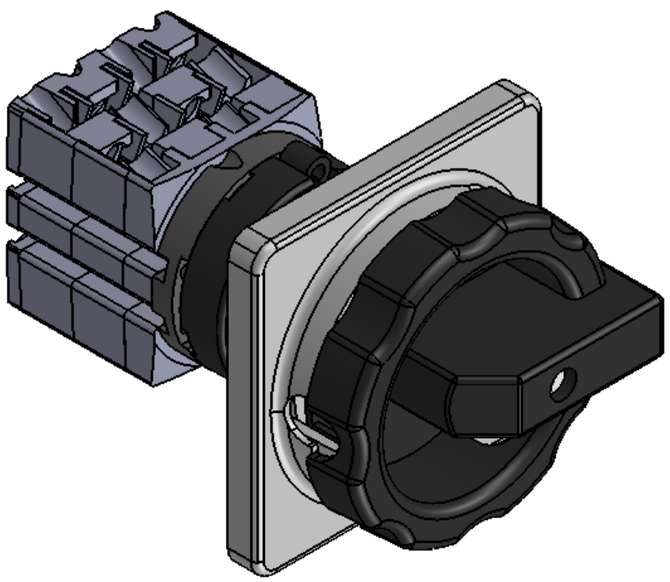

Schaltertype / Switch type:
WAE2024/HLT20/2ZM/Z33SW/PE

Ue	690VAC
Ith	20A
AC23 (400V)	7,5kW
AC3 (400V)	5,5kW
Anschlussquerschnitt max / Connection cross	4mm²
Drehmoment Klemmen / Torque clamps	1,1Nm
Verlustleistung je Kontakt bei Nennstrom / Power loss 1 contact:	2,3W
Umgebungstemperatur / Ambient temp:	-30°C - +70°C
Schutzart / Protection	IP65

sontheimer

Sontheimer Elektro-Schaltgeräte GmbH
Wendelsteiner Str. 5
91126 Schwabach