Minebea intec
The true measure

Tisch- und Bodenwaage Midrics®

Die robuste Komplettwaage für die zuverlässige Qualitätskontrolle

GERMAN QUALITY
German Quality

Die Tisch- und Bodenwaage Midrics® bewährt sich in einer Vielzahl Industrien wie zum Beispiel der Lebensmittel-, Pharma-, Chemie-, Elektro- oder Metallindustrie. Sie ist robust, langlebig und leicht zu reinigen. Der Wägeindikator kann je nach Applikation unabhängig vom Standort der Plattform aufgestellt oder auf eine Standsäule montiert werden.

Immer die richtige Lösung für jede dieser Applikationen:

- Verwiegen
- Zählen
- Abfüllen und Dosieren
- Rezeptieren
- Füllmengen-kontrolle
- Klassieren

Technische Spezifikationen

Allgemeine technische Daten Tisch- und Bodenwaage Midrics®, Wägeindikatoren und Plattformen

Parameter	Beschreibung	
Kombinationsmöglichkeiten	– 2 Wägeindikatoren – 10 Lastbereiche von 3 kg bis 3 t – 13 Plattformabmessungen	
Material	MIS... Wägeindikator: Edelstahl MW.P.../MAPP... Wägeindikator: Edelstahl Wägeplattform: – Stahl verzinkt bzw. schlag-, kratz- und abriebfeste Pulverbeschichtung, Farbton NCSS3502-B (RAL7040) Lastplatte: – Edelstahl AISI304 (bis 800 × 600 mm) – Stahl pulverbeschichtet (ab 800 × 800 mm)	MW.S.../MAPS... Wägeindikator: Edelstahl Wägeplattform: – Edelstahl AISI304 Lastplatte: – Edelstahl AISI304
Wägeindikator	Beigestellt, optional mit Anschraubblech, bzw. Stativ zur Befestigung an der Plattform	
Sonstiges	– 4 × höhenverstellbare Fußschrauben – Nivelliervorrichtung – Überlastsicherung	
Auflösung (nicht eichfähig)	Modellabhängig, bis zu 15.000 d	
Auflösung (eichfähig, Genauigkeitsklasse III)	Modellabhängig, bis zu 2x3.000 e (MR)	
Wägesystem	Eine oder vier Wägezellen C3	
IP-Schutz	MIS... – Wägeindikator: IP65 MW.P.../MAPP... – Wägeplattform: IP65 – Wägeindikator: IP65	MW.S.../MAPS... – Wägeplattform: IP67 (Wägezelle IP68) – Wägeindikator: IP65
Datenschnittstellen (2 Steckplätze)	Optional: – RS 232 – RS 485/422 – Analogausgang 0/4..20 mA, 0–10 V, 16-bit – Digital I/O (5 Ein- und 5 Ausgänge) – Ethernet TCP/IP und Modbus TCP	
Interner Alibispeicher	Optional: 130.000 Datensätze	
Umfangreiches Zubehör	– Auffahrrampen – Fundamentrahmen – Rollenbahnen – Aufstellböcke	– Kabel – Drucker – Wandhalterungen – Software – Stative
Stromversorgung	100 – 240 V AC (–15% /+10%), 50 – 60 Hz, max. 17 W/23 VA Optional: – 22,8 - 26,7 V DC, max. 12 VA – 22,8 - 26,7 V AC, 50–60 Hz, max. 12 VA – über internes Akkupack	
Netzkabellänge	3 m	
Einsatztemperaturbereich Genauigkeitsklasse III	-10 ... +40°C	
Einsatztemperaturbereich nicht geeicht	-10 ... +40°C	
Lagertemperaturbereich	-10 ... +40°C	

Parameter	Beschreibung
Störaussendung	Gemäß EN 61326-1, Klasse B (IEC 61326-1)
Elektrische Sicherheit	Gemäß EN 61010-1 (IEC 61010-1) EN60950 (IEC950)
Störfestigkeit	Gemäß EN 61326-1, industrielle Bereiche (IEC 61326-1)
Nettogewicht / Bruttogewicht	MW/MAP...DC... (320 × 240 mm) 5 / 6,2 kg MW/MAP...ED... (400 × 300 mm) 8 / 9,9 kg MW/MAP...FE... (500 × 400 mm) 14,7 / 16,7 kg MW/MAP...GF... (650 × 500 mm) 28 / 42,1 kg MW/MAP...IG... (800 × 600 mm) 38 / 52,1 kg MW/MAP...II... (800 × 800 mm) 51 / 66 kg MW/MAP...LI... (1.000 × 800 mm) 60 / 75 kg MW/MAP...LL... (1.000 × 1.000 mm) 72 / 96 kg MW/MAP...NL... (1.250 × 1.000 mm) 88 / 112 kg MW/MAP...NN... (1.250 × 1.250 mm) 120 / 146 kg MW/MAP...RN... (1.500 × 1.250 mm) 137 / 174 kg MW/MAP...RR... (1.500 × 1.500 mm) 160 / 198 kg MW/MAP...WR... (2.000 × 1.500 mm) 217 / 261 kg

Allgemeine technische Daten Midrics® Wägeindikatoren

Parameter	Beschreibung
Wägezellenanschluss	Speisespannung: 8,4 V Verfügbare Sensortechnik: 4 oder 6 Leitertechnik
Brückenimpedanz	83 Ohm bis 2.000 Ohm
Messsignalhub	0 mV bis 29,4 mV
Messsignal/Eichwert	min. 0,672 µV/e
Empfindlichkeit	Max. 4 Mio. Schritte (intern)
Nettogewicht	(ca.) 2,3 kg

Wägeindikatoren Tisch- und Bodenwaage Midrics®

Midrics® Wägeindikator MIS1

Midrics® Wägeindikator MIS2

Bedienoberfläche	Level 1	Level 2
Keyboard	5 Tasten	23 Tasten
Anzeige	14 Segmente 20 mm Wägewertanzeige	14 Segmente 20 mm Wägewertanzeige plus Applikationssymbole

Applikationen	Level 1	Level 2
Wägen	●	●
Datenübermittlung an Drucker/PC	●	●
Zählen		●
Prozentwägen		●
Mittelwertbildung		●
Kontrollieren/Klassieren		●
Summieren		●
Netto-Total		●
Identifier (4 × 40 Zeichen)		●
Datum/Uhrzeit (optional)	●	●
Interner Alibispeicher (optional)	●	●

Wägeplattformen MW.../MAP...

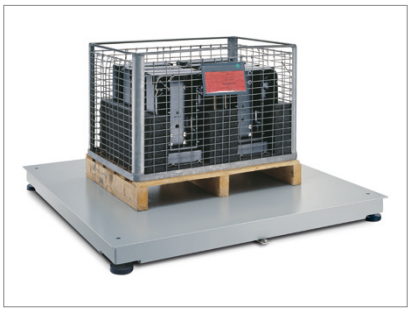

Beispielhafte Abbildungen verfügbarer Wägeplattformen

Bestellcode	Lastbereich in kg	Ablesbarkeit in g			Material E: Edelstahl; V: Verzinkt; P: Pulverbeschichtet				Kabellänge Wägeplattform ca. in m
		nicht eichfähig	eichfähig		MW.P.../MAPP...		MW.S.../MAPS...		
		- L	- LCE	- NCE	Lastplatte	Unterbau	Lastplatte	Unterbau	
1-3DC	3	0,2	1	0,5/1	E	V	E	E	2,5
1-6DC	6	0,5	2	1/2	E	V	E	E	2,5
1-15DC	15	1	5	2/5	E	V	E	E	2,5
1-30ED	30	2	10	5/10	E	V	E	E	2,5
1-30FE	30	2	10	5/10	E	V	E	E	2,5
1-60ED	60	5	20	10/20	E	V	E	E	2,5
1-60FE	60	5	20	10/20	E	V	E	E	2,5
1-60GF	60	5	20	10/20	E	P	E	E	2,5
1-60IG	60	5	20	10/20	E	P	E	E	2,5
1-150FE	150	10	50	20/50	E	V	E	E	2,5
1-150GF	150	10	50	20/50	E	P	E	E	2,5
1-150IG	150	10	50	20/50	E	P	E	E	2,5
4-150II	150	10	50	20/50	P	P	E	E	6
4-150LL	150	10	50	20/50	P	P	E	E	6
4-150NN	150	10	50	–	P	P	E	E	6
1-300GF	300	20	100	50/100	E	P	E	E	2,5
1-300IG	300	20	100	50/100	E	P	E	E	2,5
4-300II	300	20	100	50/100	P	P	E	E	6
4-300LL	300	20	100	50/100	P	P	E	E	6
4-300NN	300	20	100	50/100	P	P	E	E	6
4-600II	600	50	200	100/200	P	P	E	E	6
4-600LI	600	50	200	100/200	P	P	E	E	6
4-600LL	600	50	200	100/200	P	P	E	E	6
4-600NL	600	50	200	100/200	P	P	E	E	6
4-600NN	600	50	200	100/200	P	P	E	E	6
4-600RN	600	50	200	100/200	P	P	E	E	6
4-600RR	600	50	200	100/200	P	P	E	E	6
4-600WR	600	50	200	100/200	P	P	E	E	6
4-1500II	1.500	100	500	200/500	P	P	E	E	6
4-1500LI	1.500	100	500	200/500	P	P	E	E	6
4-1500LL	1.500	100	500	200/500	P	P	E	E	6
4-1500NL	1.500	100	500	200/500	P	P	E	E	6
4-1500NN	1.500	100	500	200/500	P	P	E	E	6
4-1500RN	1.500	100	500	200/500	P	P	E	E	6

Bestellcode	Lastbereich in kg	Ablesbarkeit in g			Material E: Edelstahl; V: Verzinkt; P: Pulverbeschichtet				Kabellänge Wägeplattform ca. in m
		nicht eichfähig	eichfähig		MW.P.../MAPP...		MW.S.../MAPS...		
		- L	- LCE	- NCE	Lastplatte	Unterbau	Lastplatte	Unterbau	
4-1500RR	1.500	100	500	200/500	P	P	E	E	6
4-1500WR	1.500	100	500	200/500	P	P	E	E	6
4-3000II	3.000	200	1.000	500/1.000	P	P	E	E	6
4-3000LI	3.000	200	1.000	500/1.000	P	P	E	E	6
4-3000LL	3.000	200	1.000	500/1.000	P	P	E	E	6
4-3000NL	3.000	200	1.000	500/1.000	P	P	E	E	6
4-3000NN	3.000	200	1.000	500/1.000	P	P	E	E	6
4-3000RN	3.000	200	1.000	500/1.000	P	P	E	E	6
4-3000RR	3.000	200	1.000	500/1.000	P	P	E	E	6
4-3000WR	3.000	200	1.000	500/1.000	P	P	E	E	6

Maximale additive Vorlast und maximale Tragfähigkeit

Ausführung lackiert und Edelstahl					
Wägebereich	Abmessung	Maximale additive Vorlast	Tragfähigkeit Mitte	Tragfähigkeit Seite	Tragfähigkeit Ecke
3 kg	320×240 mm	–	25 kg	20 kg	15 kg
6 kg	320×240 mm	0,6 kg	25 kg	20 kg	15 kg
15 kg	320×240 mm	1,5 kg	25 kg	20 kg	15 kg
30 kg	400×300 mm	3 kg	100 kg	60 kg	40 kg
30 kg	500×400 mm	3 kg	200 kg	150 kg	100 kg
60 kg	400×300 mm	6 kg	100 kg	60 kg	40 kg
60 kg	500×400 mm	6 kg	200 kg	150 kg	100 kg
60 kg	650×500 mm	6 kg	200 kg	150 kg	100 kg
60 kg	800×600 mm	6 kg	200 kg	150 kg	100 kg
150 kg	500×400 mm	15 kg	200 kg	150 kg	100 kg
150 kg	650×500 mm	15 kg	200 kg	150 kg	100 kg
150 kg	800×600 mm	15 kg	200 kg	150 kg	100 kg
150 kg	ab 800×800 mm	15 kg	3.500 kg	3.000 kg	1.500 kg
300 kg	650×500 mm	30 kg	400 kg	300 kg	200 kg
300 kg	800×600 mm	30 kg	400 kg	300 kg	200 kg
300 kg	ab 800×800 mm	30 kg	3.500 kg	3.000 kg	1.500 kg
600 kg	ab 800×800 mm	60 kg	3.500 kg	3.000 kg	1.500 kg
1.500 kg	ab 800×800 mm	150 kg	3.500 kg	3.000 kg	1.500 kg
3.000 kg	ab 800×800 mm	300 kg	3.500 kg	3.000 kg	1.500 kg

* Die angegebene Vorlast gilt nur für den nicht-eichpflichtigen Verkehr.

Technische Zeichnungen

Wägeplattformen MW.../MAP...

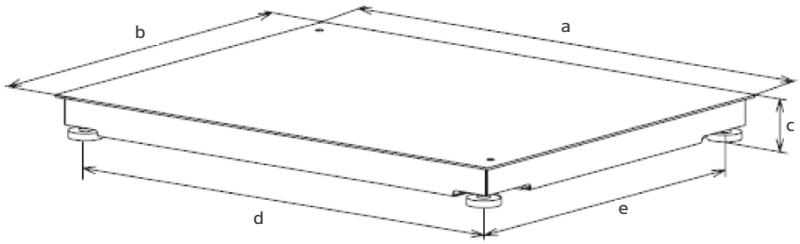

Bauform 3: ..II, ..LI, ..LL, ..NL, ..NN, ..RN, ..RR, ..WR

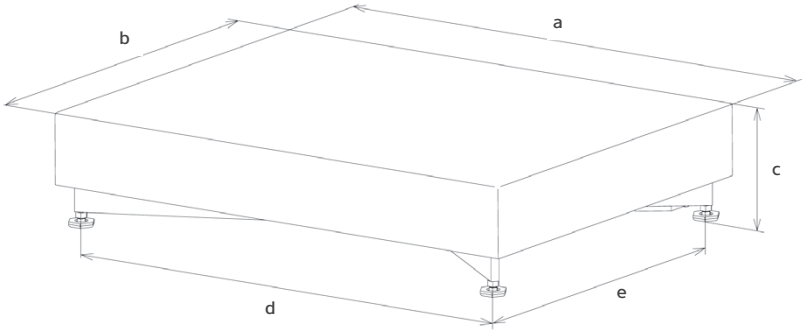

Bauform 2: ..GF, ..IG

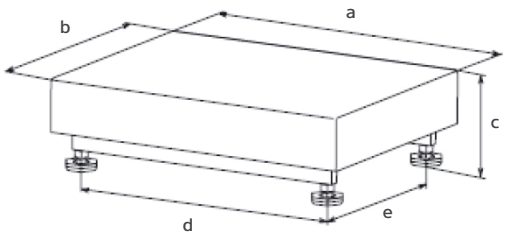

Bauform 1: ..DC, ..ED, ..FE

Bauform	a	b	c	d	e
...DC-	320	240	85...100	275	195
...ED-	400	300	96...111	356	256
...FE-	500	400	110...125	455	355
...GF-	650	500	142...162	603	453
...IG-	800	600	142...162	752	552
...II-	800	800	100...105	700	700
...LI-	1.000	800	100...105	900	700
...LL-	1.000	1.000	100...105	900	900
...NL-	1.250	1.000	100...105	1.150	900
...NN-	1.250	1.250	100...105	1.150	1.150
...RN-	1.500	1.250	100...105	1.400	1.150
...RR-	1.500	1.500	100...105	1.400	1.400
...WR-	2.000	1.500	100...105	1.900	1.400

Alle Maßangaben in mm

Wägeindikatoren MW.../MIS...

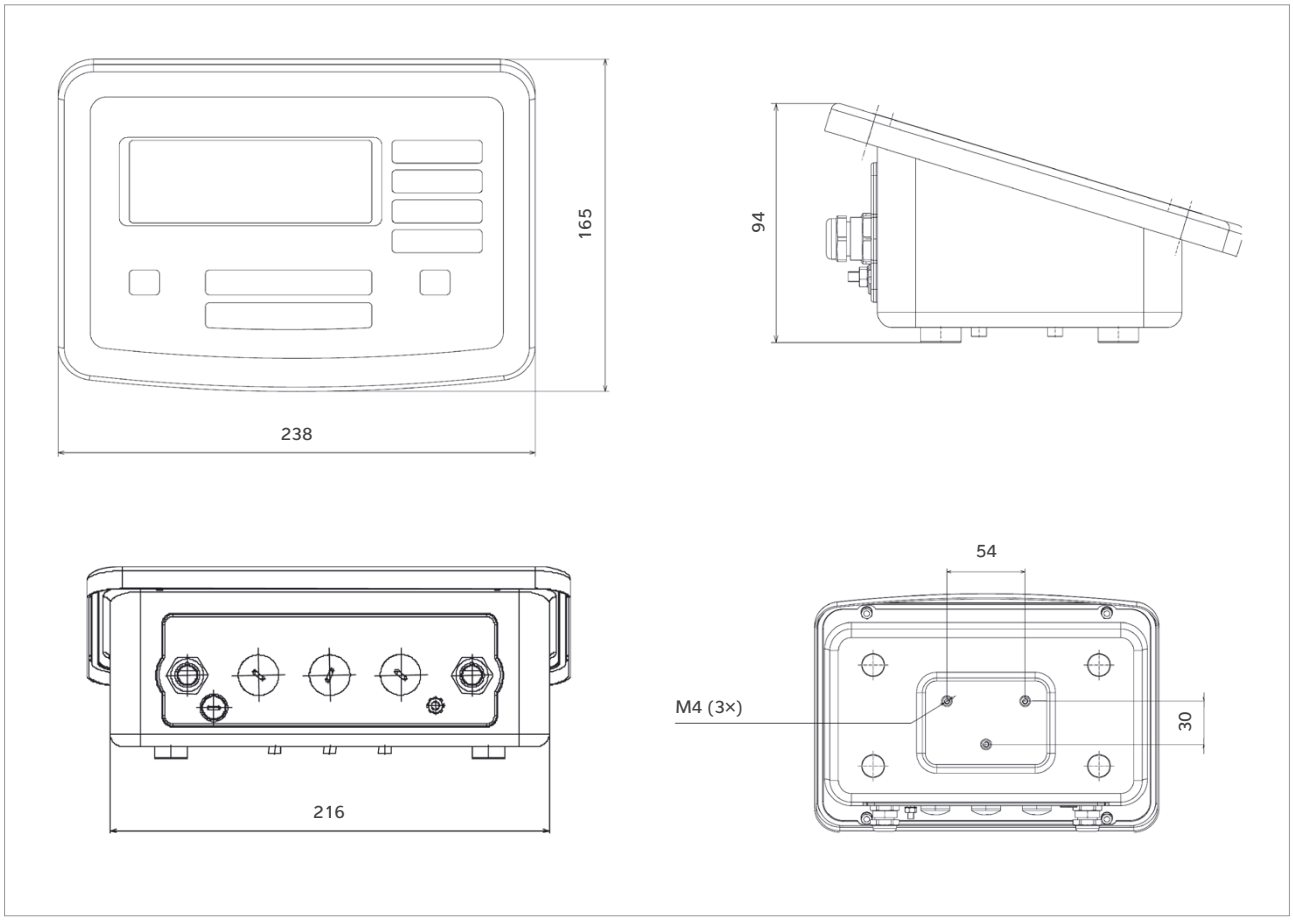

Alle Maßangaben in mm

Optionen

Schnittstellen für Tisch- und Bodenwaage und Wägeindikatoren Midrics®

COM 1	Bestellbezeichnung als Option	Bestellbezeichnung als Zubehör
RS232	A11	YDO01M-232
RS232, Echtzeituhr	A31	YDO01M-232CLK

UniCOM	Bestellbezeichnung als Option	Bestellbezeichnung als Zubehör
RS232, Steuerausgänge	A1	YDO01M-232CO
RS422	A2	YDO01M-485
RS485	A3	YDO01M-485
Digitale 5 Ein-/5 Ausgänge	A5	YDO01M-IO
Analog Ausgang	A9	YDA01M-20MA
Ethernet TCP/IP, Modbus TCP	B9	YDO01M-EN

Ausrüstung für Tisch- und Bodenwaage und Wägeindikatoren Midrics®

Beschreibung	Bestellbezeichnung als Option	Bestellbezeichnung als Zubehör
24-Volt-Netzteil	L8	YAS02MI
Interner Akkupack	L9	
Interner Alibispeicher	E5	
Trennbare Verbindung Wägeindikator - Wägeplattform	X1	YAS99I
Schutzart ATEX Zone 2 und Zone 22	Y2	
Libelle für nicht eichfähige Varianten	L11	
Aufstellbügel, auch zur einfachen Wandmontage geeignet	G1	
Geeicht ab Werk für den Aufstellort (nur für den EWR)	F1	

Kabel für Tisch- und Bodenwaage und Wägeindikatoren Midrics®

Beschreibung	UniCOM	COM1	Bestellbezeichnung als Zubehör
Anschlusskabel für PC, 9-pin D-SUB Buchse, 6 m	M34	M4	YCC02-D09F6
Anschlusskabel für Drucker YDP21, 9-pin D-SUB Buchse, 6 m		M9	YCC02-D09F6
Anschlusskabel für Drucker YDP05, YDP14IS, 9-pin D-SUB Stecker, 6 m	M33	M3	YCC02-D09M6
Anschlusskabel für div. Zubehör, 12-pol. Rundbuchse, 6 m	M36		YCC02-R12F6
Anschlusskabel für div. Zubehör, 25-pin D-SUB Buchse, 6 m	M31		YCC02-D25F6
Ethernet-Anschlusskabel, Kabelverschraubung auf RJ45-Stecker, 7 m	M38		YCC03-RJ45M7

Zubehör

Drucker für Tisch- und Bodenwaage und Wägeindikatoren Midrics®

Beschreibung	Bestellbezeichnung
Nadel-Hochgeschwindigkeits-Matrixdrucker	YDP21
Streifen-/Etikettendrucker, mit Thermodirektdruckwerk, 60 mm Papierbreite	YDP05
Streifen-/Etikettendrucker, mit Thermodirektdruckwerk, 108 mm Papierbreite	YDP14IS-0CEUV
Streifen-/Etikettendrucker, mit Thermotransferdruckwerk, 108 mm Papierbreite	YDP14S-0CEUVTH

Software für Tisch- und Bodenwaage und Wägeindikatoren Midrics®

Beschreibung	Bestellbezeichnung
SartoConnect 4.0	YSC03
Minebea Intec OPC Server	6289OPC

Ausrüstung für Tisch- und Bodenwaage und Wägeindikatoren Midrics®

Beschreibung	Bestellbezeichnung
Arbeitsschutzhauben für Anzeigeeinheit (2 Stück)	YDC01SW
Kabelverschraubung (PG) für Kabel mit Durchmesser 4,5 bis 9 mm, M16 × 1,5	YAS04CIS
Kit für Wägeindikator Schalttafeleinbau	YAS03MI

Wandhalterung für Tisch- und Bodenwaage und Wägeindikatoren Midrics®

Beschreibung	Bestellbezeichnung
Wandhalter Edelstahl (Schräge Montagefläche)	YDH01CIS
Wandhalter Edelstahl, Wägeindikator kippbar	YDH02CIS
Wandhalter Edelstahl (Flache Montagefläche)	YDH04CIS

Bodenstativ für Tisch- und Bodenwaage und Wägeindikatoren Midrics®

Beschreibung	Bestellbezeichnung
Bodenstativ Edelstahl, Höhe 1,1 m (auch zum Einsatz in Zone 1, 2, 21, 22)	YDH03CIS

Beschreibung Bodenstativ Zubehör	Bestellbezeichnung
Stativstreben in Edelstahl (4 Streben)	YBP03CIS
Platte zur Aufnahme Drucker, für Bodenstative, Aufstellbockstative	YPP01CWS
Halter für Barcodeleser, anzubringen an: Bodenstative, Bockstative	YBH01CWS

Stativ, Edelstahl, zur Befestigung Wägeindikator an Plattform für Tisch- und Bodenwaage Midrics®

Beschreibung	Bestellbezeichnung
Für Plattformabmessung 320 × 240 mm, Stativhöhe 330 mm	YDH01CWS
Für Plattformabmessung 400 × 300 mm und 500 × 400 mm, Stativhöhe 500 mm	YDH02CWS
Für Plattformabmessung 500 × 400 mm, Stativhöhe 750 mm	YDH03CWS
Anschraubblech für Plattformabmessung 400 × 300 mm und 500 × 400 mm (vorgesetzte Anzeige)	YDH12CWS

Auffahrrampe für Tisch- und Bodenwaage und Wägeplattformen Midrics®

Beschreibung Auffahrrampe, lackiert	Bestellbezeichnung
Für Plattformabmessung 800 × 800 mm, 1.000 × 800 mm (Abmessung Rampe: 1.200 × 800 mm)	YAR01MAPP
Für Plattformabmessung 1.000 × 800mm, 1.000 × 1.000 mm, 1.250 × 1.000 mm (Abmessung Rampe: 1.200 × 1.000 mm)	YAR02MAPP
Für Plattformabmessung 1.250 × 1.000 mm, 1.250 × 1.250 mm, 1.500 × 1.250 mm (Abmessung Rampe: 1.200 × 1.250 mm)	YAR03MAPP
Für Plattformabmessung 1.500 × 1.250 mm, 1.500 × 1.500 mm, 2.000 × 1.500 mm (Abmessung Rampe: 1.200 × 1.500)	YAR04MAPP
Für Plattformabmessung 2.000 × 1.500 mm (Abmessung Rampe: 1.200 × 2.000 mm)	YAR05MAPP

Beschreibung Auffahrrampe, Edelstahl	Bestellbezeichnung
Für Plattformabmessung 800 × 800 mm, 1.000 × 800 mm (Abmessung Rampe: 1.200 × 800 mm)	YAR01MAPS
Für Plattformabmessung 1.000 × 800mm, 1.000 × 1.000 mm, 1.250 × 1.000 mm (Abmessung Rampe: 1.200 × 1.000 mm)	YAR02MAPS
Für Plattformabmessung 1.250 × 1.000 mm, 1.250 × 1.250 mm, 1.500 × 1.250 mm (Abmessung Rampe: 1.200 × 1.250 mm)	YAR03MAPS
Für Plattformabmessung 1.500 × 1.250 mm, 1.500 × 1.500 mm, 2.000 × 1.500 mm (Abmessung Rampe: 1.200 × 1.500)	YAR04MAPS
Für Plattformabmessung 2.000 × 1.500 mm (Abmessung Rampe: 1.200 × 2.000 mm)	YAR05MAPS

Fundamentrahmen für Tisch- und Bodenwaage und Wägeplattformen Midrics®

Beschreibung Fundamentrahmen, lackiert	Bestellbezeichnung
Für Plattformabmessung 800 × 800 mm	YEG01MAPP
Für Plattformabmessung 1.000 × 800 mm	YEG02MAPP
Für Plattformabmessung 1.000 × 1.000 mm	YEG03MAPP
Für Plattformabmessung 1.250 × 1.000 mm	YEG04MAPP
Für Plattformabmessung 1.250 × 1.250 mm	YEG05MAPP
Für Plattformabmessung 1.500 × 1.250 mm	YEG06MAPP
Für Plattformabmessung 1.500 × 1.500 mm	YEG07MAPP
Für Plattformabmessung 2.000 × 1.500 mm	YEG08MAPP

Beschreibung Fundamentrahmen, Edelstahl	Bestellbezeichnung
Für Plattformabmessung 800 × 800 mm	YEG01MAPS
Für Plattformabmessung 1.000 × 800 mm	YEG02MAPS
Für Plattformabmessung 1.000 × 1.000 mm	YEG03MAPS
Für Plattformabmessung 1.250 × 1.000 mm	YEG04MAPS
Für Plattformabmessung 1.250 × 1.250 mm	YEG05MAPS
Für Plattformabmessung 1.500 × 1.250 mm	YEG06MAPS
Für Plattformabmessung 1.500 × 1.500 mm	YEG07MAPS
Für Plattformabmessung 2.000 × 1.500 mm	YEG08MAPS
Bodenfixierset (2 × Edelstahlplatten, 4 × Edelstahlbodenanker) für alle Wägeplattformen mit 4 Wägezellen	YFP01MWS

Bestellinformation

Legende Bestellsystematik Tisch- und Bodenwaage Midrics®

Produktreihe	Applikationen	Material/ Ausführung	Anzahl Wägezellen		Wägebereich (kg)	Plattformabmessung in mm/ Bestellcode		Anzeigeauflösung
MW	1	P	1	–	3	DC	–	L
	2	S	4	–	6	ED	–	LCE
					–	–	–	NCE
					–	–		
					1.500	RR		
					3.000	WR		

Beispiel-Bestellcode MW1P1-60FE-L:

Auflösung	
-L Einbereich	15.000 d, Schritte
-LCE	3.000 e, eichfähige Schritte
-NCE	2×3.000 e, eichfähige Schritte

Grundrahmen-Material	
P	lackiert
S	Edelstahl

Unsere Produkte und Lösungen dieses Datenblattes leisten in den folgenden Branchen einen wichtigen Beitrag:

Die angegebenen technischen Daten dienen allein der Produktbeschreibung und sind nicht als zugesicherte Eigenschaft im Rechtssinne aufzufassen.

Technische Änderungen vorbehalten.
Rev. 05/2020

Minebea Intec Bovenden GmbH & Co. KG
Leinetal 2
37120 Bovenden, Deutschland

Telefon +49.551.309.83.0

sales.industry@minebea-intec.com
www.minebea-intec.com