Datum	Rev.	Name
08.03.2018	03	RS
ALFRA Compact™ Handstanze 02005N		

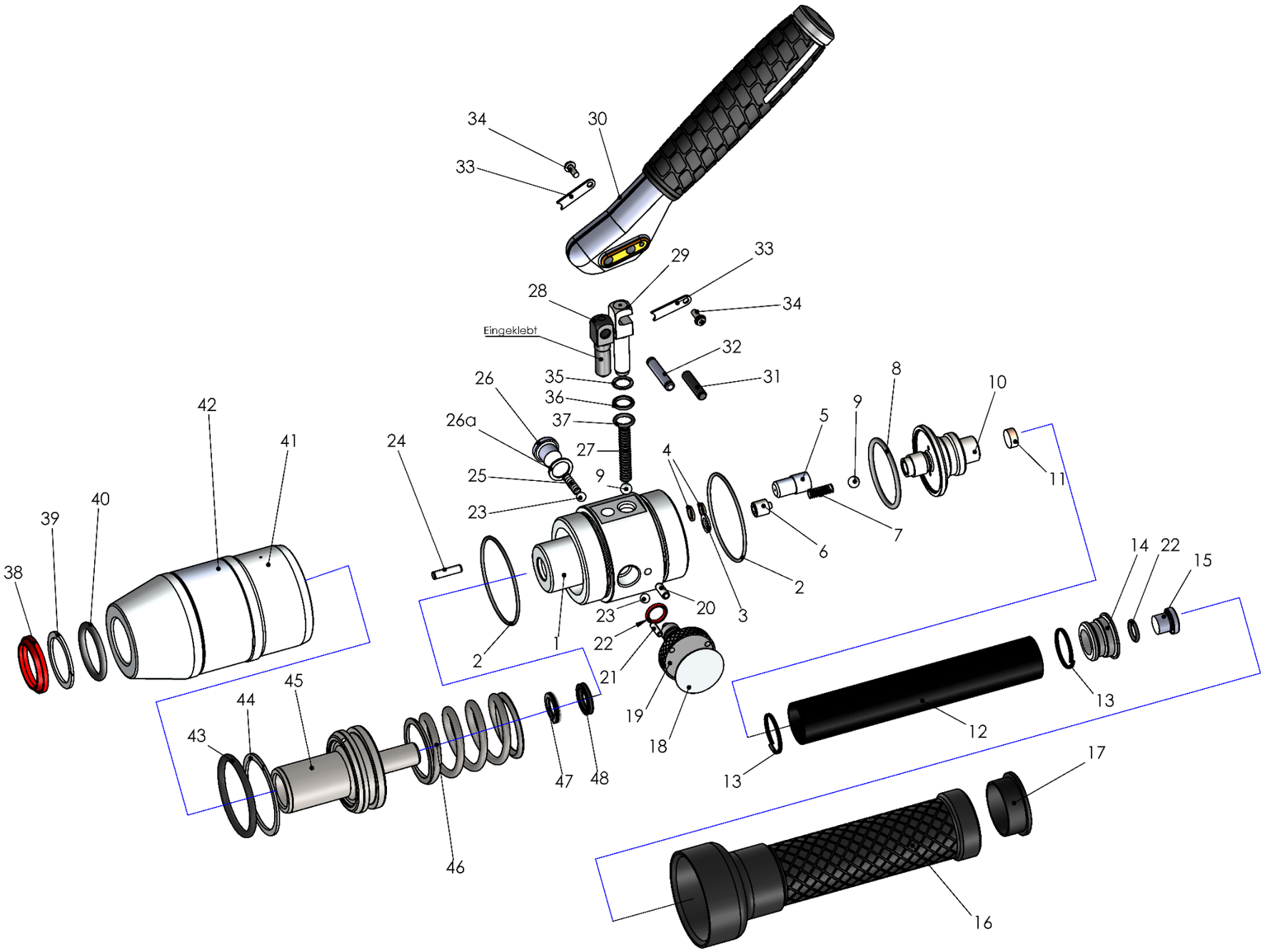

Pos.	Menge	Art.-Nr.	Beschreibung
1	1	0253502A	Pumpenkörper
2	2	0250550	O-Ring 37,82x1,78 NBR70°
3	1	0250529A	Aluminiumscheibe
4	2	DIN7603-4X8X1	Kupferscheibe
5	1	0200541	Überdruckventil 680 Bar
6	1	0250556	Gewindestift
7	1	0250519A	Druckfeder
8	1	0250549	O-Ring 34x2,5 NBR70°
9	2	DIN5401-6-ST	Kugel
10	1	0250505B	Saugventil (kpl.)
11	1	189412231	Ölfilter
12	1	0250509A	Ölschlauch
13	2	0250576	Klingeldraht
14	1	0250508A	Verschlussstopfen
15	1	0250514A	Verschlussschraube
16	1	0250504A	Handgriff
17	1	0250513A	Griffdeckel
18	1	0250548	Aufkleber ON/OFF
19	1	0250507A	Ablassschraube
20	1	ISO8752-M3,5X10-A2	Spannhülse
21	1	ISO8752-M3X8	Spannhülse
22	1	0250555	O-Ring 8,73x1,78 NBR70°
23	2	DIN5401-5-ST	Kugel
24	1	ISO8734-4X16-M6	Zylinderstift
25	1	0250520A	Druckfeder
26	1	DIN908-ST-M10x1-AC	Verschlussschraube
26a	1	DIN 7603-M 10X13,5X1	Kupferscheibe
27	1	0250518A	Druckfeder
28	1	0250511A	Handhebellager
29	1	0250510A	Pumpkolben
30	1	025041	Handhebel (kpl.)
31	1	ISO8734-5X22-M6	Zylinderstift
32	1	0250571	Zylinderstift mit Nut
33	2	0251546	Abdeckblech
34	2	W1451-M3X8-A2	Linsenkopfschraube
35	1	0252109	Stützring D8 8x10,9x0,7
36	1	0250575	O-Ring 8,00x1,80 NBR70°
37	1	0250574	O-Ring 7,94x1,78 NBR90°
38	1	0252112	Abstreifer
39	1	0252111	Stützring D25 Schlitz-25x31,2x1,4
40	1	0250551	O-Ring 25x3,55 NBR90°
41	1	0251503A	Zylinder
42	1	0250547	Typenschild ALFRA Compact™
43	1	0250552	O-Ring 38,7x3,55 NBR90°
44	1	0250537A	Stützring D45 Schlitz-38,8X45X1,5
45	1	0250501A	Lastkolben
46	1	0250517A	Druckfeder
47	1	0252108	Stützring D12 Spiral-12x16,5x7
48	1	0252106	X-Ring 12,37x2,62 NBR70