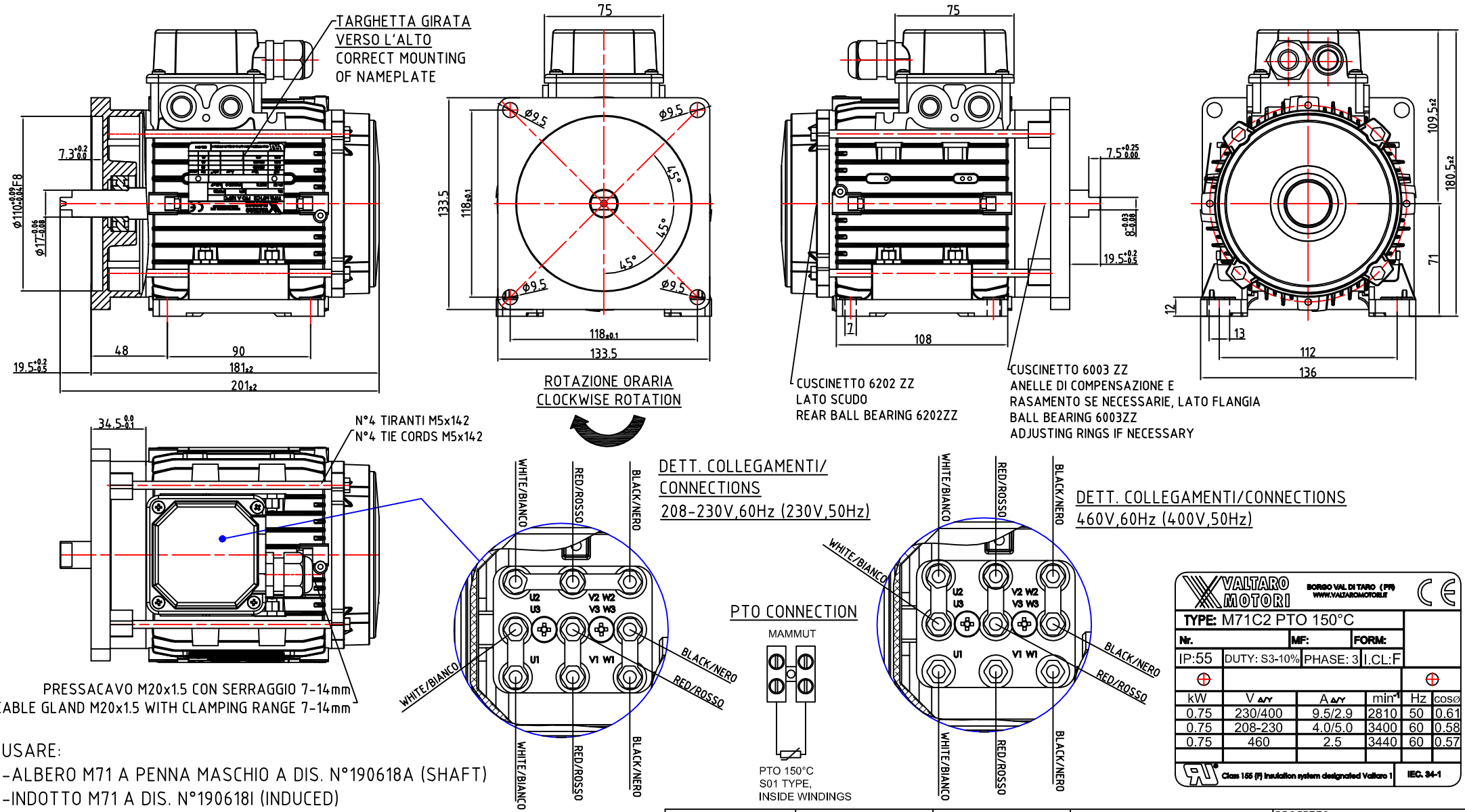

VALTARO MOTORI — BORGO VAL DI TARO (PR) — WWW.VALTAROMOTORI.IT

TYPE: M71C2 PTO 150°C

Nr.	MF:	FORM:
IP:55	DUTY: S3-10%	PHASE: 3 I.CL:F

kW	V Δ/Y	A Δ/Y	min⁻¹	Hz	cosø
0.75	230/400	9.5/2.9	2810	50	0.61
0.75	208-230	4.0/5.0	3400	60	0.58
0.75	460	2.5	3440	60	0.57

Class 155 (F) insulation system designated Valtaro 1 — IEC. 34-1

USARE:
-ALBERO M71 A PENNA MASCHIO A DIS. N°190618A (SHAFT)
-INDOTTO M71 A DIS. N°190618I (INDUCED)
-FLANGIA M71 QUADRA CHIUSA A DIS. N°02121603F02 (FLANGE)
-COPRIMORSETTIERA 56/71 ALLUMINIO UN PEZZO CON PRESSACAVO M20 CON SERRAGGIO 7-14mm A DIS. N°060605M (TERMINAL BOX COVER AND CABLE GLAND M20 WITH CLAMPING RANGE 7-14mm)
-CUSCINETTO ANTERIORE 6003 ZZ (BALL BEARING)
-CUSCINETTO POSTERIORE 6202 ZZ (REAR BALL BEARING)
-MOTORE IP55 SOLO SE CLIENTE GARANTISCE UN APPROPRIATO ACCOPPIAMENTO CON LA FLANGIA (MOTOR IN IP55 ONLY IF CUSTOMER MAKES A CORRECT COUPLING BETWEEN MOTOR FLANGE AND POWER PACK)

CONCENTRICITA' DIAM.TOLLERATI

SMUSSI E RACCORDI NON QUOTATI
0.5x45°

VISTO | MATERIALE

VALTARO MOTORI
Borgo val di Taro 43043 PARMA (IT)

Tutti i diritti a termine di legge del suddetto disegno vietano ogni tipologia di comunicazione e riproduzione a terzi se non previa autorizzazione scritta dalla società Valtaro Motori S.r.l. che ne detiene la proprietà.

N° CODICE | N° DISEGNO: 190618CMP03

MODELLO: MOT. MEC 71 B3/BS SPEC.

DENOMINAZIONE PEZZO: MOTORE M71 B3/BS SPECIALE, CARCASSA B3 A PIEDI RIPORTATI,FLANGIA M71 QUADRA CHIUSA, SENZA VENTILAZIONE, 0.75kW, 2P, 230/400V 50Hz, 208-230/460V 60Hz , PTO 150°C, 9 FILI, IP55, S3-10%, UR, COD. C1622S1478, FATTO PER B.

REV.03 DEL 26/08/2019 INSERITO PRESSACAVO CON SERRAGGIO 7-14mm E TIRANTI M5x142

PROGETTO: N°20-18

MOTOR DESCRIPTION: MOTOR M71 B3/BS SPECIAL, HOUSING B3 WITH MOBILE FEET, CLOSED SQUARE FLANGE, NO VENTILATION, 0.75kW, 2P, 230/400V 50Hz, 208-230/460V 60Hz , PTO AT 150°C, 9 WIRES, IP55, UR, COD. C1622S1478, MADE FOR B.

DATA: 26/08/2019 | FIRMA: A.B.