Rückprallstopper · Anti-Bounce Stopper

Butée anti-rebond · Dispositivi antirimbalzo · Topes de Rebote

D

- **Rückprallstopper verhindern den Rückprall bei ungedämpften Palettenstoppern (WPS-F) und das Zurücklaufen des Werkstückträgers bei Bandabschaltung.**
- Gehäuse: Aluminium, schwarz eloxiert
- Anschlag: gehärteter rostfreier Stahl
- Einfache Befestigung in der Profilnut des Transfersystems
- Rückstellung: WPR 20 - Feder / WPR 22 - pneumatisch
- Näherungsschalter für WPR 22 (optional)
- RoHS konform Richtlinie 2002/95/EG

GB

- **Anti-bounce stopper eliminate the bounce back from pallet stoppers without damping (WPS-F) and the return of the workpiece carrier when the transfer system is shutdown**
- Housing: aluminium, black anodized
- Stop plate: hardened stainless steel
- Easy mounting at profile groove of the transfer system
- Set back: WPR 20 - return spring / WPR 22 - pneumatic
- Sensor for end position WPR 22 (optional)
- RoHS compliant Directive 2002/95/EC

F

- **Les butées anti-rebond préviennent les rebondissements des butoirs de palettes sans amortisseurs (WPS-F) et leretour en arrière du porte-pièce en cas d'arrêt du convoyeur.**
- Corps : Aluminium, noir anodisé
- Butée : Acier trempé inoxydable
- Simple fixation dans la rainure profilée du système de transfert
- Position de retour : WPR 20 - ressort / WPR 22 - pneumatique
- Capteur de proximité pour WPR 22 (en option)
- RoHS compliantes Directive 2002/95/EC

I

- **I dispositivi antirimbalzo evitano i contraccolpi in caso di fermapallet non ammortizzati (WPS-F) e il ritorno del portautensile in caso di arresto del nastro.**
- Corpo: alluminio nero anodizzato
- Battuta di finecorsa: acciaio inossidabile temprato
- Si fissa con facilità alla guida di scorrimento del sistema di trasferimento
- Riposizionamento: WPR 20 - a molla / WPR 22 - pneumatico
- Sensore di prossimità per WPR 22 (opzionale)
- RoHS compliante Direttiva 2002/95/EC

E

- **Los topes de rebote impiden el rebote en caso de topes de paletas no amortiguados (WPS-F) así como el retorno del portapiezas en caso de desconectar la cinta.**
- Carcasa: aluminio, negro anodizado
- Tope: acero inoxidable templado
- Fijación sencilla en la ranura de perfil del sistema de transporte
- Retorno: WPR 20 por muelle / WPR 22 de forma neumática
- Interruptor de proximidad para WPR 22 (opcional)
- RoHS y que cumplan Directiva 2002/95/CE

WPR 20

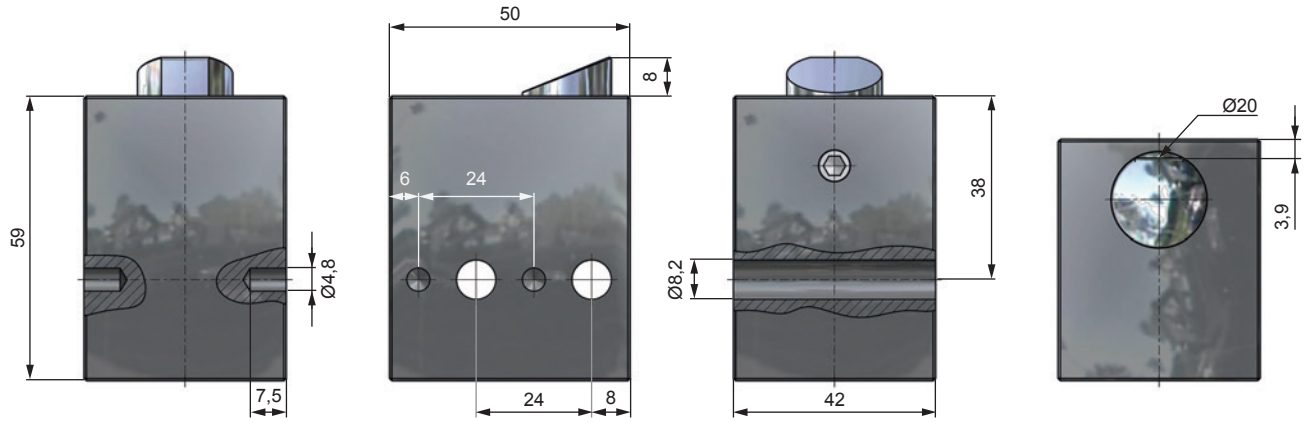

WPR 22

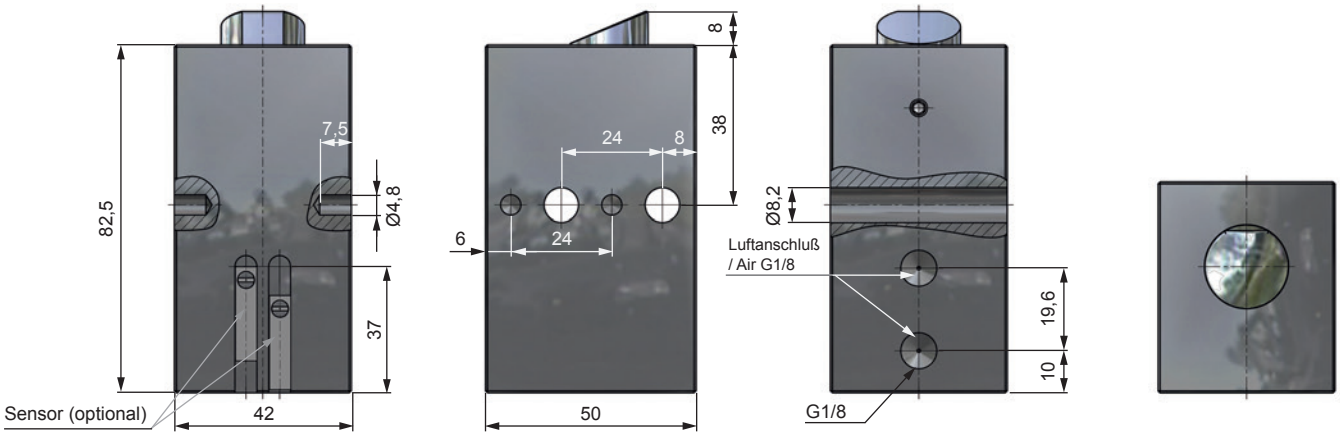

D TECHNISCHE DATEN

Druckbereich	4 - 8 bar
Druckluft	aufbereitet
Schlauchdurchmesser	6 - 8 mm
Gewicht	WPR 20: 355 g, WPR 22: 500 g

GB SPECIFICATIONS

Working Pressure	4 - 8 bar
Compressed Air	treated
Tube Diameter	6 - 8 mm
Weight	WPR 20: 355 g, WPR 22: 500 g

F DONNÉES TECHNIQUES

Pression de service	4 - 8 bar
Air comprimé	conditionné
Diamètre du tube	6 - 8 mm
Poids	WPR 20: 355 g, WPR 22: 500 g

I DATI TECNICI

Range pressione	4 - 8 bar
Aria compressa	trattata
Sezione tubo	6 - 8 mm
Peso	WPR 20: 355 g, WPR 22: 500 g

E DATOS TÉCNICOS

Área de impresión	4 - 8 bar
Aire comprimido	preparado
Diámetro de manguito	6 - 8 mm
Peso	WPR 20: 355 g, WPR 22: 500 g

Zubehör Seite 252 • Accessories Pages 252
Accessoires Page 252 • Accessori Pagina 252
Accesorios Página 252

Bestellhinweis Näherungsschalter

Standardausführung: ohne Näherungsschaltervorbereitung (z.B. WPR-22)
"NV" Ausführung: mit Vorbereitung für Näherungsschalter (z.B. WPR-22-NV)

Ordering information proximity switch

Standard version: without preparation for proximity switch (e.g. WPR-22)
"NV" Version: with preparation for proximity switch (e.g. WPR-22-NV)

WPS-F 400

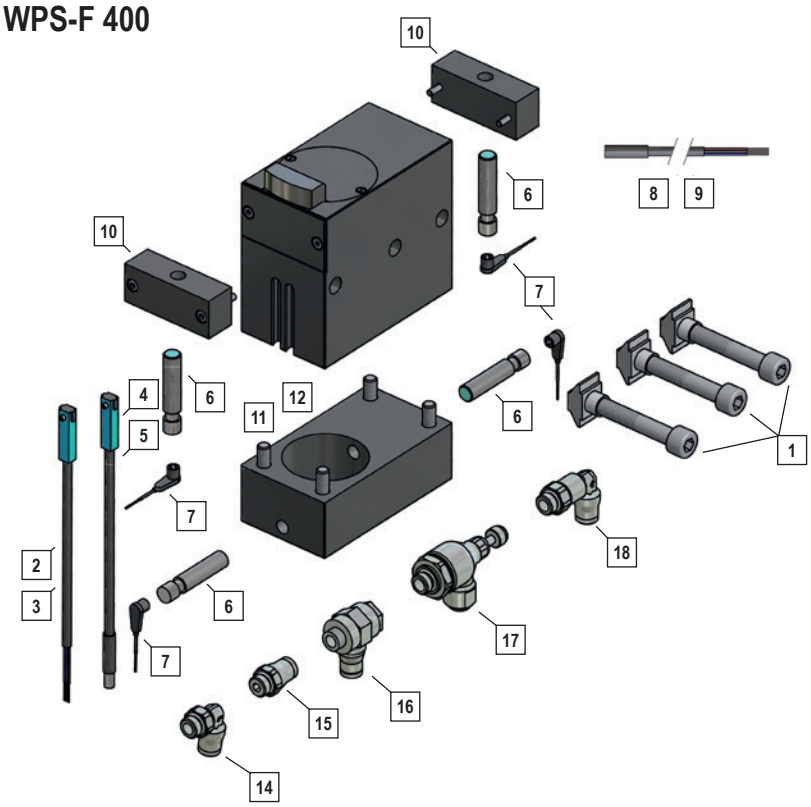

1	PSFB 400	Befestigungssatz ▪ Fastening set
2	N 10	Sensor, elektronischer Reed-Schalter, 2,5 m Kabel Sensor, electric reed switch, 2,5 m cable
3	N 11	Sensor, elektronischer Reed-Schalter, 5 m Kabel Sensor, electric reed switch, 5 m cable
4	N 15	Sensor mit Stecker, elektr. Reed-Schalter, Ø 8mm, 0,3 m Kabel Sensor with plug, electric reed switch, Ø 8mm, 0,3 m cable
5	N 16	Sensor mit Rändelstecker, Ø 8mm, elektr. Reed-Schalter, 0,3 m Kabel Sensor with knurled nut, Ø 8mm electric reed switch, 0,3 m cable
6	N 20	Sensor, induktiv ▪ Sensor, inductiv
7	KS 60	Kabel mit Stecker, Ø 8mm ▪ Cable with plug, Ø 8mm
8	KS 25	Kabel mit Stecker 2,5 m, Ø 8mm Cable with plug 2,5 m, Ø 8mm
9	KS 50	Kabel mit Stecker 5 m, Ø 8mm Cable with plug 5 m, Ø 8mm
10	F 400-14	Befestigungsflansch für Sensor ▪ Mounting flange for sensor
11	F400-10-15	Positionsabfrage WPS-F400-10, oben und unten Position sensing WPS-F400-10, top and bottom
12	F400-20-15	Positionsabfrage WPS-F400-20, oben und unten Position sensing WPS-F400-20, top and bottom
14	VWIM5-6	M5-6 Winkelanschluß ▪ Stud elbow
15	VGRM5-6	M5-6 Anschluß gerade ▪ Male stud
16	VWSM5-6	M5-6 Winkelschwenkanschluß ▪ Single banjo
17	VDRM5-6	M5-6 Zuluftdrossel ▪ Flow control regulator
18	VWLM5-6	M5-6 Winkelanschluß, verlängert ▪ Stud elbo, extended

WPR 20

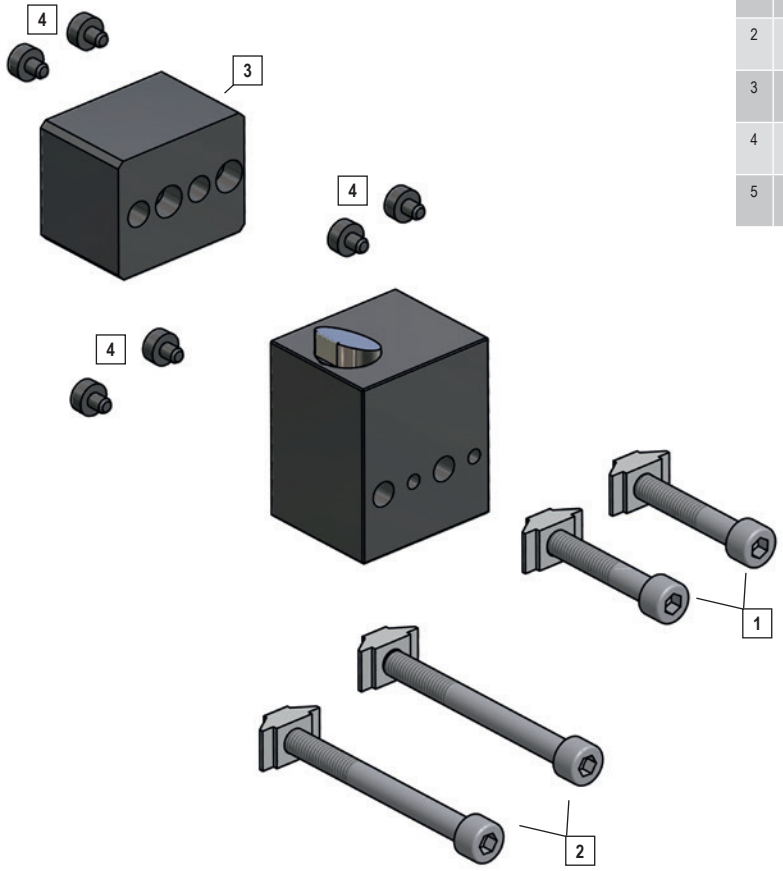

1	PRB 20-1	Befestigungssatz Fastening set
2	PRB 20-2	Befestigungssatz bei PRB 20-5 Fastening set PRB 20-5
3	PRB 20-5	Adapter für Bosch TS4 Adapter für Bosch TS4
4	PRB 20-6	Positionierbolzen Positioning bolts
5	PRB20-TS4	Befestigungssatz: PRB20-2, PRB20-5, PRB20-6 Fastening set: PRB20-2, PRB20-5, PRB20-6

WPR 22

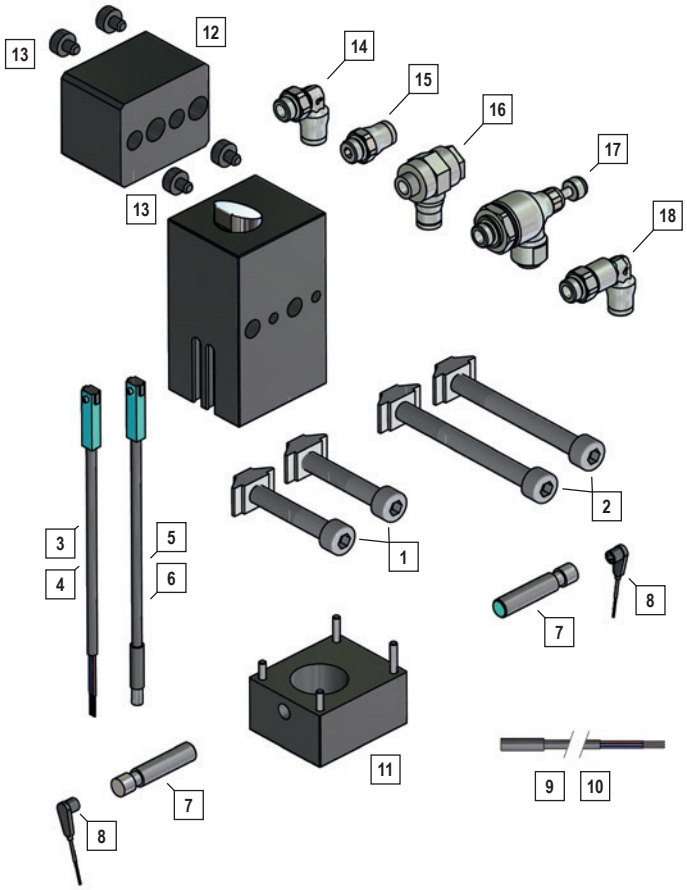

1	PRB 20-1	Befestigungssatz ▪ Fastening set
2	PRB 20-2	Befestigungssatz ▪ Fastening set PRB 20-5
3	N 10	Sensor, elektronischer Reed-Schalter, 2,5 m Kabel Sensor, electric reed switch, 2,5 m cable
4	N 11	Sensor, elektronischer Reed-Schalter, 5 m Kabel Sensor, electric reed switch, 5 m cable
5	N 15	Sensor mit Stecker, elektr. Reed-Schalter, Ø 8mm, 0,3 m Kabel Sensor with plug, electric reed switch, Ø 8mm, 0,3 m cable
6	N 16	Sensor mit Rändelstecker, Ø 8mm, elektr. Reed-Schalter, 0,3 m Kabel Sensor with knurled nut, Ø 8mm electric reed switch, 0,3 m cable
7	N 20	Sensor, induktiv ▪ Sensor, inductiv
8	KS 60	Kabel mit Stecker, Ø 8mm ▪ Cable with plug, Ø 8mm
9	KS 25	Kabel mit Stecker 2,5 m, Ø 8mm Cable with plug 2,5 m, Ø 8mm
10	KS 50	Kabel mit Stecker 5 m, Ø 8mm Cable with plug 5 m, Ø 8mm
11	PR-22-15	Positionsabfrage WPR-22, oben und unten Position sensing WPR-22, top and bottom
12	PRB 20-5	Adapter für Bosch TS4 ▪ Adapter for Bosch TS4
13	PRB 20-6	Positionierbolzen ▪ Positioning bolts
19	PRB20-TS4	Befestigungssatz ▪ Fastening set: PRB20-2, PRB20-5, PRB20-6
14	VWIM5-6	M5-6 Winkelanschluß ▪ Stud elbow
15	VGRM5-6	M5-6 Anschluß gerade ▪ Male stud
16	VWSM5-6	M5-6 Winkelschwenkanschluß ▪ Single banjo
17	VDRM5-6	M5-6 Zuluftdrossel ▪ Flow control regulator
18	VWLM5-6	M5-6 Winkelanschluß, verlängert ▪ Stud elbo, extended

WPZ 32 / 40

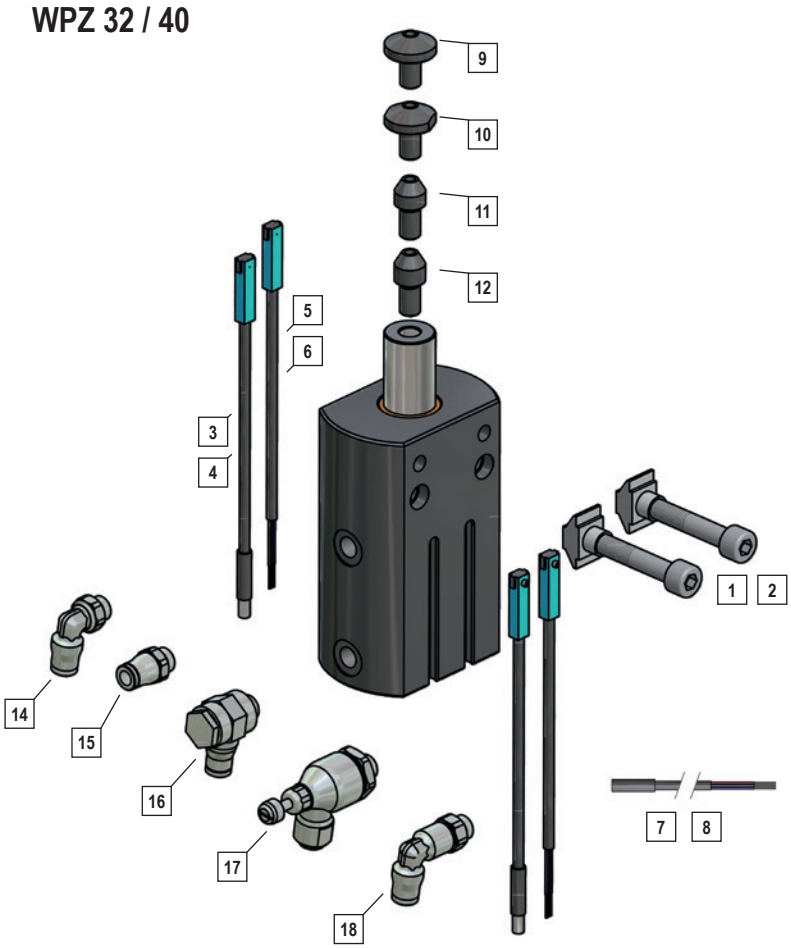

1	PZB32	Befestigungssatz ▪ Fastening set WPZ 32
2	PZB40	Befestigungssatz ▪ Fastening set WPZ 40
3	N 10	Sensor, elektronischer Reed-Schalter, 2,5 m Kabel Sensor, electric reed switch, 2,5 m cable
4	N 11	Sensor, elektronischer Reed-Schalter, 5 m Kabel Sensor, electric reed switch, 5 m cable
5	N 15	Sensor mit Stecker, elektr. Reed-Schalter, Ø 8mm, 0,3 m Kabel Sensor with plug, electric reed switch, Ø 8mm, 0,3 m cable
6	N 16	Sensor mit Rändelstecker, Ø 8mm, elektr. Reed-Schalter, 0,3 m Kabel Sensor with knurled nut, Ø 8mm electric reed switch, 0,3 m cable
7	KS 25	Kabel mit Stecker 2,5 m, Ø 8mm Cable with plug 2,5 m, Ø 8mm
8	KS 50	Kabel mit Stecker 5 m, Ø 8mm Cable with plug 5 m, Ø 8mm
9	PB10	Positionierbolzen ▪ Positionierbolzen PB10
10	PB11	Positionierbolzen ▪ Positionierbolzen PB11
11	PB12	Positionierbolzen ▪ Positionierbolzen PB12
12	PB13	Positionierbolzen ▪ Positionierbolzen PB13
14	VWI1/8-6	G1/8-6 Winkelanschluß ▪ Stud elbow
14	VWI1/8-8	G1/8-8 Winkelanschluß ▪ Stud elbow
15	VGR1/8-6	G1/8-6 Anschluß gerade ▪ Male stud
15	VGR1/8-8	G1/8-8 Anschluß gerade ▪ Male stud
16	VWS1/8-6	G1/8-6 Winkelschwenkanschluß ▪ Single banjo
16	VWS1/8-8	G1/8-8 Winkelschwenkanschluß ▪ Single banjo
17	VDR1/8-6	G1/8-6 Zuluftdrossel ▪ Flow control regulator
17	VDR1/8-8	G1/8-8 Zuluftdrossel ▪ Flow control regulator
18	VWL1/8-6	G1/8-6 Winkelanschluß, verlängert ▪ Stud elbo, extended
18	VWL1/8-8	G1/8-8 Winkelanschluß, verlängert ▪ Stud elbo, extended