Codice ARISTON - 010000065800 -

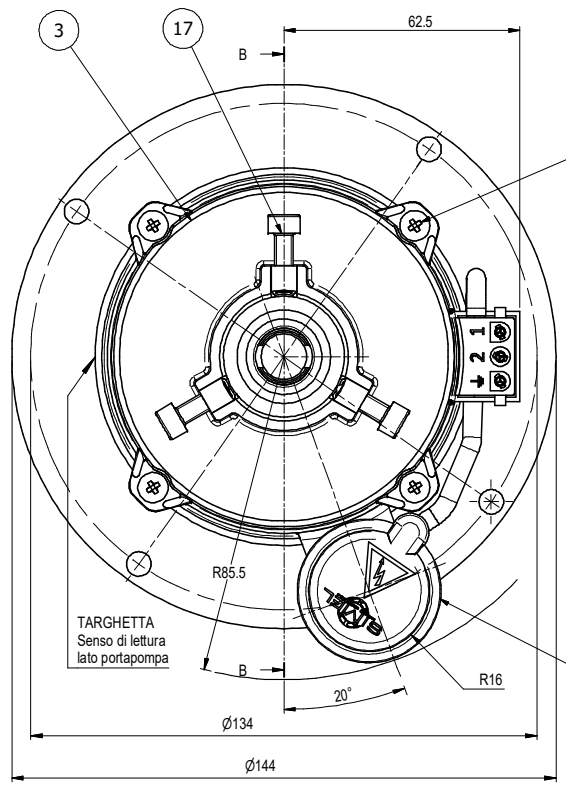

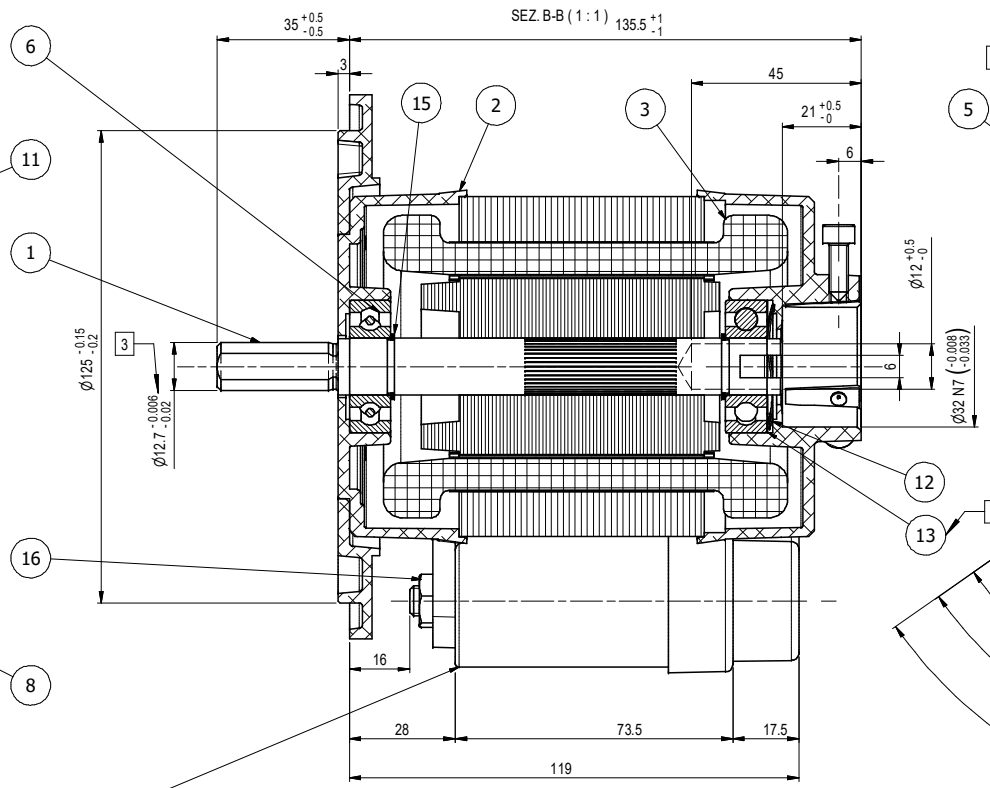

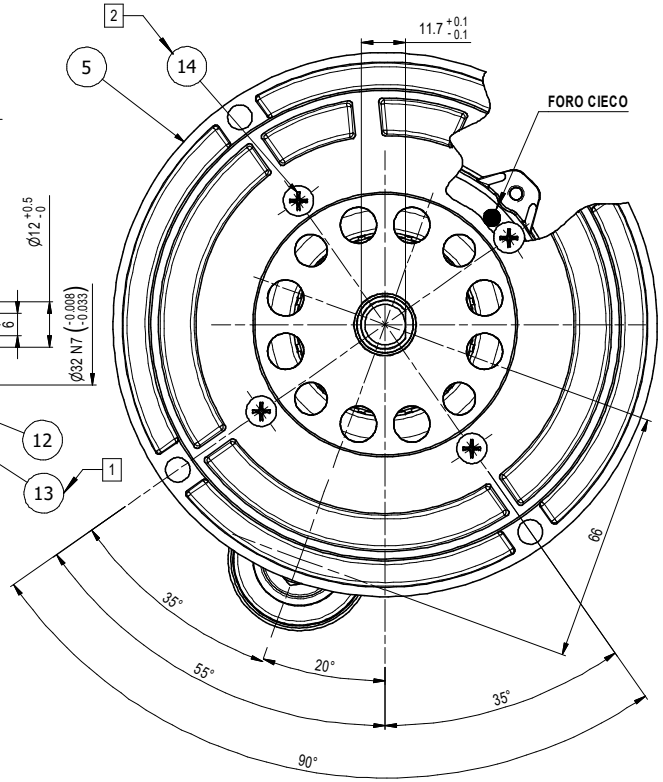

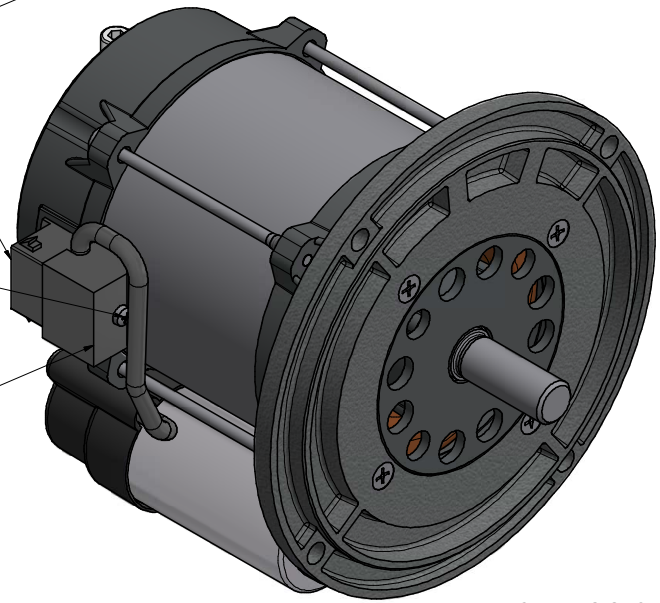

Pos.	Q.tà	Denominazione	N. Disegno	Codice CAD
18	1	VITE AUT. TCB CR. DIN 7981 2,9X13		68700050
17	3	VITE CE M5X16 ZINCATA	V.1726	68500250
16	1	DADO UNI 5589 M8 ZINCATO		68353000
15	2	ANELLO ELASTICO TIPO H 15(IMPILATI)		68310100
14	4	VITE AUTOM. TSP CROCE M4X7 UNI 8113		68200505
13	1	ANELLO RAS. RAM. 35/02	68050120	68050120
12	1	MOLLA COMPEN. LMKAS 33		68050027
11	4	VITE TIP M4x76 FOSF.TRIL.	MPV370.12	66260075
10	1	TAPPO PER SPINA FISSA (AKULON K225-KS)	V.1001	64700091
9	1	SPINA FISSA NERA (AKULON-225-SK)	DIS. V.1002	64700081
8	1	CAPPELLOTTO PER CONDENSATORE (AKULON K225 KS)	V.2190	63950000
7	1	COND.µF 8 Vn 450 - ALL - P2 - M8 - 2,8		63001080
6	2	CUSCINETTO 6202-2Z-15X35X11		60100020
5	1	flangia ant. Grezzo-Finita F1	3/1044.02	45020900
4	1	avvolgimento finito V.220-240/50-60	CS41/4196.04-F-	33463050
3	1	CALOTTA POST. PORTAPOMPA LAV. PACCO NT	N.T.41/4072.02-32	31451328
2	1	CALOTTA ANTERIORE LAVORATA	N.T.41/4072.01	31451326
1	1	ALBERO CON ROTORE	41/4196.03-32	30475490

Rev.	Descrizione revisione	Riferimento	Disegnato	Controllato	Data
3	era 12.7 g6	rmtUC17/18 RNC UC32/43 UL	LCR		16/06/21
2	era vite TCB M4x6 autoformante UNI8113 COD. 68200500		CASETTI		25/10/13
1	Aggiunto anello di rasamento.		Nebbioli		03.05.11
0	Prima emissione	75/2006	Balboni		29/07/2010

Alimentazione	Tensione	Hertz	1/min.	Ampere	Poli	Watt	Isol.cl.	Prot.IP
MONOFASE	220-240	50-60		1.7	2	250	F	40

Condensatore	Protettore termico	Tropical.	Servizio	Rotazione guardando l'albero	Verniciare
µF 8 Vn. 450	NO	NO	S1	ORARIA	NO

Note: utilizzare giunto V1919

PER IL MONTAGGIO DEL MOTORE:

UTILIZZARE ATTREZZATURA PER L'ORIENTAMENTO FLANGIA "A407B"

SIMEL ELECTRIC MOTORS S.p.A.

Denominazione	COMPLESSIVO MOTORE
N° Disegno	CD41/2196-32
Codice	1410218661841
Codice CAD	1410218661841
Data	29/07/2010
Materiale	
Verifica dei requisiti tecnici N°	75/2006
Disegnato	Balboni
Controllato	
Scala	1:1
N° Pezzi	1
Sost. il:	
Sost. dal:	