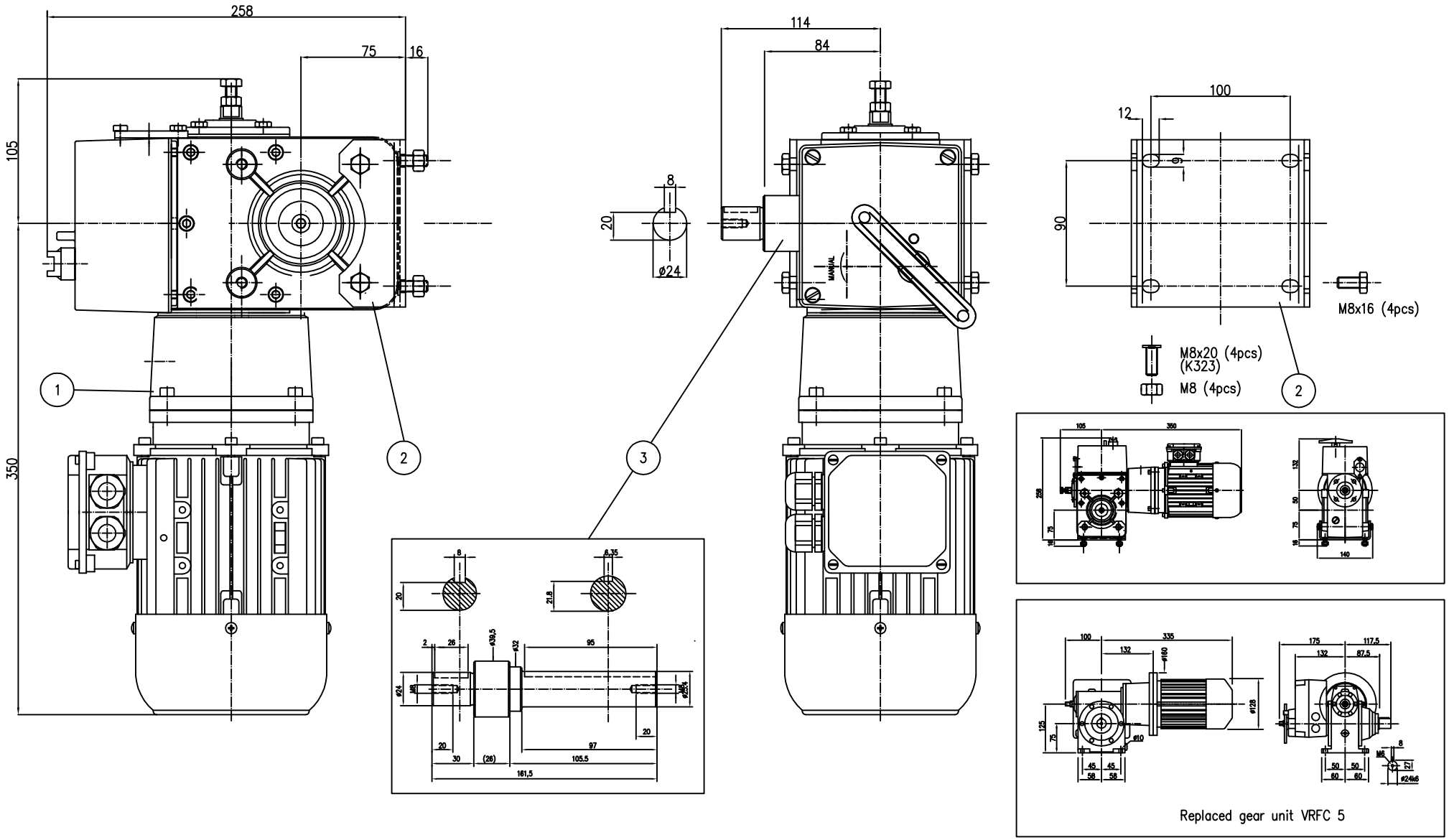

Osa	Nimitys	Piir.no	Aine	Muoto, mitat, malli	Aihiopaino/Paino kg	Kpl
3	Shaft	Drawing no.33076E Part no. 9153				1
2	Mounting base	Drawing no. 35926 Part no. 8980				1
1	Gear unit	TVRFC 5 Z7M				1

REV.	MERKKI	MUUTOS	PVM	MUUT.	PIIRT. 17.10.2008 ss	HYV.

OVITOR OY

MITTAKAAVA 1:1 A0

GEAR UNIT TVRFC 5
Mounting dimensional

OSA NO

PIIR.NO 05927 B

Korvaa

Korvattu