

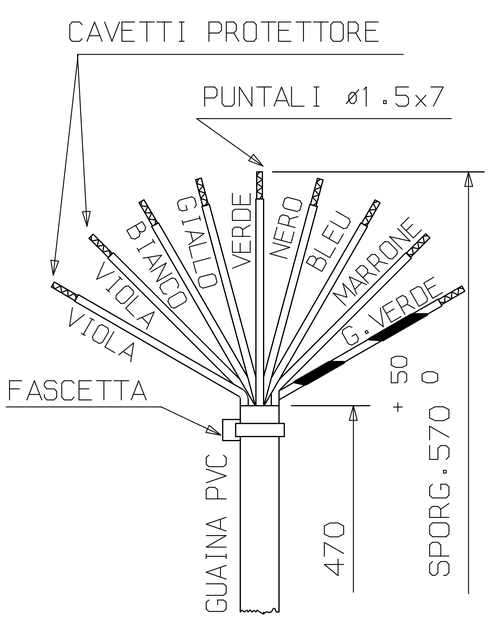

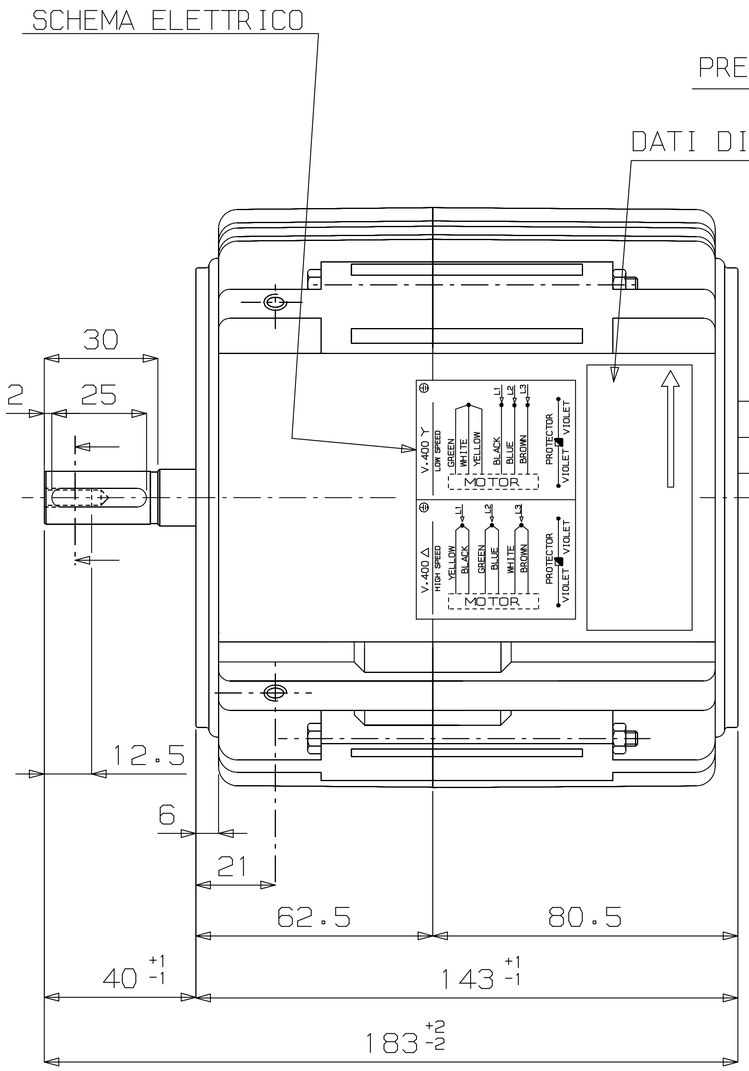

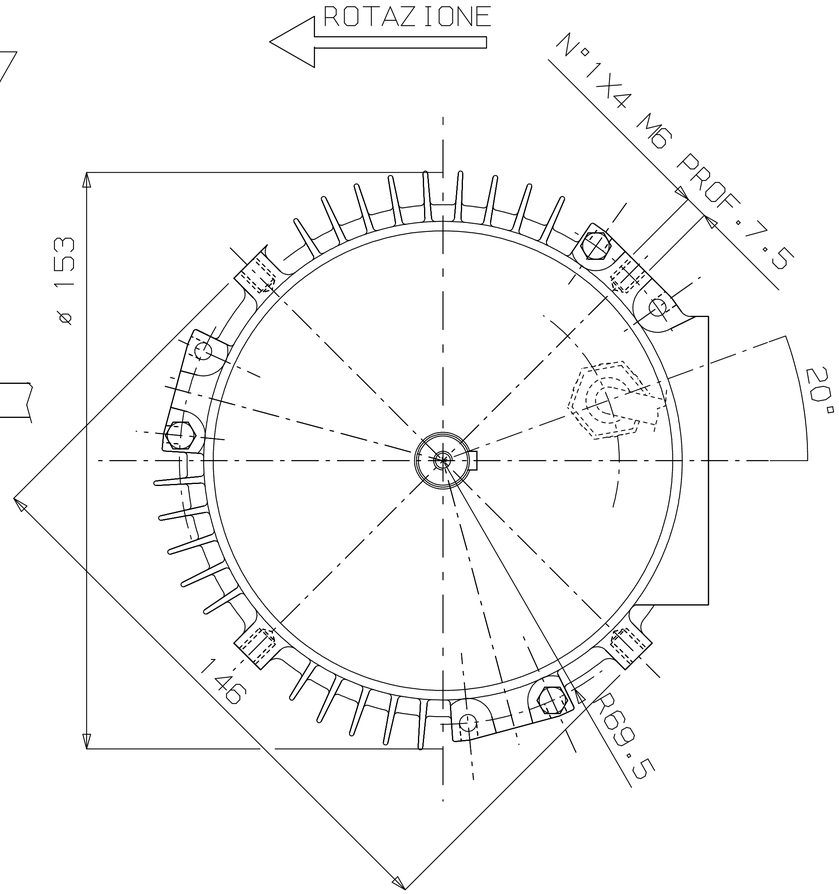

NOTE: ALBERO PROTETTO CON GRASSO
MONTARE LINGUETTA

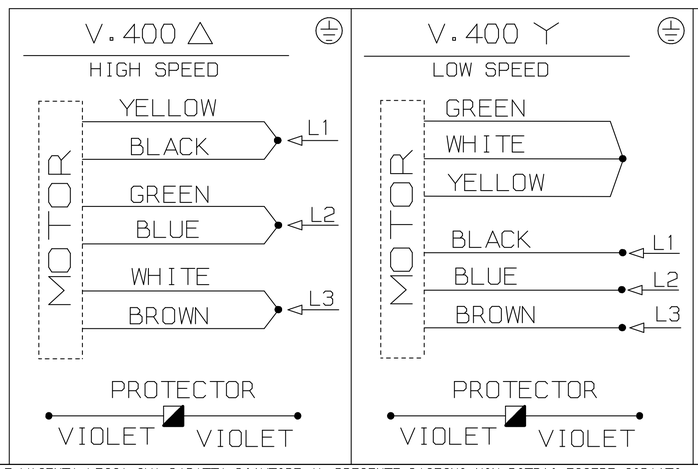

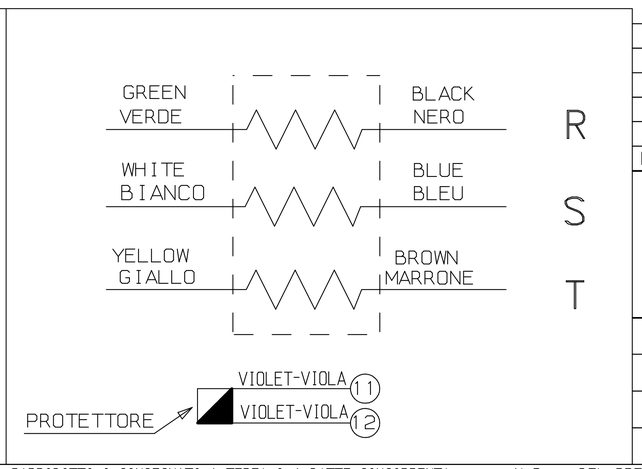

IND	DATA	MODIFICHE	DISEGNATO	CONTROLLATO
–	–	–	–	
–	–	–	–	
–	–	–	–	
–	–	–	–	
–	–	–	–	

Rpm motori elettrici
45021 Badia Polesine (Ro) – Italy

TIPO MOTORE	TRIFASE CHIUSO						
CARAT. MECCANICHE	CUSCINETTI X A.T.						
VOLT	400/400			HZ	50	AMP.	1,55
WATT	500	HP	–	µF	–	VC	–
GIRI	1300	POLI	4	CL.	F	Nº VEL.	2
SOSTITUISCE PARI NUMERO DEL	–						
DATA	24/04/07	SCALA	1/1	CLIENTE		CODICE MOTORE	110804.01
DISEGNATO	BONATO						
CONTROLLATO				CODICE CLIENTE			

A TERMINI DELLE VIGENTI LEGGI SUI DIRITTI D'AUTORE IL PRESENTE DISEGNO NON POTRA' ESSERE COPIATO, RIPRODOTTO O CONSEGNATO A TERZI O A DITTE CONCORRENTI. N.B. – DEL PRESENTE DISEGNO E' VALIDA SOLAMENTE LA COPIA CON INDICE MAGGIORE. DISEGNO ESEGUITO A CAD – VIETATA LA MODIFICA MANUALE