SCB-M60D-5P-01

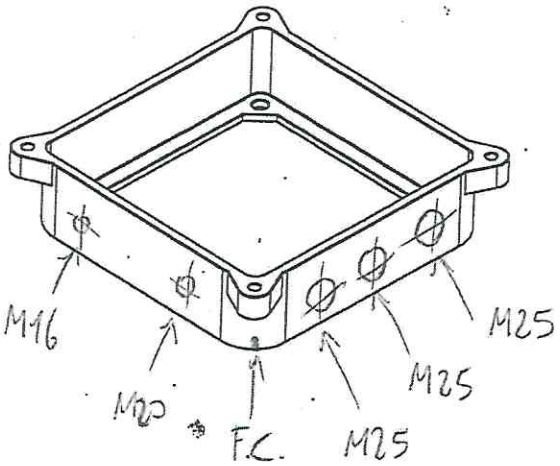

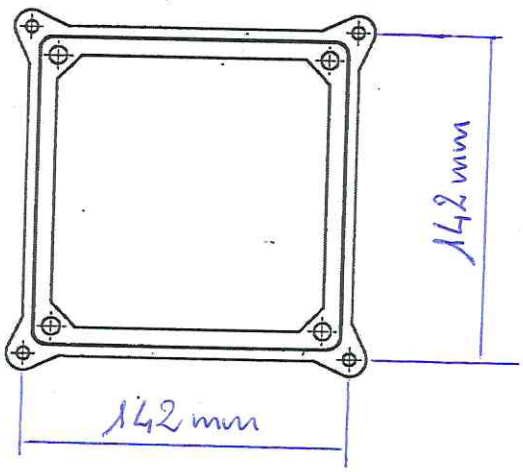

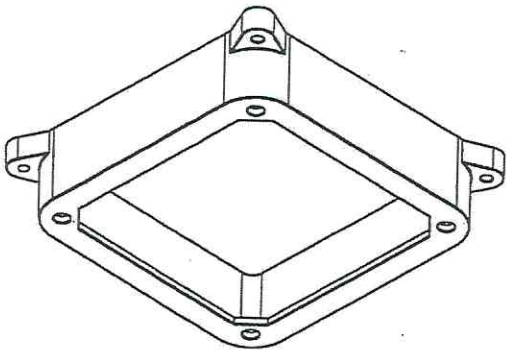

Bosazzi Elettromeccanica
Via Roncomarzo,4
26837 Mulazzano
Lodi - Italy

	Data	Nome
Redatto		
Verificato		
Riesaminato		
Approvato		
Validato		

TITOLO:			
DISEGNO:	SCALA	materiale	DATA
REVISIONE:	data ultima rev.		FILE
MODELLO	DISEGNATO		VISTO
CODICE:			