COUPE A - A

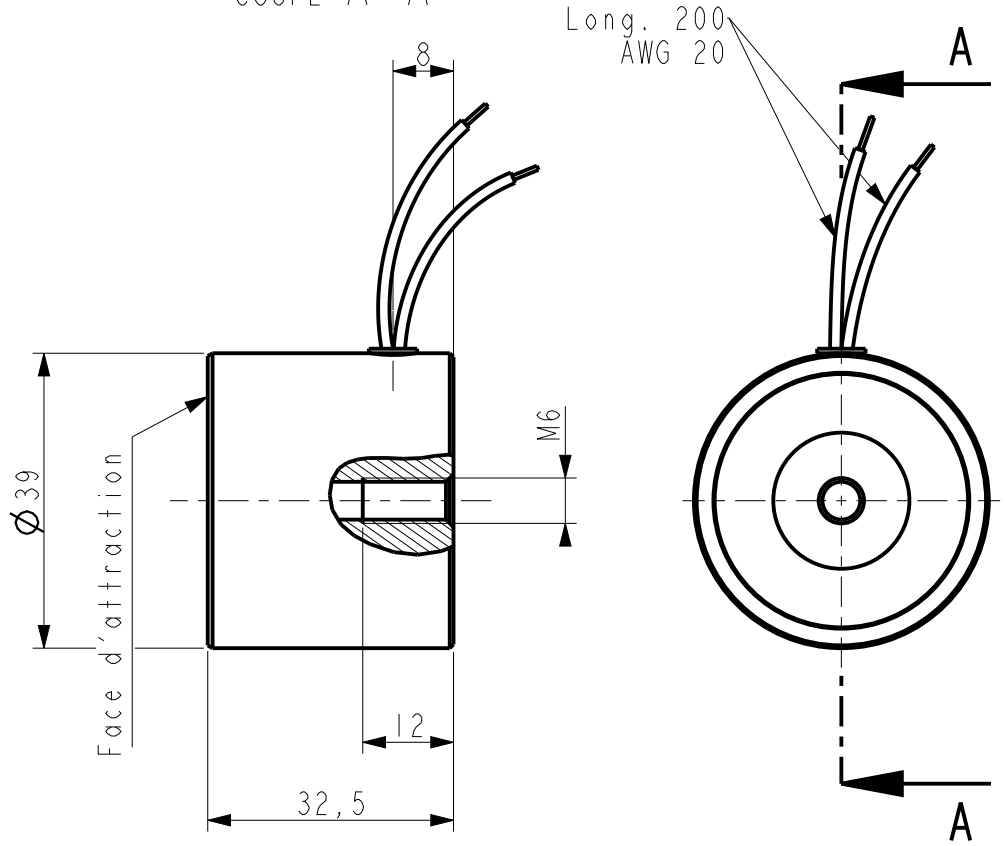

Ind	DATES	MODIFICATIONS	PAR

Ind	DATES	MODIFICATIONS	PAR

mecalectro
8 RUE GALVANI-BP 35-91301 MASSY Cedex.TEL 01.69.32.74.00

Désignation:
VENTOUSE ELECTROMAGNETIQUE

DESSINE PAR: JOPHE Le: 26.11.10
VERIFIE PAR: Le:
FEUILLE N° 1/1

ECHELLE: 1

N° PROTO

FORMAT A4

PC

5.81.01