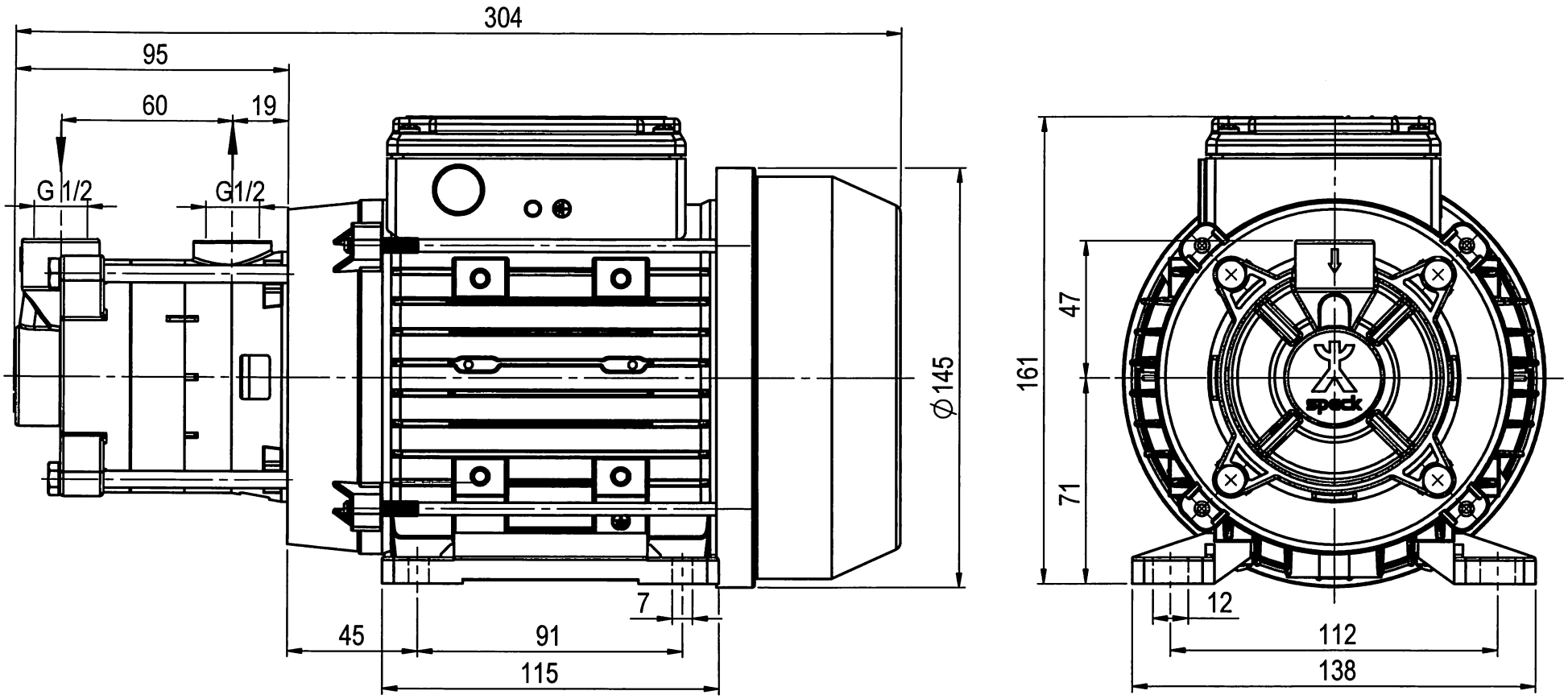

Motor: BG71, IE3
motor: frame size 71, IE3

Anschlüsse und Lage des Klemmenkasten wahlweise links, rechts oder oben möglich
connections and terminal box alternatively possible in versions left side, on top and right side

Technische Änderungen vorbehalten
subject to technical modifications

Ind.	Änderung	Datum	Name

Allgemeintoleranz nach DIN ISO 2768-mK

Oberflächenangaben nach DIN ISO 1302

	Datum	Name
Bearb.	27.03.17	an
Gepr.		
Norm		

Für diese Zeichnung behalten wir uns alle Rechte vor. Ohne unsere vorherige Zustimmung darf sie weder vervielfältigt noch Dritten zugänglich gemacht werden.

speck
D-91154 ROTH

Maßstab: 1:2
Format A4 /3D

Entworfen für Werkstoff:
Rohteil / Modell-Nr.:

Benennung:
QY-2052
Peripheralradpumpe
regenerative turbine pump

Zchng. Nr.:
RD 12.29.751

Blatt 1
1 Bl.

Entstanden aus: