HYDRUS 2.0 M-BUS + IMPULSION X2

ULTRASONIC METER

DIEHL
Metering



DESCRIPTIF

HYDRUS 2.0 RESIDENTIEL est un compteur d'eau statique utilisant la technologie à ultrasons. Cette technologie permet un comptage précis du volume d'eau avec une stabilité à long terme et élimine les écarts de mesure causés par le sable, les particules en suspension, le tartre ou les poches d'air. De plus, elle ne nécessite pas de raccordement à la terre.
Développé dans le cadre de la MID, HYDRUS 2.0 RESIDENTIEL est conforme aux normes européennes et possède des certificats de conformité sanitaire (ACS, WRAS, BELGAQUA, DM174 et autres). Le compteur est également conçu pour l'eau froide et l'eau chaude.
Sa connectivité filaire vous offre plusieurs possibilités pour collecter l'index du compteur, entre M-Bus et impulsions. HYDRUS 2.0 RESIDENTIEL offre un large choix de connectivités compatibles avec les différents modes de lecture IZAR.
Diehl Metering offre à ses clients une solution complète de comptage.

CARACTÉRISTIQUES PRINCIPALES

- DN15 à 50
- Approuvé MID jusqu'à R=800
- IP68
- M-Bus filaire + Impulsion + Impulsion
- Affichage avec symboles et codes d'erreur
- Corps laiton ou composite
- Durée de vie de la pile jusqu'à 16 ans
- U0 / D0, pas de section calmante requise

HYDRUS 2.0 M-BUS + IMPULSION X2

ULTRASONIC METER

DONNÉES GÉNÉRALES

			HYDRUS 2.0 M-BUS + IMPULSION x2
Température de l'eau		°C	Laiton et composite : +0,1 ... +50 (T30 / T50) I Laiton : +0,1 ... +90 (T90)
Précision			Classe 2 suivant ISO 4064:2014 / OIML R49:2013
Température ambiante de fonctionnnement		°C	-10 ... +55
Température de stockage		°C	-10 ... +70 (>35 °C max. 4 semaines)
Classe environnementale			O (Extérieur)
Classe environnementale mécanique			M2
Classe environnementale électromagnétique			E2
Classe de sensibilité du profil de flux			U0/D0 (pas de section calmante requise)
Position d'installation			Horizontal, incliné 45°, incliné 90°, vertical
Pression nominale	PN	bar	16
Pression d'utilisation minimale		bar	0,3
Alimentation			2 piles lithium 3,6 V (AA-Cell)
Durée de vie de la pile[1]			Jusqu'à 16 ans (toutes interfaces de communication)
Interfaces de communication			Optique, M-Bus et Impulsion x2
Historique de données			Erreurs, alarmes et valeurs de mesure, possibilité d'enregistrer jusqu'à 1024 valeurs quotidiennes + 32 valeurs mensuelles et l'échéance annuelle
Indice de protection			IP68

1 Durée de vie théorique, dépend de l'intervalle d'envoi du télégramme radio, de la longueur du télégramme et de la température ambiante du site de l'installation

INFORMATIONS SUR L'ÉCRAN LCD

	HYDRUS 2.0 M-BUS + IMPULSION x2
Indication d'affichage	LCD, 9 chiffres, symboles supplémentaires/affichage compteur/unité
Unités affichées DN15 - 40	Volume (m^3 + 3 chiffres après la virgule) et débit (m^3/h + 3 chiffres après la virgule)
Unités affichées DN50	Volume (m^3 + 2 chiffres après la virgule) et débit (m^3/h + 3 chiffres après la virgule)
Valeurs affichées	Test d'affichage - Volume - Durée de vie de la pile - Version du firmware - Somme de contrôle du programme - Débit - Erreur en cours/résiduelle/historique - Etat de l'alarme - Volume haute résolution - Date anniversaire - Volume à date anniversaire - Volume négatif - Sens d'écoulement - Affichage du comptage - Témoin de batterie faible - Témoin de fuite - Accès au journal métrologique - Signal radio ON/OFF - Témoin d'alarme - Symbole de facturation

INTERFACES DE COMMUNICATION

	HYDRUS 2.0 M-BUS + IMPULSION x2
Optique	Pour changer de menu, lecture et configuration avec IZAR@MOBILE
M-Bus	2400 bauds, longueur de câble 1,5 m*, alimentation uniquement via batterie intégrée
Impulsion (collecteur ouvert)	2 sorties impulsion, longueur de câble 1,5 m*

*Peut varier jusqu'à ±3,5% en raison des tolérances de fabrication

SÉCURITÉ

	HYDRUS 2.0 M-BUS + IMPULSION x2
Versions	OMS Génération 3 - Profil A ou OMS Génération 4 - Profil B

CONFIDENTIALITÉ

L'HYDRUS 2.0 RESIDENTIEL sauvegarde 1024 valeurs de consommation journalières. Ces données peuvent être lues localement et accessibles uniquement avec le logiciel IZAR@MOBILE. HYDRUS 2.0 RESIDENTIEL peut également stocker jusqu'à 32 valeurs de consommation mensuelles. Le protocole radio et l'interface optique sont cryptés par défaut.

Diehl Metering S.A.S. · 67 rue du Rhône · BP 10160 · FR-68304 Saint-Louis Cedex · Tél. + 33 (0)3 89 69 54 00 · Fax: + 33 (0)3 89 69 72 20 · metering-France-info@diehl.com · www.diehl.com/metering
Agence Nord · 6 rue de Marguerites · FR-92737 Nanterre Cedex · Tél. + 33 (0)1 47 85 05 48 · Fax: + 33 (0)1 47 85 09 36 · metering-France-agencenord@diehl.com
Agence Sud · 3 av. Condorcet · CS 72067 · FR-69616 Villeurbanne Cedex · Tél. + 33 (0)4 78 93 76 90 · Fax: + 33 (0)4 78 89 64 85 · metering-France-agencesud@diehl.com
Ventes Internationales · 67 rue du Rhône · BP 10160 · FR-68304 Saint-Louis Cedex · Tél. + 33 (0)3 89 69 54 21 · Fax: + 33 (0)3 89 69 54 22 · metering-France-export@diehl.com
Document non contractuel. Caractéristiques à se faire préciser avant commande.

HYDRUS 2.0 M-BUS + IMPULSION X2

ULTRASONIC METER

CARACTÉRISTIQUES ÉMETTEUR ET VALEURS D'IMPULSIONS

		HYDRUS 2.0 M-BUS + IMPULSION x2
Tension d'entrée	V	30
Intensité d'entrée	mA	27
Chute de tension maximale sur sortie active	V/mA	2 / 27
Courant maximal sur sortie inactive	µA/V	5 / 30
Tension maximale retour sans destruction des sorties	V	6 (dans le cas où le courant ne dépasse pas 27 mA)
Poids d'impulsion	l/pulse	1 / 10 / 100 / 1000 (selon le diamètre nominal)
Configuration sortie impulsion 1		Volume positif* ou volume total
Configuration sortie impulsion 2		Volume inversé*, erreur, sens du flux ou volume avant
Fréquence d'impulsion		Fréquence maximale 10 Hz
Largeur d'impulsion		50 - 125 ms

*Pré-configuration de l'usine

AUTRES VERSIONS DISPONIBLES

	HYDRUS 2.0 M-BUS + IMPULSION x2
Radio + Impulsion / L-Bus + Impulsion	3 fils - radio et volume positif sur la sortie impulsion / 3 fils - L-Bus et volume positif sur la sortie impulsion
M-Bus + Impulsion x2	5 fils - volume positif sur la sortie impulsion 1 et volume négatif sur la sortie impulsion 2
Impulsion x2	4 fils - volume total sur la sortie impulsion 1 et direction sur la sortie impulsion 2 avec la fraude
Radio déportée avec IZAR BE PULSE	Avec IZAR BE PULSE soudé à l'HYDRUS 2 pour mettre un module radio clip-on (LoRaWAN, Sigfox, Wize, OMS)

Diehl Metering S.A.S. · 67 rue du Rhône · BP 10160 · FR-68304 Saint-Louis Cedex · Tél. + 33 (0)3 89 69 54 00 · Fax: + 33 (0)3 89 69 72 20 · metering-France-info@diehl.com · www.diehl.com/metering
Agence Nord · 6 rue de Marguerites · FR-92737 Nanterre Cedex · Tél. + 33 (0)1 47 85 05 48 · Fax: + 33 (0)1 47 85 09 36 · metering-France-agencenord@diehl.com
Agence Sud · 3 av. Condorcet · CS 72067 · FR-69616 Villeurbanne Cedex · Tél. + 33 (0)4 78 93 76 90 · Fax: + 33 (0)4 78 89 64 85 · metering-France-agencesud@diehl.com
Ventes Internationales · 67 rue du Rhône · BP 10160 · FR-68304 Saint-Louis Cedex · Tél. + 33 (0)3 89 69 54 21 · Fax: + 33 (0)3 89 69 54 22 · metering-France-export@diehl.com
Document non contractuel. Caractéristiques à se faire préciser avant commande.

HYDRUS 2.0 M-BUS + IMPULSION X2 DN 15 - 20

ULTRASONIC METER

CARACTÉRISTIQUES MÉTROLOGIQUES - EAU FROIDE (T30 / T50) ET EAU CHAUDE (T90) HORIZONTAL

Diamètre nominal	DN	mm	15	15[3]	15	15	20
Débit permanent	Q_3	m^3/h	2,5	2,5	2,5	2,5	2,5
Longueur totale	L	mm	110	115	165	170	130
Dynamique de mesure (Q_3/Q_1)	R		800	800	800	800	800
Débit de surcharge	Q_4	m^3/h	3,125	3,125	3,125	3,125	3,125
Débit de transition	Q_2	l/h	5	5	5	5	5
Débit minimal			3,13	3,13	3,13	3,13	3,13
Débit de démarrage		l/h	1,4	1,4	1,4	1,4	1,4
Perte de charge à Q_3		bar	0,46	0,46	0,46	0,46	0,4
Perte de charge à Q_4		bar	0,72	0,72	0,72	0,72	0,63
Débit maximal [2]	Q_{high}	m^3/h	4,37	4,37	4,37	4,37	4,37
Débit à ΔP = 1 bar	K_V	m^3/h	3,69	3,69	3,69	3,69	3,95

Diamètre nominal	DN	mm	20	20	20	20
Débit permanent	Q_3	m^3/h	2,5	4	4	4
Longueur totale	L	mm	190	130	165	190
Dynamique de mesure (Q_3/Q_1)	R		800	800	800	800
Débit de surcharge	Q_4	m^3/h	3,125	5	5	5
Débit de transition	Q_2	l/h	5	8	8	8
Débit minimal			3,13	5	5	5
Débit de démarrage		l/h	1,4	2,5	2,5	2,5
Perte de charge à Q_3		bar	0,4	0,4	0,4	0,4
Perte de charge à Q_4		bar	0,63	0,63	0,63	0,63
Débit maximal [2]	Q_{high}	m^3/h	4,37	7	7	7
Débit à ΔP = 1 bar	K_V	m^3/h	3,95	5,39	5,39	5,39

[2] Pression de sortie minimale de 3 bars, 100 heures par an maximum, en réseau souterrain clos

[3] Se référer au tableau DIMENSIONS

APPROBATION

		DN 15 - 20
Approbation		MID DE-19-MI001-PTB012 I UK/0126/0326
Dynamique de mesure (Q_3/Q_1)	R	Jusqu'à R=800
Normes		ISO 4064 I EN 14154 I OIML R49
Conformité sanitaire		ACS I WRAS I DM174 I BELGAQUA I KTW / W270

DYNAMIQUE DE MESURE

		DN 15 - 20
Q_3 2,5 m^3/h - T30 / T50	R	800
Q_3 2,5 m^3/h - T70 / T90	R	800H / 400V
Q_3 4 m^3/h - T30	R	800
Q_3 4 m^3/h - T50 / T70 / T90	R	800H / 400V

H=position d'installation horizontale / V=position d'installation verticale

Diehl Metering S.A.S. · 67 rue du Rhône · BP 10160 · FR-68304 Saint-Louis Cedex · Tél. + 33 (0)3 89 69 54 00 · Fax: + 33 (0)3 89 69 72 20 · metering-France-info@diehl.com · www.diehl.com/metering
Agence Nord · 6 rue de Marguerites · FR-92737 Nanterre Cedex · Tél. + 33 (0)1 47 85 05 48 · Fax: + 33 (0)1 47 85 09 36 · metering-France-agencenord@diehl.com
Agence Sud · 3 av. Condorcet · CS 72067 · FR-69616 Villeurbanne Cedex · Tél. + 33 (0)4 78 93 76 90 · Fax: + 33 (0)4 78 89 64 85 · metering-France-agencesud@diehl.com
Ventes Internationales · 67 rue du Rhône · BP 10160 · FR-68304 Saint-Louis Cedex · Tél. + 33 (0)3 89 69 54 21 · Fax: + 33 (0)3 89 69 54 22 · metering-France-export@diehl.com
Document non contractuel. Caractéristiques à se faire préciser avant commande.

HYDRUS 2.0 M-BUS + IMPULSION X2 DN 15 - 20

ULTRASONIC METER

DIMENSIONS

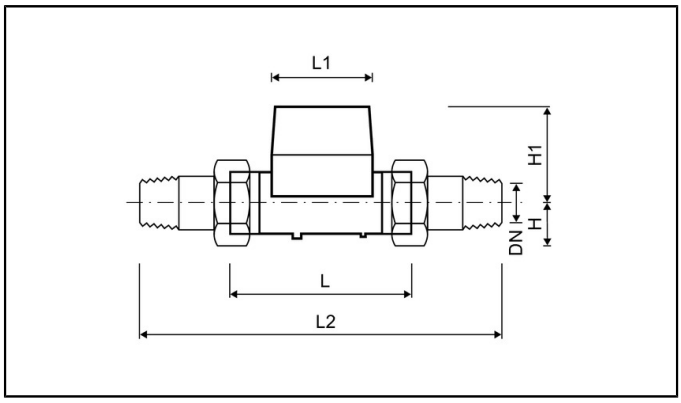

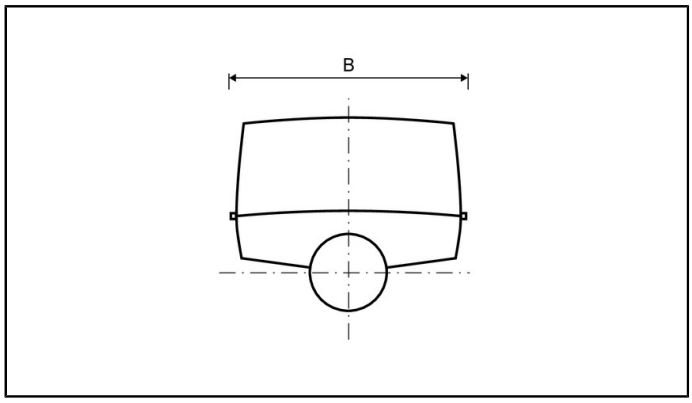

Diamètre nominal	DN	mm	15	15[3]	15	15	20
Débit permanent	Q_3	m^3/h	2,5	2,5	2,5	2,5	2,5
Longueur totale	L	mm	110	115	165	170	130
Corps			laiton/composite	laiton/composite	laiton/composite	laiton/composite	laiton
Longueur du compteur	L1	mm	89	89	89	89	89
Largeur du compteur	B	mm	89	89	89	89	89
Longueur totale avec raccords	L2		190	195	245	250	230
Embout fileté du compteur		inch	G¾B	G¾B	G¾B	G¾B	G1B
Embout fileté du raccord		inch	R½	R½	R½	R½	R¾
Hauteur totale	H1	mm	71	71	71	71	74
Poids sans raccord (approx.)		kg	0,7 / 0,5	0,7 / 0,5	0,8 / 0,6	0,8 / 0,6	0,8
Poids avec raccords (approx.)		kg	1,1 / 0,9	1,1 / 0,9	1,2 / 1,0	1,2 / 1,0	1,2
Hauteur	H	mm	18	18	18	18	21

Diamètre nominal	DN	mm	20	20	20	20
Débit permanent	Q_3	m^3/h	2,5	4	4	4
Longueur totale	L	mm	190	130	165	190
Corps			laiton/composite	laiton	laiton	laiton/composite
Longueur du compteur	L1	mm	89	89	89	89
Largeur du compteur	B	mm	89	89	89	89
Longueur totale avec raccords	L2		290	230	295	290
Embout fileté du compteur		inch	G1B	G1B	G1B	G1B
Embout fileté du raccord		inch	R¾	R¾	R1	R¾
Hauteur totale	H1	mm	74	74	74	74
Poids sans raccord (approx.)		kg	0,9 / 0,6	0,8	1,0	0,9 / 0,6
Poids avec raccords (approx.)		kg	1,3 / 1,0	1,2	1,6	1,3 / 1,0
Hauteur	H	mm	21	21	27	21

[3] Autre version avec embout fileté à l'entrée du compteur G7/8B et à la sortie du compteur G3/4B sur demande

[4] La taille de la clé ne doit pas être supérieure à 38 mm

Diehl Metering S.A.S. · 67 rue du Rhône · BP 10160 · FR-68304 Saint-Louis Cedex · Tél. + 33 (0)3 89 69 54 00 · Fax: + 33 (0)3 89 69 72 20 · metering-France-info@diehl.com · www.diehl.com/metering
Agence Nord · 6 rue de Marguerites · FR-92737 Nanterre Cedex · Tél. + 33 (0)1 47 85 05 48 · Fax: + 33 (0)1 47 85 09 36 · metering-France-agencenord@diehl.com
Agence Sud · 3 av. Condorcet · CS 72067 · FR-69616 Villeurbanne Cedex · Tél. + 33 (0)4 78 93 76 90 · Fax: + 33 (0)4 78 89 64 85 · metering-France-agencesud@diehl.com
Ventes Internationales · 67 rue du Rhône · BP 10160 · FR-68304 Saint-Louis Cedex · Tél. + 33 (0)3 89 69 54 21 · Fax: + 33 (0)3 89 69 54 22 · metering-France-export@diehl.com
Document non contractuel. Caractéristiques à se faire préciser avant commande.

HYDRUS 2.0 M-BUS + IMPULSION X2 DN 15 - 20

ULTRASONIC METER

GRAPHE DE PERTE DE CHARGE / COURBE D'ERREUR TYPIQUE

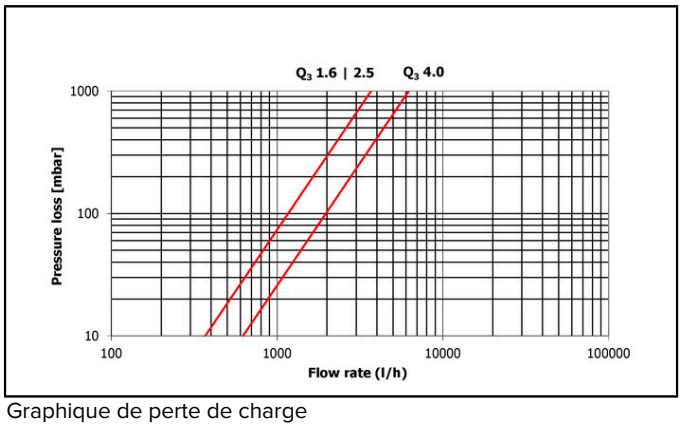

Graphique de perte de charge

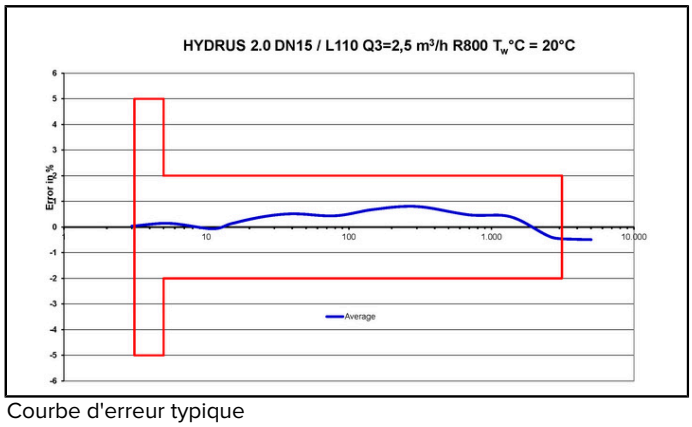

Courbe d'erreur typique

REACH

Information conformément à l'article 33, paragraphe 1, du règlement (CE) n° 1907/2006 du Parlement européen et du Conseil du 18 décembre 2006 :
Cette famille de produits se compose d'articles contenant les substances suivantes dans une concentration supérieure à 0,1 % en poids (p/p) :
- Plomb (n° CAS : 7439-92-1)
- Oxyde de plomb-titane-zirconium (n° CAS : 12626-81-2)

Diehl Metering S.A.S. · 67 rue du Rhône · BP 10160 · FR-68304 Saint-Louis Cedex · Tél. + 33 (0)3 89 69 54 00 · Fax: + 33 (0)3 89 69 72 20 · metering-France-info@diehl.com · www.diehl.com/metering
Agence Nord · 6 rue de Marguerites · FR-92737 Nanterre Cedex · Tél. + 33 (0)1 47 85 05 48 · Fax: + 33 (0)1 47 85 09 36 · metering-France-agencenord@diehl.com
Agence Sud · 3 av. Condorcet · CS 72067 · FR-69616 Villeurbanne Cedex · Tél. + 33 (0)4 78 93 76 90 · Fax: + 33 (0)4 78 89 64 85 · metering-France-agencesud@diehl.com
Ventes Internationales · 67 rue du Rhône · BP 10160 · FR-68304 Saint-Louis Cedex · Tél. + 33 (0)3 89 69 54 21 · Fax: + 33 (0)3 89 69 54 22 · metering-France-export@diehl.com
Document non contractuel. Caractéristiques à se faire préciser avant commande.

HYDRUS 2.0 M-BUS + IMPULSION X2 DN 25 - 50

ULTRASONIC METER

CARACTÉRISTIQUES MÉTROLOGIQUES - EAU FROIDE (T30 / T50) ET EAU CHAUDE (T90) HORIZONTAL

Diamètre nominal	DN	mm	25	25	32	40	40
Débit permanent	Q_3	m^3/h	6,3	10	10	16	16
Longueur totale	L	mm	260	260	260	200	300
Dynamique de mesure (Q_3/Q_1)	R		400	800	800	800	800
Débit de surcharge	Q_4	m^3/h	7,87	12,5	12,5	20	20
Débit de transition	Q_2	l/h	25,2	20	20	32	32
Débit minimal			15,8	12,5	12,5	20	20
Débit de démarrage		l/h	5	5	5	8,7	8,7
Perte de charge à Q_3		bar	0,22	0,54	0,54	0,5	0,5
Perte de charge à Q_4		bar	0,34	0,84	0,84	0,78	0,78
Débit maximal [2]	Q_{high}	m^3/h	11,02	17,5	17,5	28	28
Débit à ΔP = 1 bar	K_V	m^3/h	13,43	13,43	13,43	22,63	22,63

Diamètre nominal	DN	mm	50	50	50	50
Débit permanent	Q_3	m^3/h	16	16	25	25
Longueur totale	L	mm	270	300	270	300
Dynamique de mesure (Q_3/Q_1)	R		250	250	400	400
Débit de surcharge	Q_4	m^3/h	20	20	31,25	31,25
Débit de transition	Q_2	l/h	102	102	100	100
Débit minimal			64	64	62,5	62,5
Débit de démarrage		l/h	25	25	25	25
Perte de charge à Q_3		bar	0,1	0,1	0,25	0,25
Perte de charge à Q_4		bar	0,19	0,19	0,45	0,45
Débit maximal [2]	Q_{high}	m^3/h	32,13	32,13	32,13	32,13
Débit à ΔP = 1 bar	K_V	m^3/h	46,0	46,0	46,0	46,0

[2] Pression de sortie minimum 3 bar, maximum 100 heures par an, réseau de canalisations fermé
Autres sur demande

APPROBATION

		DN 25 - 50
Approbation		MID DE-19-MI001-PTB012 I UK/0126/0326
Dynamique de mesure (Q_3/Q_1)	R	Jusqu'à R=800
Normes		ISO 4064 I EN 14154 I OIML R49
Conformité sanitaire		ACS I WRAS I DM174 I BELGAQUA I KTW / W270

DYNAMIQUE DE MESURE

		DN 25 - 50
Q_3 6,3 m^3/h - T30	R	400
Q_3 6,3 m^3/h - T50 / T70 / T90	R	400H / 250V
Q_3 10 m^3/h - T30	R	800
Q_3 10 m^3/h - T50 / T70 / T90	R	800H / 400V
Q_3 16 m^3/h - T30	R	800
Q_3 16 m^3/h - T50 / T70 / T90	R	800H / 400V
Q_3 16 m^3/h - DN50 - T30 / T50 / T70 / T90	R	250
Q_3 25 m^3/h - DN50 - T30 / T50 / T70 / T90	R	400

H=position d'installation horizontale / V=position d'installation verticale

Diehl Metering S.A.S. · 67 rue du Rhône · BP 10160 · FR-68304 Saint-Louis Cedex · Tél. + 33 (0)3 89 69 54 00 · Fax: + 33 (0)3 89 69 72 20 · metering-France-info@diehl.com · www.diehl.com/metering
Agence Nord · 6 rue de Marguerites · FR-92737 Nanterre Cedex · Tél. + 33 (0)1 47 85 05 48 · Fax: + 33 (0)1 47 85 09 36 · metering-France-agencenord@diehl.com
Agence Sud · 3 av. Condorcet · CS 72067 · FR-69616 Villeurbanne Cedex · Tél. + 33 (0)4 78 93 76 90 · Fax: + 33 (0)4 78 89 64 85 · metering-France-agencesud@diehl.com
Ventes Internationales · 67 rue du Rhône · BP 10160 · FR-68304 Saint-Louis Cedex · Tél. + 33 (0)3 89 69 54 21 · Fax: + 33 (0)3 89 69 54 22 · metering-France-export@diehl.com
Document non contractuel. Caractéristiques à se faire préciser avant commande.

HYDRUS 2.0 M-BUS + IMPULSION X2 DN 25 - 50

ULTRASONIC METER

DIMENSIONS

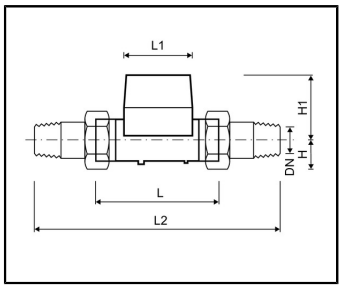

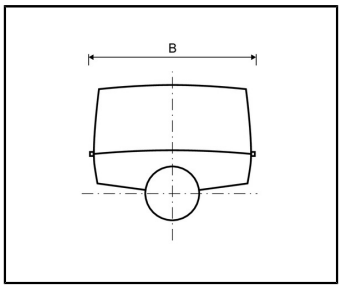

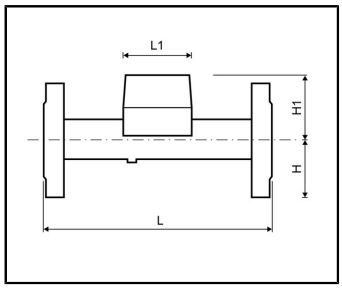

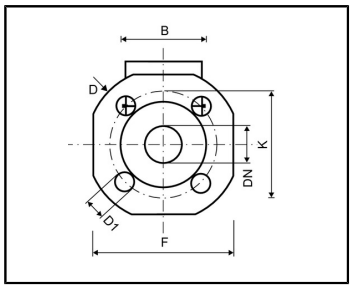

Diamètre nominal	DN	mm	25	25	32	40	40
Débit permanent	Q_3	m^3/h	6,3	10	10	16	16
Longueur totale	L	mm	260	260	260	200	300
Corps			laiton	laiton	laiton	laiton	laiton
Longueur du compteur	L1	mm	89	89	89	96	96
Largeur du compteur	B	mm	89	89	89	89	89
-	-	-	-	-	-	-	-
DIMENSIONS VERSION FILETEE							
Longueur totale avec raccords	L2		380	380	380	390	420
Embout fileté du compteur		inch	G1¼B	G1¼B	G1½B	G2B	G2B
Embout fileté du raccord		inch	R1	R1	R1¼	R1½	R1½
Hauteur totale	H1	mm	78	78	78	82	82
Poids sans raccord (approx.)		kg	1,4	1,4	1,5	1,8	2,6
Poids avec raccords (approx.)		kg	2,0	2,0	2,1	3,0	3,8
Hauteur	H	mm	27	27	30	36	36
-	-	-	-	-	-	-	-
DIMENSIONS VERSION BRIDE							
Diamètre bride	D	mm	115	115	140	-	148
Diamètre perçage bride	K		85	85	100	-	110
Nombre de passages de vis		pcs	4	4	4	-	4
Diamètre de passage de vis	D1	mm	14	14	18	-	18
Hauteur	H	mm	50	50	62,5	-	69
Hauteur	H1	mm	84	84	84	-	87
Largeur	F	kg	100	100	125	-	138
Poids avec brides (approx.)		kg	3,4	3,4	4,6	-	6,3

Diehl Metering S.A.S. · 67 rue du Rhône · BP 10160 · FR-68304 Saint-Louis Cedex · Tél. + 33 (0)3 89 69 54 00 · Fax: + 33 (0)3 89 69 72 20 · metering-France-info@diehl.com · www.diehl.com/metering
Agence Nord · 6 rue de Marguerites · FR-92737 Nanterre Cedex · Tél. + 33 (0)1 47 85 05 48 · Fax: + 33 (0)1 47 85 09 36 · metering-France-agencenord@diehl.com
Agence Sud · 3 av. Condorcet · CS 72067 · FR-69616 Villeurbanne Cedex · Tél. + 33 (0)4 78 93 76 90 · Fax: + 33 (0)4 78 89 64 85 · metering-France-agencesud@diehl.com
Ventes Internationales · 67 rue du Rhône · BP 10160 · FR-68304 Saint-Louis Cedex · Tél. + 33 (0)3 89 69 54 21 · Fax: + 33 (0)3 89 69 54 22 · metering-France-export@diehl.com
Document non contractuel. Caractéristiques à se faire préciser avant commande.

HYDRUS 2.0 M-BUS + IMPULSION X2 DN 25 - 50

ULTRASONIC METER

Diamètre nominal	DN	mm	50	50	50	50
Débit permanent	Q_3	m^3/h	16	16	25	25
Longueur totale	L	mm	270	300	270	300
Corps			laiton	laiton	laiton	laiton
Longueur du compteur	L1	mm	92	92	92	92
Largeur du compteur	B	mm	94	94	94	94
-	-	-	-	-	-	-
DIMENSIONS VERSION FILETEE						.
Longueur totale avec raccords	L2		390	420	390	420
Embout fileté du compteur		inch	G2½B	G2½B	G2½B	G2½B
Embout fileté du raccord		inch	R2	R2	R2	R2
Hauteur totale	H1	mm	90	90	90	90
Poids sans raccord (approx.)		kg	3,9	4,05	3,9	4,05
Poids avec raccords (approx.)		kg	5,5	5,65	5,5	5,65
Hauteur	H	mm	40	40	40	40
-	-	-	-	-	-	-
DIMENSIONS VERSION BRIDE						.
Diamètre bride	D	mm	-	-	-	-
Diamètre perçage bride	K		-	-	-	-
Nombre de passages de vis		pcs	-	-	-	-
Diamètre de passage de vis	D1	mm	-	-	-	-
Hauteur	H	mm	-	-	-	-
Hauteur	H1	mm	-	-	-	-
Largeur	F	kg	-	-	-	-
Poids avec brides (approx.)		kg	-	-	-	-

GRAPHE DE PERTE DE CHARGE / COURBE D'ERREUR TYPIQUE

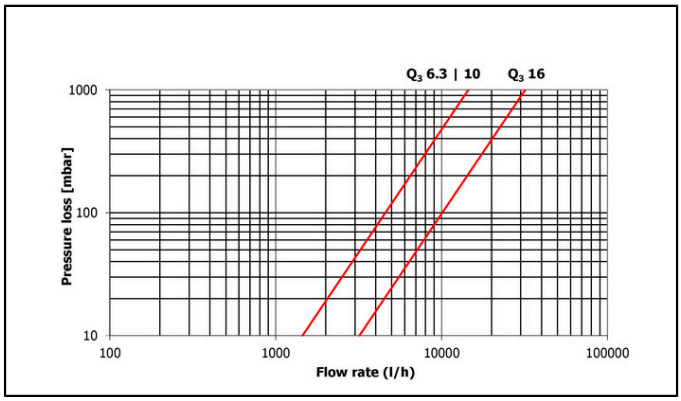

Graphique de perte de charge

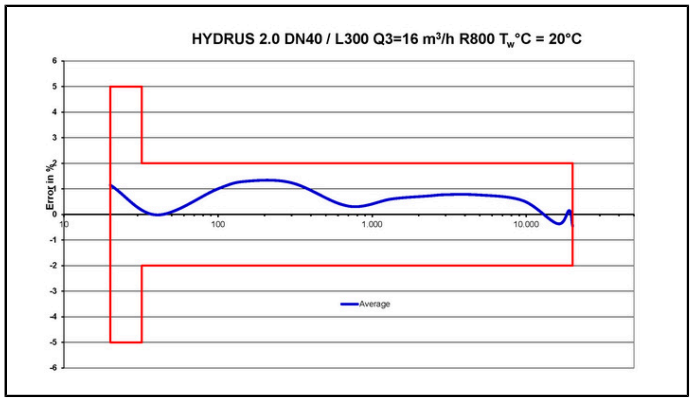

Courbe d'erreur typique

REACH

Information conformément à l'article 33, paragraphe 1, du règlement (CE) n° 1907/2006 du Parlement européen et du Conseil du 18 décembre 2006 :
Cette famille de produits se compose d'articles contenant les substances suivantes dans une concentration supérieure à 0,1 % en poids (p/p) :
- Plomb (n° CAS : 7439-92-1)
- Oxyde de plomb-titane-zirconium (n° CAS : 12626-81-2)

Diehl Metering S.A.S. · 67 rue du Rhône · BP 10160 · FR-68304 Saint-Louis Cedex · Tél. + 33 (0)3 89 69 54 00 · Fax: + 33 (0)3 89 69 72 20 · metering-France-info@diehl.com · www.diehl.com/metering
Agence Nord · 6 rue de Marguerites · FR-92737 Nanterre Cedex · Tél. + 33 (0)1 47 85 05 48 · Fax: + 33 (0)1 47 85 09 36 · metering-France-agencenord@diehl.com
Agence Sud · 3 av. Condorcet · CS 72067 · FR-69616 Villeurbanne Cedex · Tél. + 33 (0)4 78 93 76 90 · Fax: + 33 (0)4 78 89 64 85 · metering-France-agencesud@diehl.com
Ventes Internationales · 67 rue du Rhône · BP 10160 · FR-68304 Saint-Louis Cedex · Tél. + 33 (0)3 89 69 54 21 · Fax: + 33 (0)3 89 69 54 22 · metering-France-export@diehl.com
Document non contractuel. Caractéristiques à se faire préciser avant commande.

Empower a sustainable future