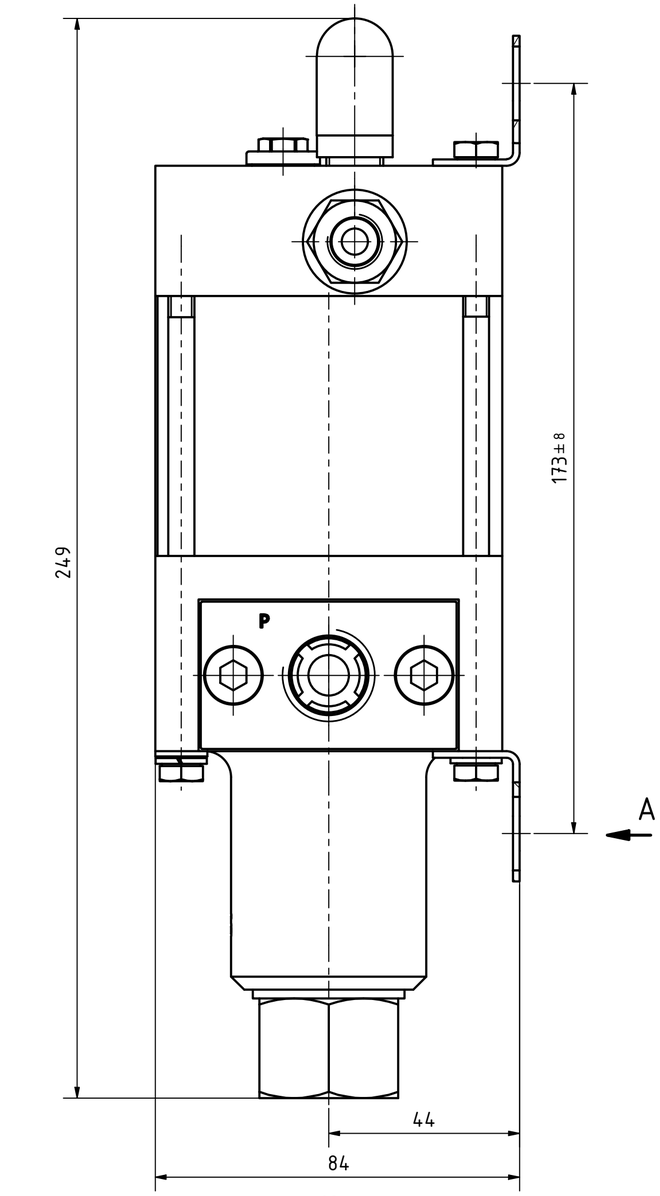

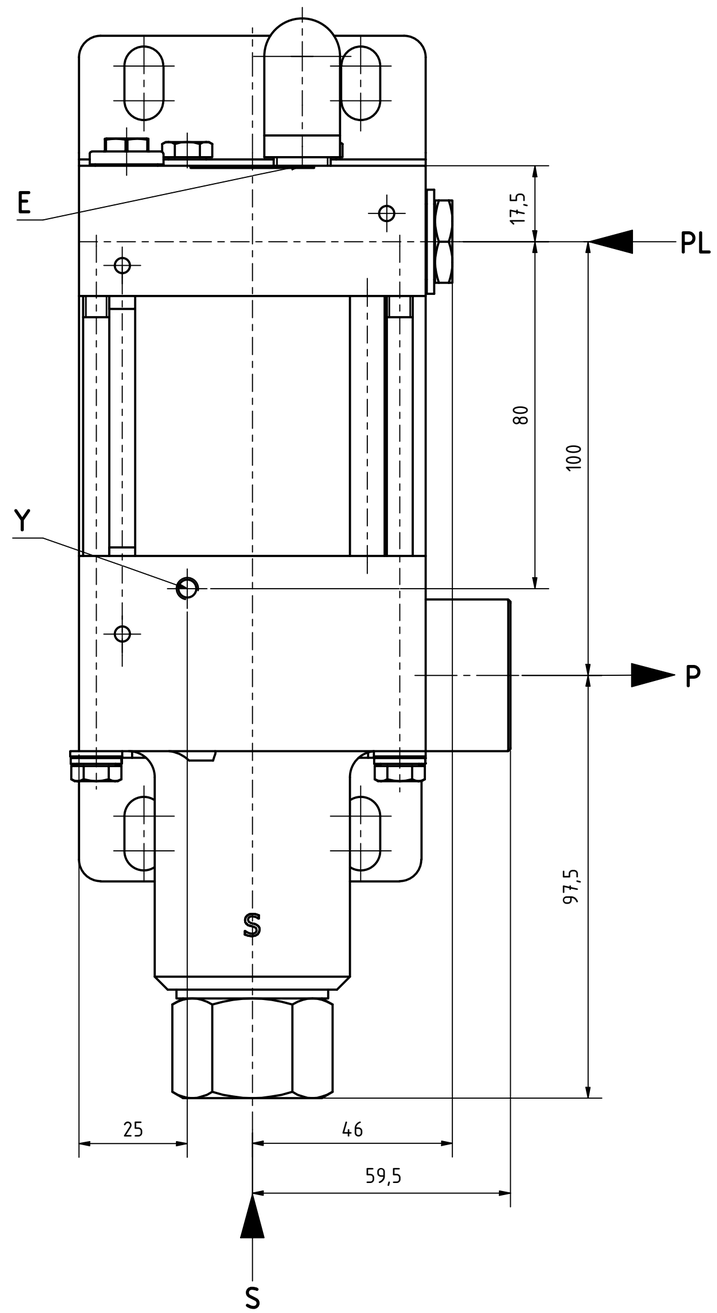

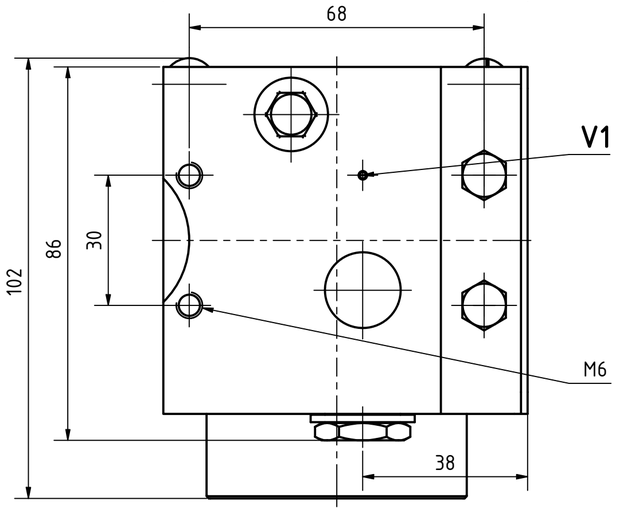

A (1 : 1)

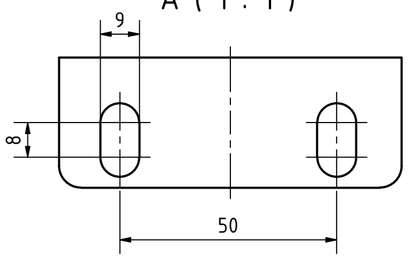

Anschluss, Connection	Größe; Size
PL, PL1, PL2	1/4NPT; 4P
S	3/4NPT; 12P
P	1/2NPT; 8P
E	G1/4; 1/4BSP; 4B
X	
V1	Ø 2 mm
Y	M5
Z, Z1, Z3	
Z6	
V2	

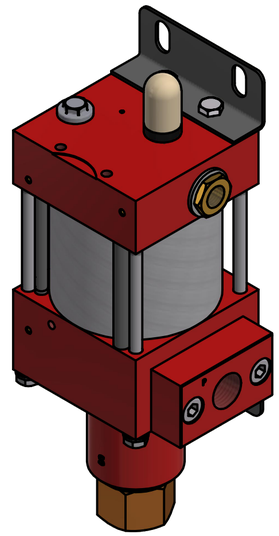

MAXIMATOR®

Typ / type: MO 8-NPT-SMB-834

Art.-Nr. / Item No.: 3120.0115

$p_{L\ max.}$: 10bar / 145psi

i: 1:9

$p_{max.\ intermittent}$: 90bar / 1305psi

$p_{max.\ continuously}$: 70bar / 1015psi

T: -20°C ... +80°C

EAC CE Ex II 2G Ex h IIC T4 Gb

-20°C ≤ Tamb ≤ +60°C

Made in Germany

Schmierstoffe / Lubricants:

Luftantrieb / Air drive: Klüber Polylub GA 352 P

Hochdruckteil / High pressure section: Klüber Polylub GA 352 P

Rev	Änderung/Modification	Datum/Date	Name
C	siehe Änderungsschein 23/0060	31.08.2023	PRichter
B	s. Änderungsschein 21/0624	15.06.2021	LHolzapfel
A	s. Änderungsschein 20/0984	06.07.2020	SuSchiele
-	-	09.05.2019	SuSchiele

Bei Maßen ohne Toleranzangabe Längen- und Winkelmaße nach DIN ISO 2768-m Biege- und Schweißteile nach DIN ISO 2768-c Toleranzen für Form- und Lage nach DIN ISO 2768-K Werkstückkanten ohne Angabe nach DIN ISO 13715

This document is copyright protected. Copying or editing this document is only allowed upon Maximator GmbH's written approval

Dieses Dokument ist urheberrechtlich geschützt. Eine Vervielfältigung oder Bearbeitung des Dokuments ist nur mit schriftlicher Genehmigung der Maximator GmbH erlaubt.

MAXIMATOR®

Maximator GmbH D-99734 Nordhausen

	Datum/Date	Name
01/19		
Erste.	28.07.2016	SDempwolf
Bearb.	31.08.2023	PRichter
Gepr.	31.08.2023	SuSchiele
Freigegeben		

Maßstab: Scale: 1 : 1 | Gewicht: Weight: 2,57 kg | Format: D-Size: A2 | Blatt Sheet 1 / 3

(Benennung/Title)

MO 8-NPT-SMB-834

MO 8-NPT-SMB-834

Halbzeug: raw material:

Werkstoff: basic material:

(Zeichnungsnummer/drawing number) VP10.00.834

Rev. C

(Artikel-Nr./order number) 3120.0115

Urspr.: VP10.00.834

Ers.f./replaces:

Ers.d./replac.by.:

D-D (2 : 1)

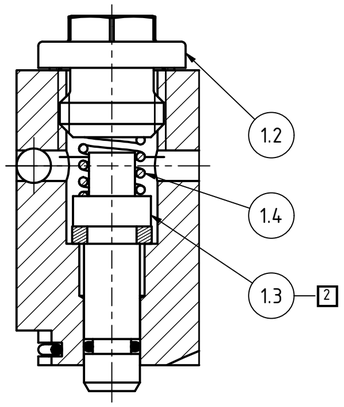

E-E (2 : 1)

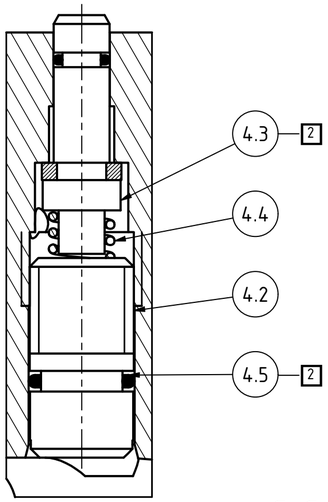

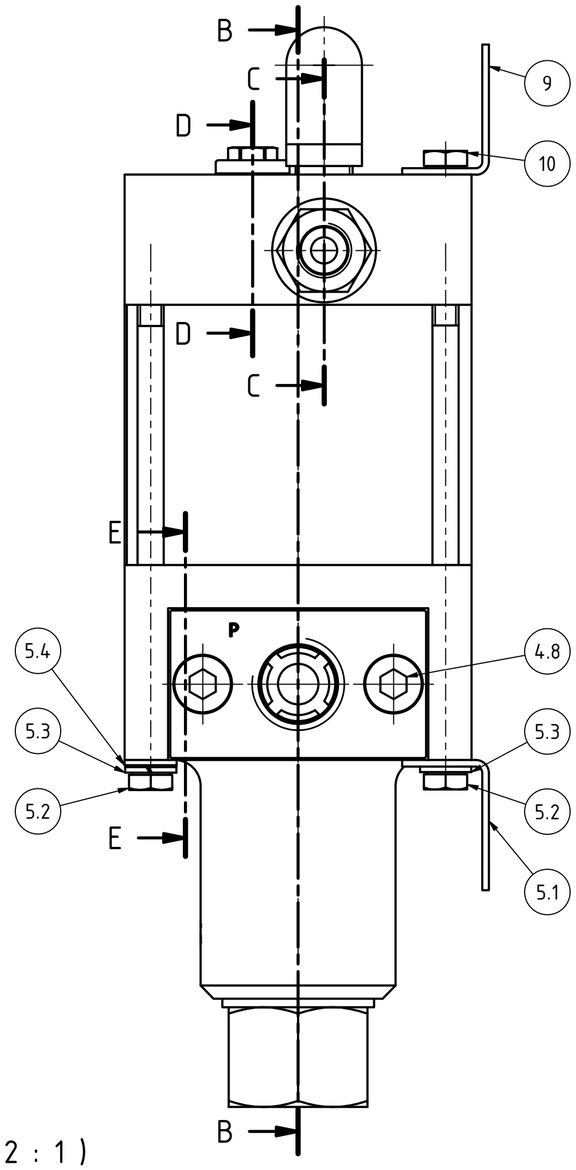

B-B (1 : 1)

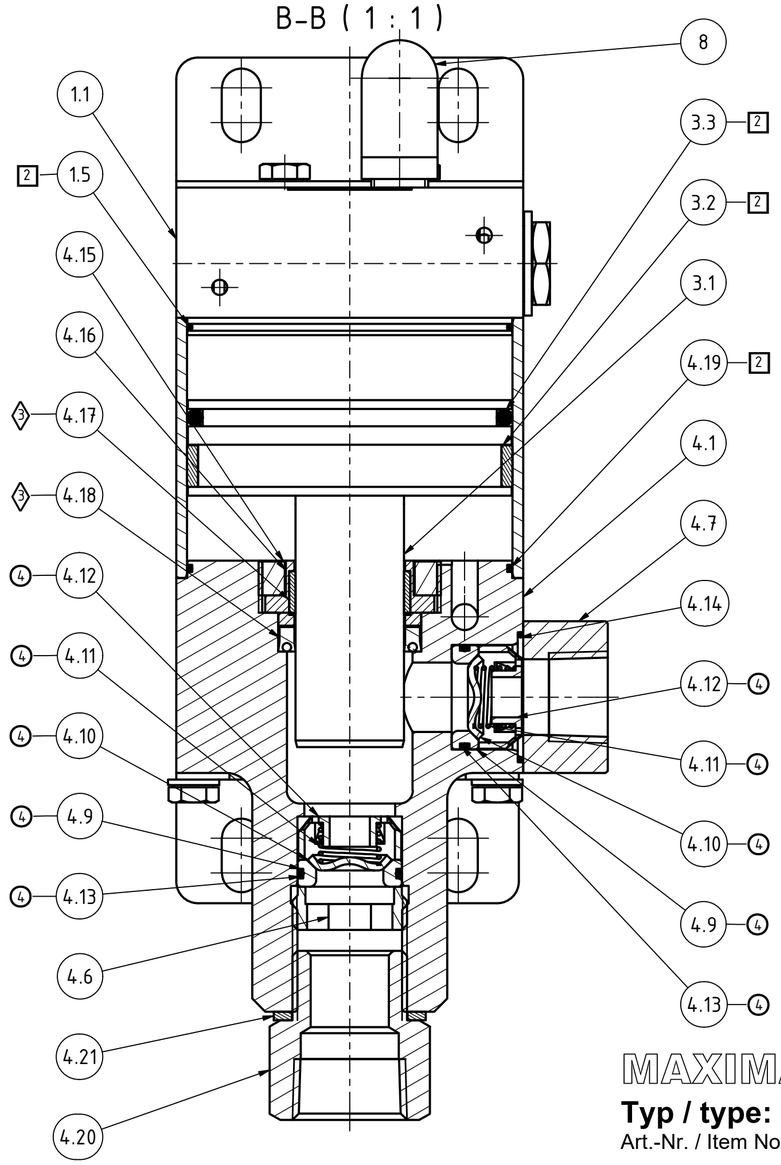

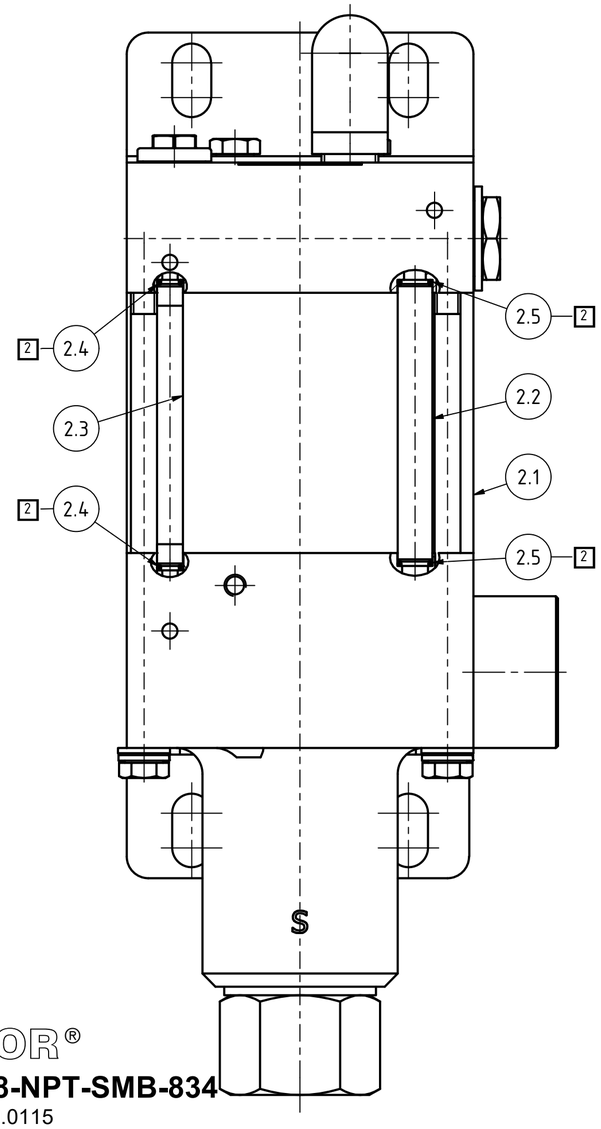

C-C (2 : 1)

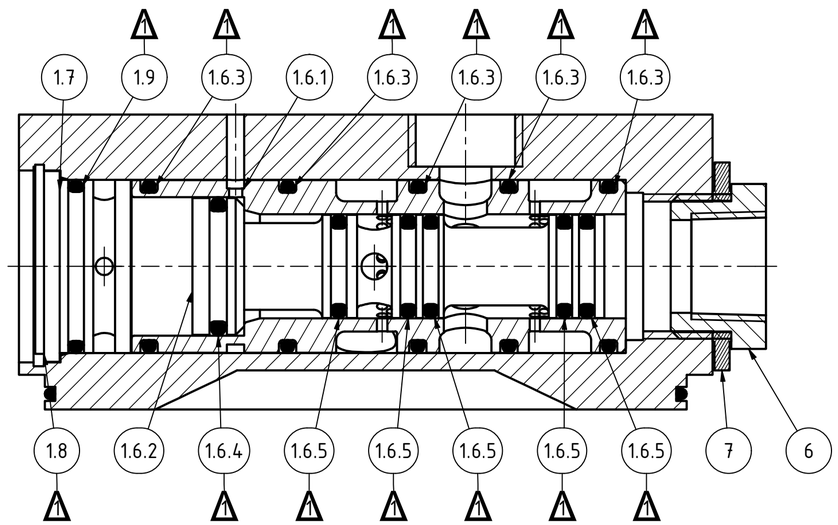

Bei Ersatzteilbestellungen Serien-Nr. angeben!
In case of order please indicate serial-no.!

Mit Positionsnummer gekennzeichnete Teile sind verfügbar.
Parts marked with item number are scope of supply.

Ersatzteil Satz/Spare part kit:

1 Steuerschieber.....3610.5333
(Seal kit spool)

2 Luftantrieb.....3610.5441
(Seal kit air)

3 HD-Seite.....3610.2433
(Seal kit HP)

4 *Ein- und Auslassventil.....3640.0219
*(Check valve sec.)

*Der Reparatursatz beinhaltet nur die Ersatzteile für ein Ventil.
Für die gesamte Hochdruckpumpe werden 2 Ersatzteil-Kits benötigt.
*The repair-kit contains only the spare parts for one check valve.
For the whole high pressure pump 2 repair-kits are needed.

MAXIMATOR®

Typ / type: MO 8-NPT-SMB-834

Art.-Nr. / Item No.: 3120.0115

$p_{L\ max.}$: 10bar / 145psi
i: 1:9
$p_{max.\ intermittent}$: 90bar / 1305psi
$p_{max.\ continuously}$: 70bar / 1015psi
T: -20°C ... +80°C

EAC CE Ex II 2G Ex h IIC T4 Gb

-20°C ≤ Tamb ≤ +60°C
Made in Germany

Bei Maßen ohne Toleranzangabe Längen- und Winkelmaße nach DIN ISO 2768-m Biege- und Schweißteile nach DIN ISO 2768-c Toleranzen für Form- und Lage nach DIN ISO 2768-K Werkstückkanten ohne Angabe nach DIN ISO 13715

This document is copyright protected. Copying or editing this document is only allowed upon Maximator GmbH's written approval

Dieses Dokument ist urheberrechtlich geschützt. Eine Vervielfältigung oder Bearbeitung des Dokuments ist nur mit schriftlicher Genehmigung der Maximator GmbH erlaubt.

MAXIMATOR®
Maximator GmbH D-99734 Nordhausen

Maßstab: Scale:	1 : 1	Gewicht: Weight:	2,57 kg	Format: D-Size:	A2	Blatt Sheet	2 / 3

	Datum/Date	Name
01/19		
Erste.	28.07.2016	SDempwolf
Bearb.	31.08.2023	PRichter
Gepr.	31.08.2023	SuSchiele
Freigegeben		

(Benennung/Title)
MO 8-NPT-SMB-834
MO 8-NPT-SMB-834

Halbzeug: raw material:
Werkstoff: basic material:

(Zeichnungsnummer/drawing number) VP10.00.834
Rev. C
(Artikel-Nr./order number) 3120.0115

Urspr.: VP10.00.834
Ers.f./replaces:
Ers.d./replac.by.:

Rev	Änderung/Modification	Datum/Date	Name
C	siehe Änderungsschein 23/0060	31.08.2023	PRichter
B	s. Änderungsschein 21/0624	15.06.2021	LHolzapfel
A	s. Änderungsschein 20/0986	06.07.2020	SuSchiele
-	-	09.05.2019	SuSchiele

Stückliste / Bill of material

Pos./Item.	Anz./Qty.	Bezeichnung	Description	Art. Nr./Order-No.	Material	Werkstoff	Bemerkung / Remark
1	1	Oberkappe kplt. MO ... (08/2019)	Top cap cplt.	3610.5337			
1.1	1	Oberkappe MO ...	Top cap	3610.3190			
1.1.1	1	Oberkappe MO ...	Top cap	3610.3190	A92007	3.1645	
1.1.2	3	Kugel ø 4 mm (Messing)	Ball	3610.2972	Brass	Messing	
1.1.3	1	Kugel Ø 6,35 mm Grade 40 / 1.4034	Ball	3610.0390	420	1.4034	
1.2	1	Pilotventilschraube M ...L (05/2019)	Pilot valve screw	3610.5304	FKM+Steel z.p.	FKM+Stahl verz.	10 Nm
1.3	1	Pilotventilstössel kplt. M ...L (NBR)	Pilot tappet cplt.	3610.3306			
1.3.1	1	Pilotventilstössel M ...L	Pilot tappet	3610.3180	POM	POM	
1.3.2	1	Dichtring für 3610.3180	Sealing ring	3610.3181	PUR	PUR	
1.3.3	1	O-Ring 4x1,2 NBR 70	O-Ring 4x1,2 NBR 70	3660.0843	NBR	NBR	
1.4	1	Druckfeder	Spring	3610.0130	301	1.4310	
1.5	1	O-Ring 9-473 NBR 70	O-Ring 9-473 NBR 70	3660.0221	NBR	NBR	
1.6	1	Steuerschieberhülse kplt. M ...L (8/19)	Spool sleeve cplt.	3610.5332			
1.6.1	1	Steuerschieberhülse M(O)... (01/20)	Spool sleeve	3610.5302	A92007	3.1645	
1.6.2	1	Steuerschieber M ...L (MO)	Spool valve	3610.0110	POM	POM	
1.6.3	5	O-Ring 2-016 NBR 60	O-Ring 2-016 NBR 60	3660.0111	NBR	NBR	
1.6.4	1	O-Ring 2-014 NBR 70	O-Ring 2-014 NBR 70	3660.0109	NBR	NBR	
1.6.5	5	O-Ring 9-083 NBR 80	O-Ring 9-083 NBR 80	3660.0505	NBR	NBR	
1.7	1	Verschlussstück M ...L (05/2019)	Spool plug	3610.5301	PET	PET	
1.8	1	Sicherungsring	Snap ring	3610.0633	631	1.4568	
1.9	1	O-Ring 2-016 NBR 60	O-Ring 2-016 NBR 60	3660.0111	NBR	NBR	
2	1	Luftteil kplt. MO	Air drive cplt.	3610.1293			
2.1	1	Luftzylinder MO ...	Air cylinder	3610.0198	A96060	3.3206	
2.2	1	Druckrohr MO ...	Tubing	3610.1261	316Ti	1.4571	
2.3	1	Steuerrohr MO ...	Pilot tube	3610.1262	316Ti	1.4571	
2.4	2	O-Ring 2-006 NBR 70	O-Ring 2-006 NBR 70	3660.0101	NBR	NBR	
2.5	2	O-Ring 2-008 NBR 70	O-Ring 2-008 NBR 70	3660.0103	NBR	NBR	
3	1	HD-Kolben kplt. MO 8	Plunger cplt.	3610.1272			
3.1	1	Kolben kplt. MO 8	Plunger cplt.	3610.1282			
3.1.1	1	HD-Kolben MO 8	Plunger	3610.1271	440B	1.4112	
3.1.2	1	Luftkolben MO 8	Air piston	3610.1281	A92007	3.1645	
3.2	1	Kolbenführungsring MO ...	Plunger guide ring	3610.1260	PTFE + carbon + graphite	PTFE + Kohle + Graphit	
3.3	1	O-Ring 2-232 NBR 70	O-Ring 2-232 NBR 70	3660.0207	NBR	NBR	
4	1	Pumpenkopf kplt. MO 8VE-FKM-NPT	Pump head cplt.	3610.2396			
4.1	1	Druckzylinder MO 8	Pump head	3610.3271			
4.1.1	1	Druckzylinder MO 8	Pump head	3610.3271	A92007	3.1645	
4.1.2	2	Kugel ø 4 mm (Messing)	Ball	3610.2972	Brass	Messing	
4.1.3	1	Kugel Ø 6,35 mm Grade 40 / 1.4034	Ball	3610.0390	420	1.4034	
4.2	1	Pilotventilschraube	Pilot valve screw	3610.0139	303	1.4305	6 Nm
4.3	1	Pilotventilstössel kplt. M ...L (NBR)	Pilot tappet cplt.	3610.3306			
4.3.1	1	Pilotventilstössel M ...L	Pilot tappet	3610.3180	POM	POM	
4.3.2	1	Dichtring für 3610.3180	Sealing ring	3610.3181	PUR	PUR	
4.3.3	1	O-Ring 4x1,2 NBR 70	O-Ring 4x1,2 NBR 70	3660.0843	NBR	NBR	
4.4	1	Druckfeder	Spring	3610.0130	301	1.4310	
4.5	1	O-Ring 2-012 NBR 70	O-Ring 2-012 NBR 70	3660.0107	NBR	NBR	
4.6	1	Ventilschraube	Valve screw	3640.0188	1215	1.0718	8 Nm
4.7	1	Druckflansch 1/2NPT	Outlet housing	3610.1315	A92007	3.1645	
4.8	2	Zylinderschraube mit Innensechskant	Hex socket screw	3620.0237	Steel 8.8 z.p.	Stahl 8.8 verz.	8 Nm
4.9	2	Ventilsitz 1.4057	Valve seat	3640.0202	431	1.4057	
4.10	2	Ventilplatte (1.4301)	Check plate	3640.0203	304	1.4301	
4.11	2	Druckfeder (1.4310)	Spring	3640.0205	301	1.4310	
4.12	2	Federhalter,entgratet (Federspannschale)	Spring holder	3640.0206	POM	POM	
4.13	2	O-Ring 2-019 FKM 70	O-Ring 2-019 FKM 70	3660.0259	FKM	FKM	
4.14	1	O-Ring 2-023 FKM 70	O-Ring 2-023 FKM 70	3660.0268	FKM	FKM	
4.15	1	Gewindering	Packing gland	3610.1320	Carbon Steel	1.0037	55 Nm
4.16	1	Abdeckring MO 8	Base ring	3610.1317	303	1.4305	
4.17	1	Stangenführungsring /L/ 3610.2923 - 82mm	Glide ring	3640.0134	PTFE	PTFE	
4.18	1	HD-Dichtung G 35	HP seal	3620.0581	FKM	FKM	
4.19	1	O-Ring 9-473 NBR 70	O-Ring 9-473 NBR 70	3660.0221	NBR	NBR	
4.20	1	Reduziernippel 3/4NPT	Adapter	3610.2397	C38500	2.0401	60 Nm
4.21	1	Usit-Ring	Gasket	3620.0156	NBR+Steel z.p.	NBR+Stahl verz.	
5	1	Befestigung kplt. MO 4 - MO 12 (NEU)	Mounting cplt.	3610.4014			
5.1	1	Befestigungswinkel (unten) M ...L	Mounting bracket	3610.0182	304	1.4301	
5.2	4	Sechskantschraube	Hex head screw	1700.0561	Steel 8.8 z.p.	Stahl 8.8 verz.	10 Nm
5.3	4	Sperrkantenring	Spring washer	3610.0184	301	1.4310	
5.4	2	U-Scheibe	U Washer	3610.0185	Stainless Steel A2	Edelstahl A2	
6	1	Adapter G3/8 - 1/4NPT	Adapter	3620.0160	C38500	2.0401	10 Nm
7	1	Usit-Ring	Gasket	3620.0131	NBR+Steel z.p.	NBR+Stahl verz.	
8	1	Schalldämpfer G1/4	Muffler	3610.0108	PE	PE	
9	1	Befestigungswinkel (oben) MO(MPLV)	Mounting bracket	3610.1578	304	1.4301	
10	2	Sechskantschraube	Hex head screw	3610.0129	Stainless Steel A2-70	Edelstahl A2-70	8 Nm

Bei Maßen ohne Toleranzangabe Längen- und Winkelmaße nach DIN ISO 2768-m Biege- und Schweißteile nach DIN ISO 2768-c Toleranzen für Form- und Lage nach DIN ISO 2768-K Werkstückkanten ohne Angabe nach DIN DIN ISO 13715

MAXIMATOR®

Maximator GmbH D-99734 Nordhausen

This document is copyright protected. Copying or editing this document is only allowed upon Maximator GmbH's written approval

Dieses Dokument ist urheberrechtlich geschützt. Eine Vervielfältigung oder Bearbeitung des Dokuments ist nur mit schriftlicher Genehmigung der Maximator GmbH erlaubt.

Maßstab: Scale: | Gewicht: Weight: | Format: D-Size: A2 | Blatt Sheet 3 / 3

	Datum/Date	Name
01/19		
Erste.	28.07.2016	SDempwolf
Bearb.	31.08.2023	PRichter
Gepr.	31.08.2023	SuSchiele
Freigegeben		

Rev	Änderung/Modification	Datum/Date	Name
C	siehe Änderungsschein 23/0060	31.08.2023	PRichter
B	s. Änderungsschein 21/0624	15.06.2021	LHolzapfel
A	s. Änderungsschein 20/0984	06.07.2020	SuSchiele
-	-	09.05.2019	SuSchiele

(Benennung/Title)

MO 8-NPT-SMB-834

MO 8-NPT-SMB-834

Halbzeug: raw material:

Werkstoff: basic material:

(Zeichnungsnummer/drawing number) VP10.00.834

Rev. C

(Artikel-Nr./order number) 3120.0115

Urspr.: VP10.00.834

Ers.f./replaces:

Ers.d./replac.by.: