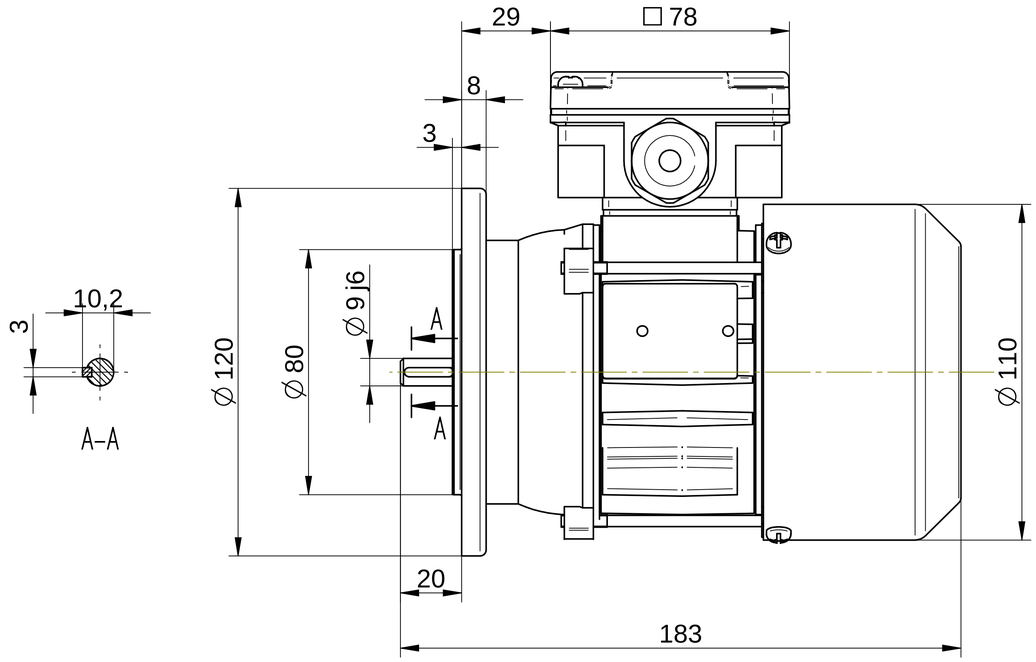

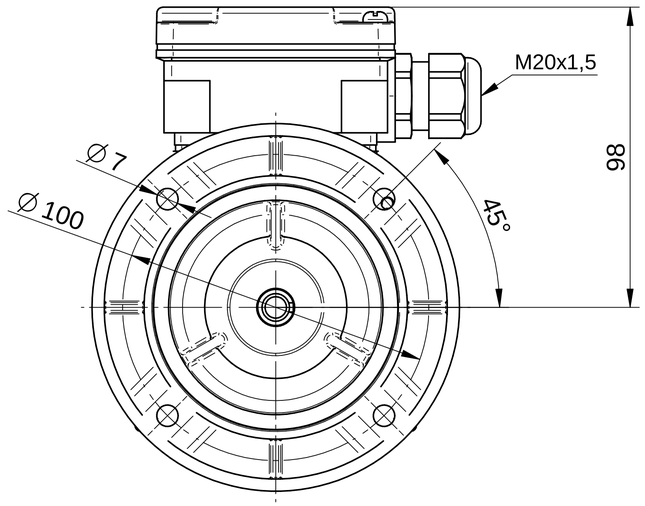

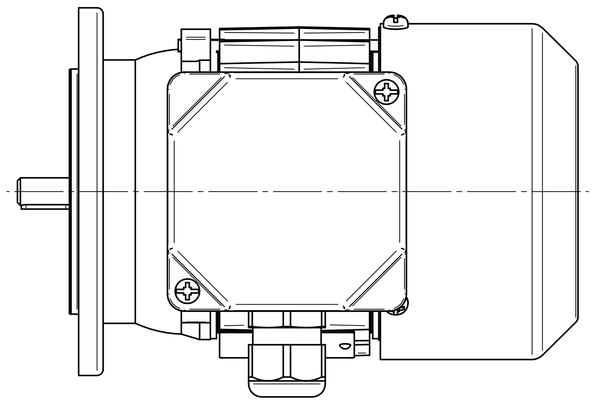

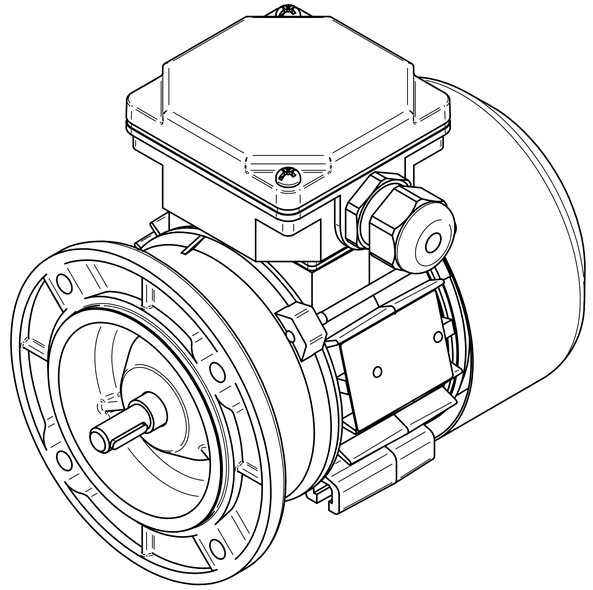

Cantoni GROUP ®

BESEL S.A.
FABRYKA SILNIKÓW ELEKTRYCZNYCH

Motor type

SKh56-2A

Scale

1:1