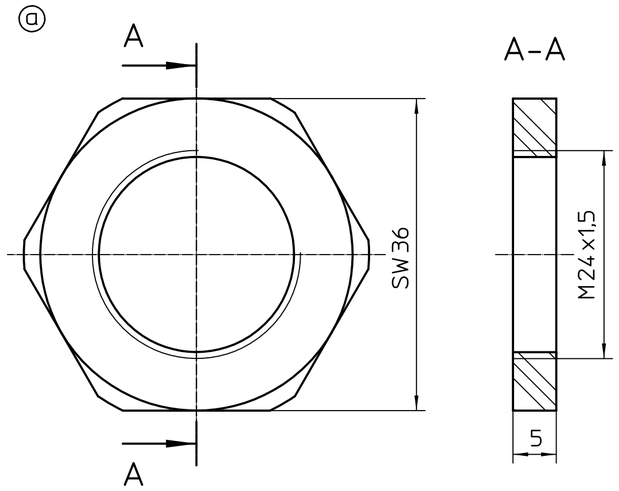

Oberfläche Sechskantmutter Fe//Zn 8

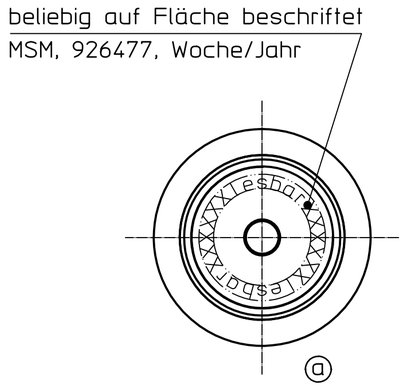

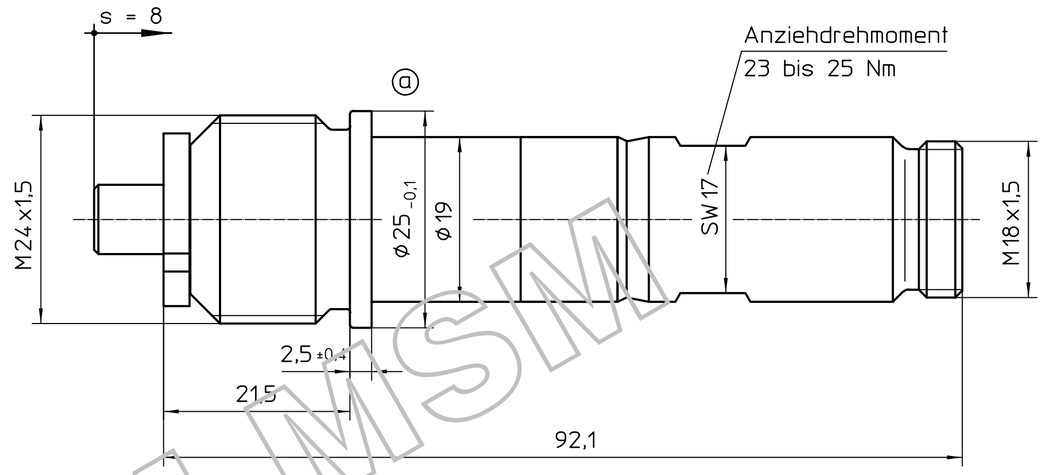

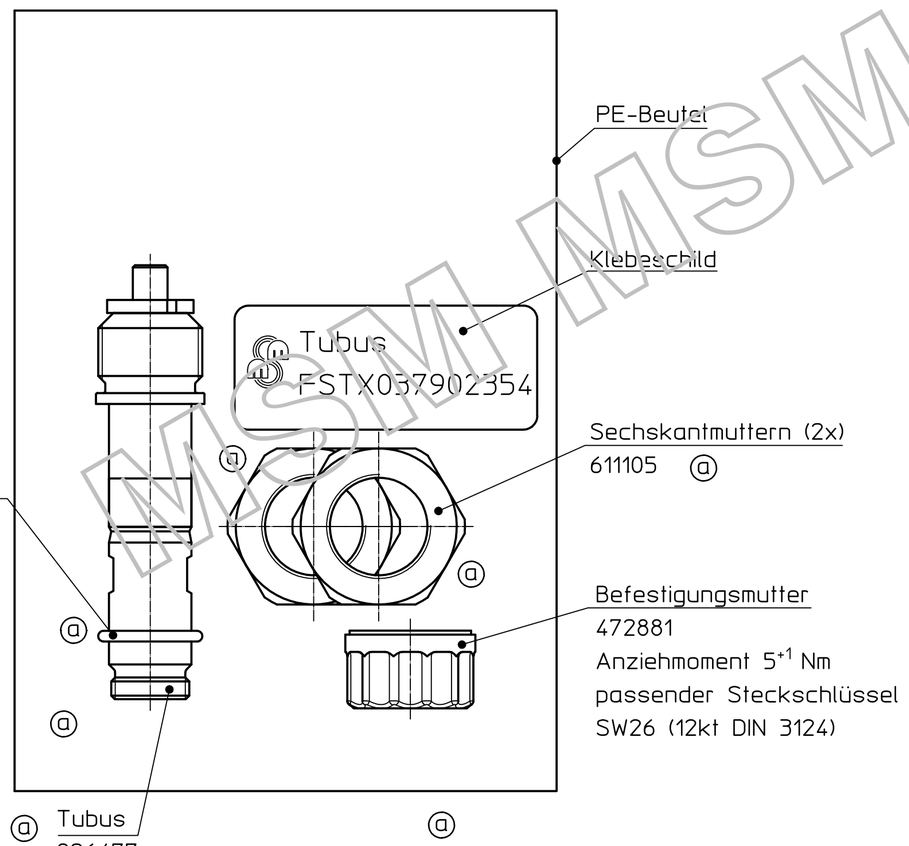

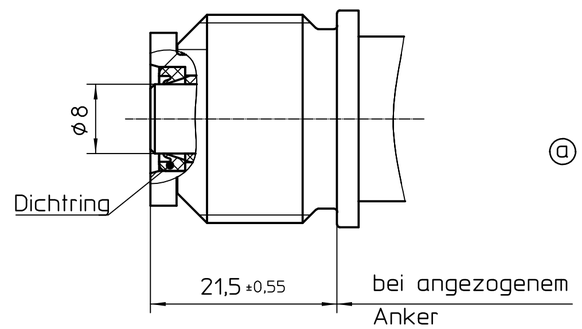

ⓐ Oberfläche Tubus Fe//NiP 15
mit eingebauter Ankerrückstellfeder

Signatur:

Magnet-Schultz Memmingen/Allgäu	Ersteller	05.12.18	Forster_A	Ben.: Tubus	Status: Fertigung
	Konstruktion	24.08.20	WiedemannS	Beschr.: FSTX037	
	Norm	31.08.20	Schell_R	Maßzeichnung: 902354 MB	Maßstab 2:1
	Fertigung	02.08.21	Wucher_M	Gerätebez.: FSTX037902354	
a	1213/19	12	13.01.20	Unglert_S	Ers.durch:
Zust.	Änderung	Anzahl	Datum	Name	Ers.für:

Diese Zeichnung darf weder kopiert noch dritten Personen unterbreitet werden! | Aktualisierung | Erstmuster-pflichtig n | Änderungs-genehmigung n

Allgemeintoleranzklasse grob nach DIN ISO 2768-1 und DIN 6930-2. Für thermoplastische Formteile W1290-00. Allgemeintoleranz für Längenmaße < 0,5mm gilt ±0,05mm und für Rundungshalbmesser u. Fasenhöhen < 0,5mm gilt ±0,1mm.

09/2018

MSM MSM MSM MSM