Nr./No.	Funktion / Function
115	Wechselcodierung / Exchange coding
113.1	Temperaturüberwachung vordere Lagerung / Temperature control front bearing
109.1	EKZ Ein / External cooling lubricant (inlet)
108.2	IKZ Aus / Internal cooling lubricant (outlet)
108.1	IKZ Ein / Internal cooling lubricant (inlet)
107.23	Sperrluft / Sealing air
107.21	Blasluft / Air blast
105.2	Motorkühlung Spindel Aus / Cooling motor spindle (outlet)
105.1	Motorkühlung Spindel Ein / Cooling motor spindle (inlet)
104.4	Entlüftung Lösekanal / Venting release port
104.3	Entlüftung Spannkanal / Venting clamping port
104.2	Werkzeug lösen / Tool release
104.1	Werkzeug spannen / Tool clamping
103	Drehgeber Spindel / Rotary encoder spindle
102	Temperaturüberwachung Spindelmotor / Temperatur control spindle motor
101	Leistungsanschluss Spindelmotor / Powerconnection spindle motor

D (2.5 : 1)

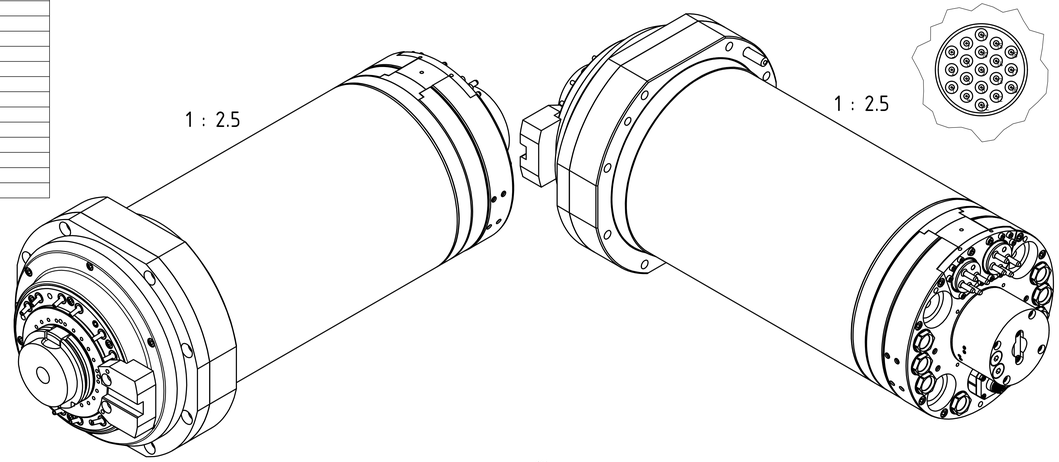

Anschlussschema Drehgeberstecker / plug connection:

1: Drehgeber / rotary encoder Ua+
2: Drehgeber / rotary encoder Ua-
3: Drehgeber / rotary encoder Un+
4: Drehgeber / rotary encoder GND
5: Mototemp. KTY84/130+
6: Mototemp. KTY84-130-
7: Drehgeber / rotary encoder: sense 5V
8: Drehgeber / rotary encoder Ub+
9: Drehgeber / rotary encoder Ub-
10: Drehgeber / rotary encoder Un-
11: Drehgeber / rotary encoder: sense +
12: Schirm / outer shield
13: Wechselkodierung Sp+ / exchange coding Sp+
14: Wechselkodierung Sp Q1 / exchange coding Sp Q1
15: Wechselkodierung Sp Q2 / exchange coding Sp Q2
16: Frei / free
17: PT100 Sp+
18: PT100 Sp-

A (1 : 1)

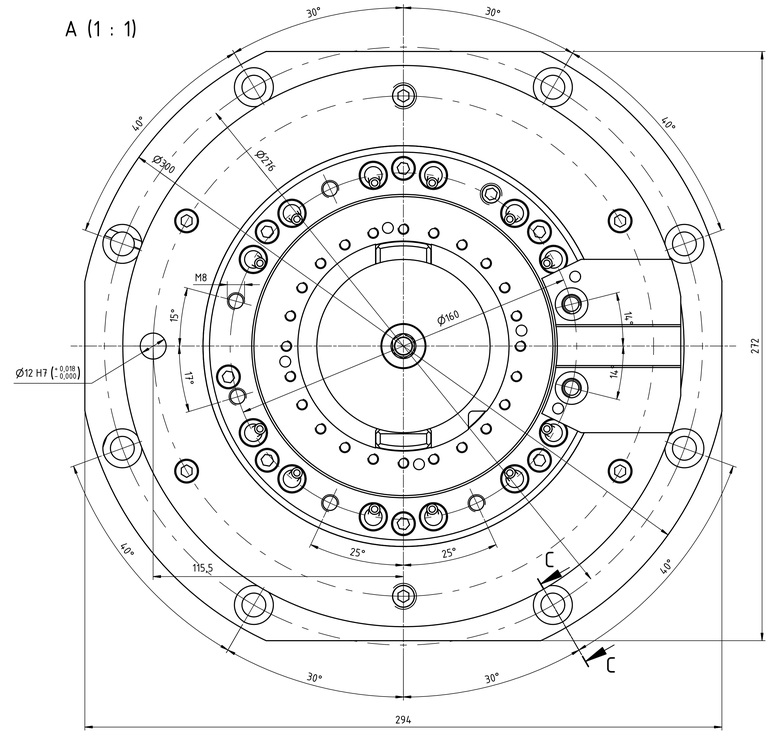

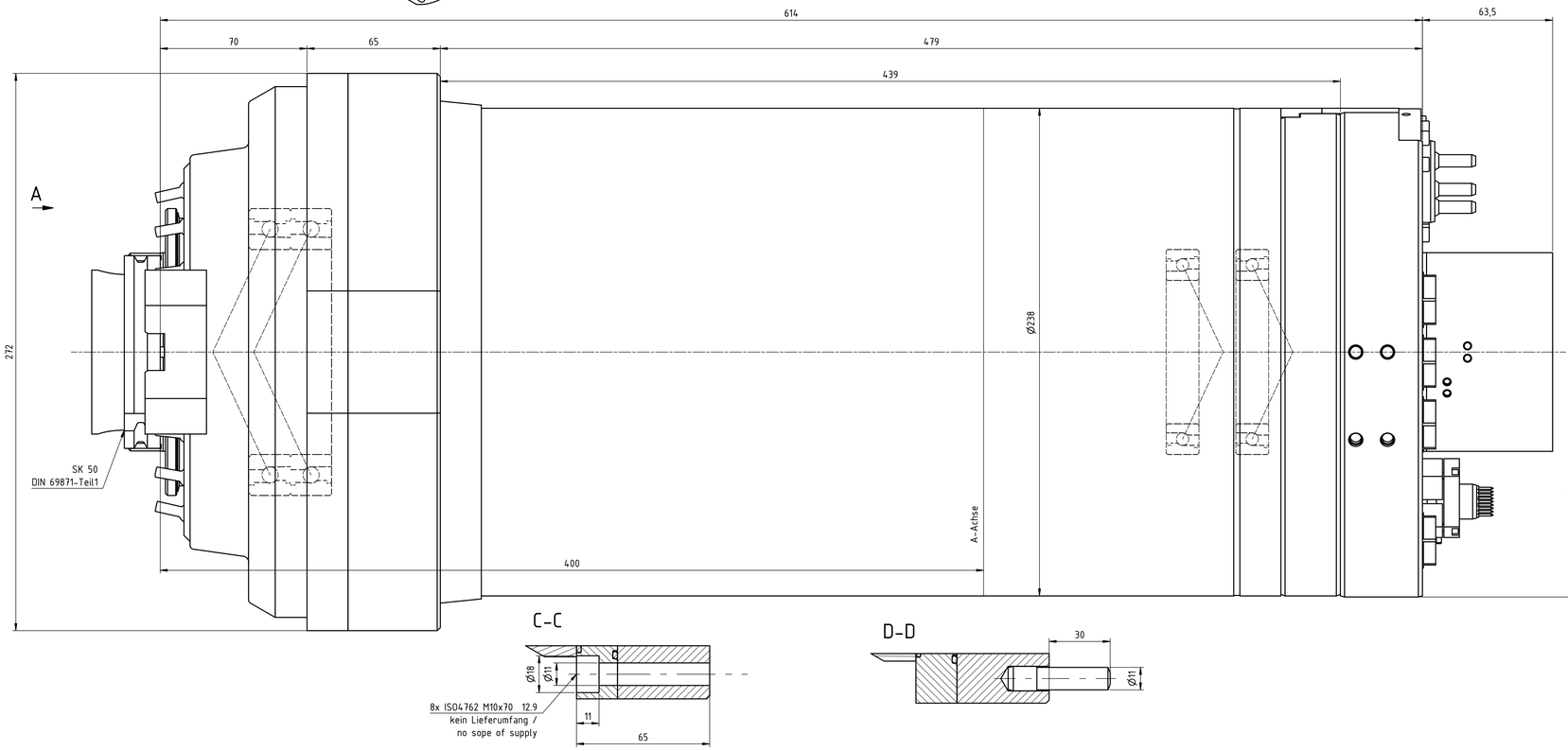

C-C

D-D

B (1 : 1)

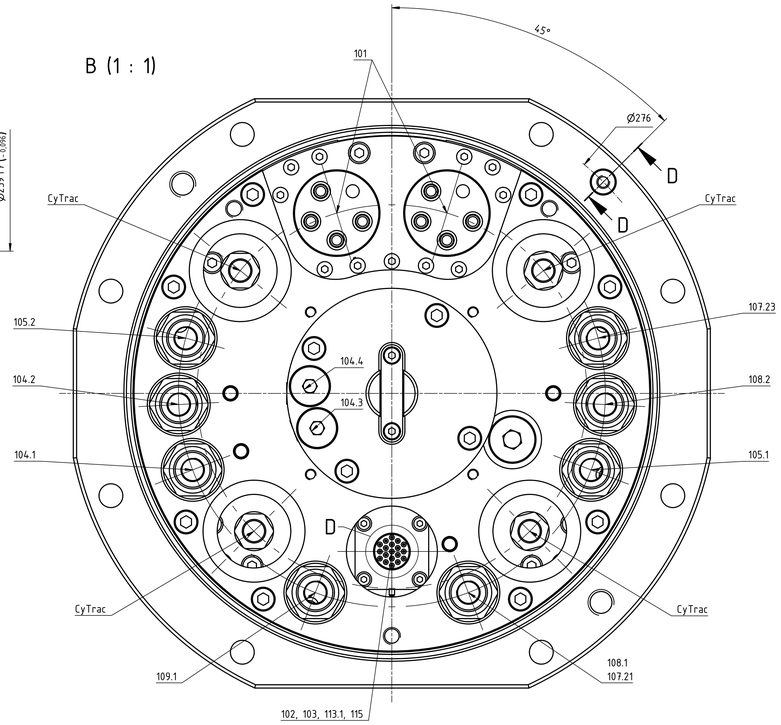

Technische Daten / Technical data

Spannsystem / Clamping system

Werkzeugsystem / Tool interface	SK-50
Kühlmittelzuführung / Coolant system	Typ A
Spannkraft / Clamping force	25 kN (55 bar)
Max. Spanndruck / Max. clamping pressure	100 bar
Lösekraft / Release force	8 kN (100 bar)
Max. Lösedruck / Max. release pressure	130 bar
Spannhub incl. Ausstoßhub / / Clamping stroke incl. release stroke	4,5 mm
Ausstoßhub / Release stroke	0,8 mm
Spannreserve / Clamping overrun	1,41 (+0,9; -0,51) mm
Hydrauliköl / Hydraulic oil	ISO VG 46

Werkzeugreinigung / Purge air

Luftdruck Werkzeugreinigung / / Air pressure tool purge	6 bar

Sperrluft / Sealing-air

Luftdruck Sperrluft / / Air pressure sealing-air	0,5-1 bar
Volumenstrom / Flow rate	300 l/min
Filterfeinheit / Quality microfilter	< 0,5 µm
Wasserabscheider / Water separator	ja / yes

Kühlsystem / Cooling system

Kühlleistung / Cooling power	5 kW
Volumenstrom / Flow rate	15 l/min
Druck / Pressure	7 bar
Eintrittstemperatur / Inlet temperature	22-25 C°
Max. Temperaturdifferenz / / Max. difference of temperature	5 K
Kühlmittel / Coolant	Tyfocor

Schmiersystem / Lubrication system

Schmierungsart / Type of lubrication	Fett / grease
Schmierstoff / Lubricant	Lubcon L182

Drehdurchführung / rotary union

Maximaldrehzahl / Max. speed	16000 /min
Kühlmittelquerschnitt / Coolant area	25,13 mm²
Min. Kühlmitteldruck / Min. coolant presure	0 bar
Max. Kühlmitteldruck / Max. coolant presure	50 bar
Filterfeinheit / Filter precision	40 µm
Kühlm.-verschmutzung/ Coolant impurification	40 mg/l
Trockenlaufgeeignet / Dry rotation possible ...	ja / yes

Motorspezifikation / Motor specification

Leistung S1 / Power S1	50 kW
Leistung S6 / Power S6	63 kW
Drehmoment S1 / Torque S1	248 Nm
Drehmoment S6 / Torque S6	315 Nm
Nenndrehzahl / Rated speed	1930 /min
Maximaldrehzahl / Maximum speed	14840 /min
Thermofühler / Temperature sensor	KTY 84-130

Motordaten / Motor data

1/min	1930	2610	5900	8840	14840	-
f/Hz	133	177	400	800	1000	
P(S1) / kW	50	50	50	50	30	-
P(S6) / kW	-	-	-	-	-	-
Pmax / kW	132	198	103	73	46	-
U / V	310	420	420	420	420	-
I(S1) / A	130	108	84	68	51	-
I(S6) / A	-	-	-	-	-	-

Drehgeber / Rotary encoder

Hersteller / Manufacturer	Lenord & Bauer
Typ / Type	GEL2444
Zähnezahl / Number of teeth	256
Modul / Modulus	0,5
Genauigkeit / Accuracy	< 0,01°
Betriebsspannung / Operating voltage	5 V (DC) ±0.5%
Grenzfrequenz / Max. frequency	200 kHz
Signalgröße / Signal output level	1 Vss

Betriebsdaten / Operating data

Wuchtgüte / Balancing quality	Q1
Maximaldrehzahl / Max. speed	15000 /min
Einbaulage / Installation position	horizontal /vertikal
Mtm / mass moment of inertia	kgmm²

Vorläufig

provisionally

Kunde: JSC Stankotec				Komm.-Nr.	Maßstab 1 : 1
					CyTec - Werkzeugmaschinenprodukte
			2017	Datum	Name Benennung
			Bearb.	16.06.2017	Cremer Motorspindel SK-050
			Gepr.		
			Norm		
				Identnummer	Zeichnungsnummer Blatt
				AS3879	CS/SKX050/050W/150F-1046 1 3 - BL
Zust.	Änderungen	Datum	Name	Urspr. AS3738	Ers. f.: Ers. d.:

A0