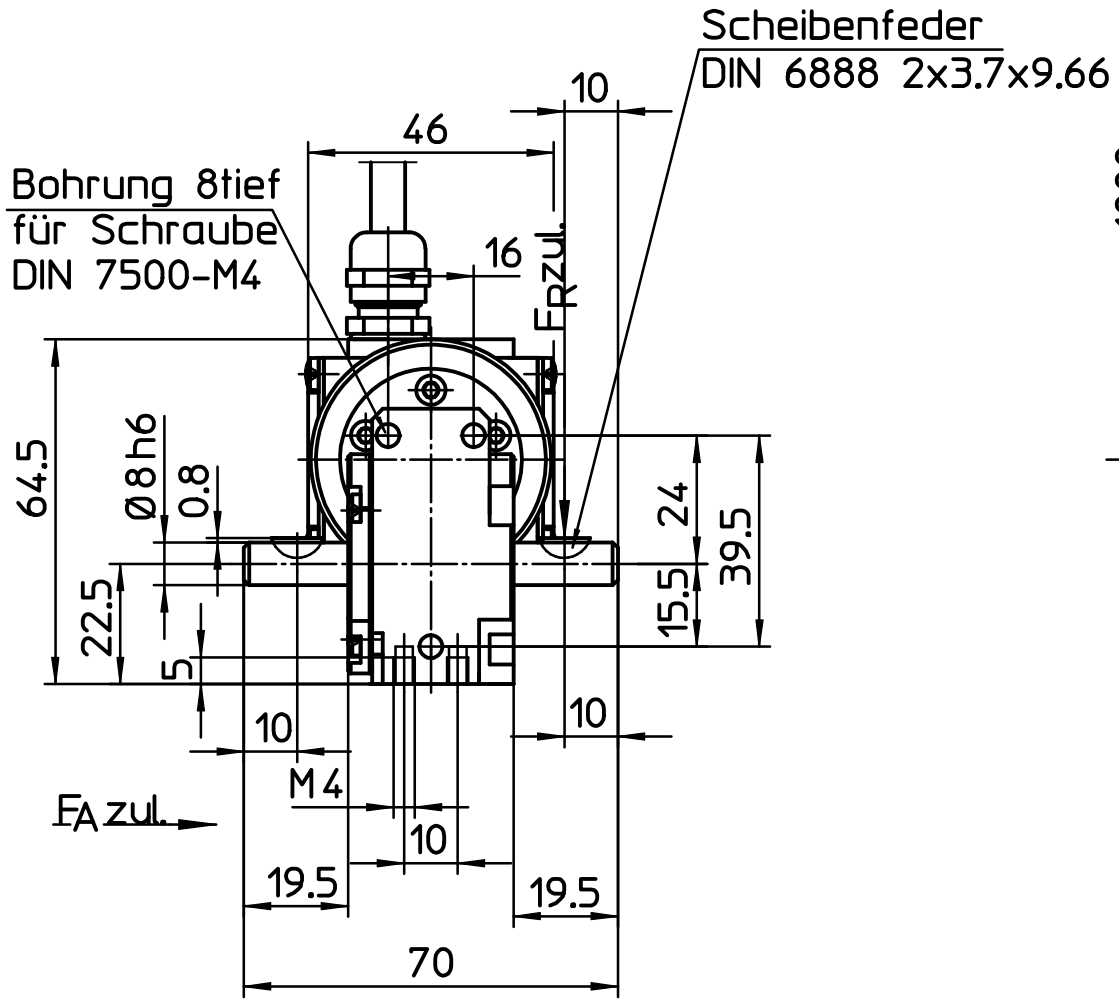

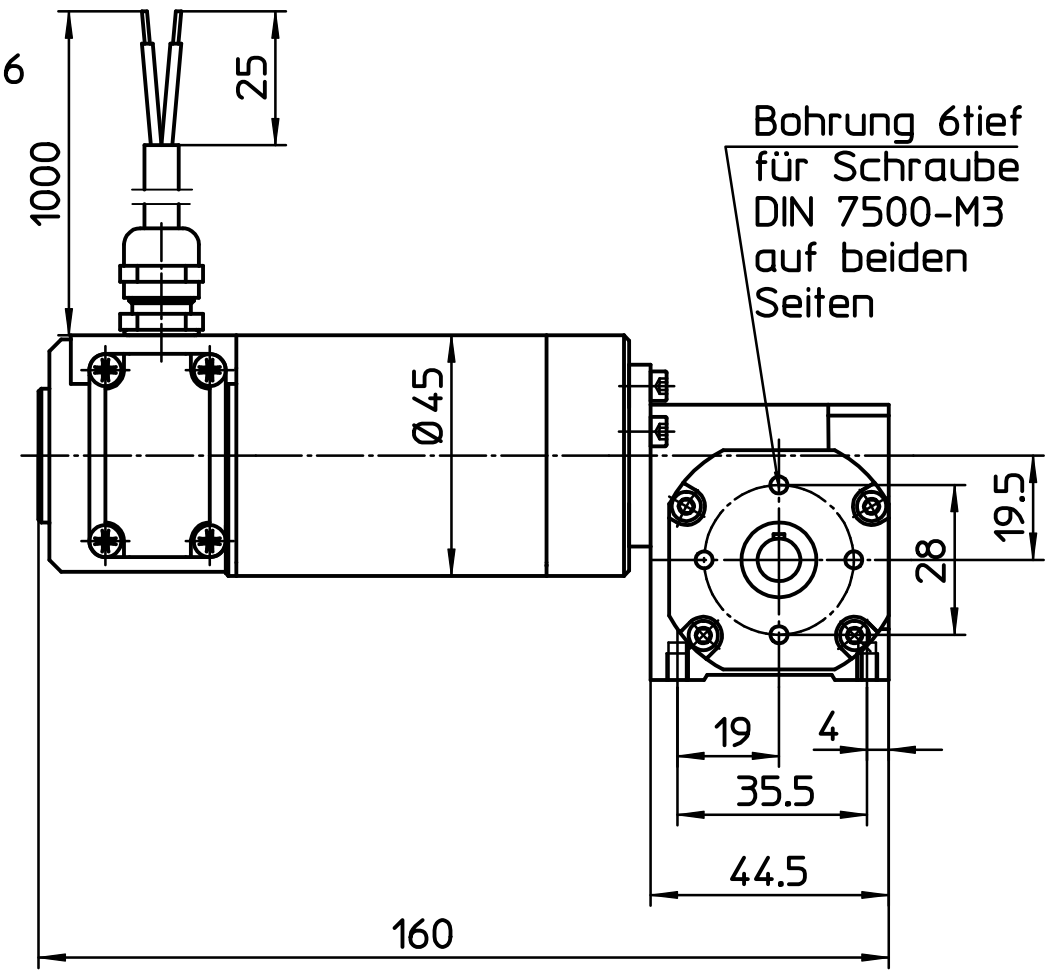

zul. Wellenbelastung	
F_A N	F_R N
60	110

Verwendungsbereich **GNM2636A-G1.4** **mit Kabel**				Zul. Abw. ISO 2768-m		Oberfläche	Maßstab 1 : 1
							Werkstoff, Halbzeug
					Datum	Name	Benennung
				Bearb.	27.Jul.00	Schreiner	Maßzeichnung
				Gepr.			
				Norm			
				ENGEL ElektroMotoren AG Am Klingenweg 7 65396 Walluf			Zeichnungsnummer 26485/3
Zust.	Aenderung	Datum	Name	Urspr.:			Ersf.:

Gewicht

Blatt 1 / 1 Bl.

Ers.d.: