The reproduction, distribution and utilization of this document as well as the communication of its contents to others without explicid autohorization is prohibited. Offenders will ne held liable for the payment of damages. All rights reserved in the event of the grant of a patent, utility model or design.

Weitergabe sowie Vervielfältigung dieses Dokuments, Verwertung und Mitteilung seines Inhaltes sind verboten, soweit nicht ausdrücklich gestattet. Zuwiderhandlungen verpflichten zu Schadenersatz. Alle Rechte für den Fall der Patent-, Gebrauchsmuster oder Geschmacksmustereintragung vorbehalten.

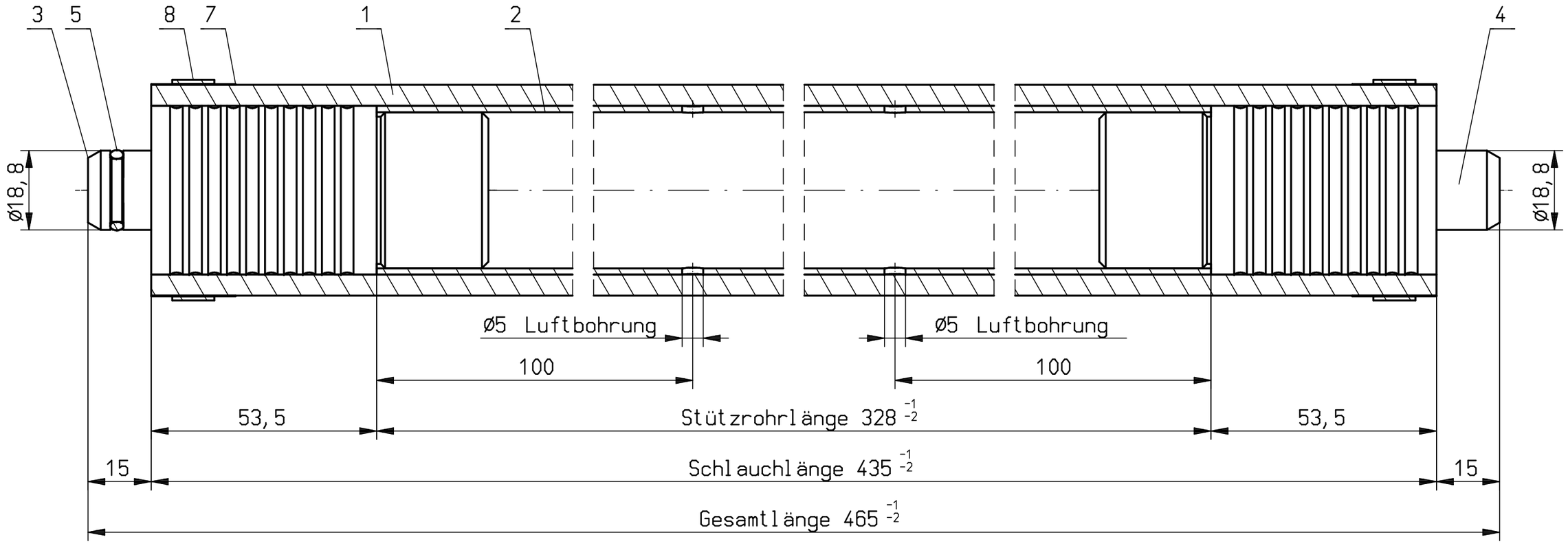

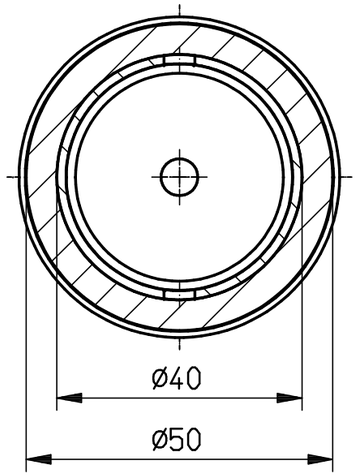

Stück	Benennung	Abmessung	DIN	Pos	Werkstoff	Bemerkung	Fer-Z.Nr.
2	Schlauchschelle			6/8		0149111	Y141001
	Klebeband/Protective tape	19mm breit		6/7	Tesa 4651	0378793	
				6/6			
1	O-Ring	ø13,94x2,62		6/5	NGH 7	0149788	Y142001
1	Innenzapfen/Shaft cap			6/4	PA6	0134255	G1653
1	Innenzapfen/Shaft cap air			6/3	PA6	0134254	G1652
1	Stützrohr/Inner tubing	R40x1,5	2391/NBK	6/2	St35	0276133	
1	Schlauch/Bladder	ø50 x ø40		6/1		0134945	G2111

Benennung: Innenaufbau 1Ventil ø50 x 465

(designation): inner assy 1 valve ø50 x 465

Zeichnungsnummer (drawing number): 303/66119/2/0606

Index (supscript): 0

Artikelnummer (artikel): 0562870

Norm (standard):

Werkstoff (material):

Oberfläche (surface):

Zust. | Änderung | Datum | Name

Maße besonders geprüft (dimensions especially checked)

Änderungen vorbehalten! (subject to change)

Maße ohne Tolerenzangabe DIN ISO 2768 -m

dimensions without tolerance according DIN ISO 2768 - m

Gewicht (weight): 1.1 kg

Maßstab (scala): 1:1

	Datum	Name
Bearb.	18.02.2014	Igelbr.
Gepr.	23.02.2026	Albach
Datei	151D4849.SZA	

Abmessung (dimension):

Ursprung (origin): 303/65998/2/0606

Neuenhauser Vorwald 1920

Neuenhauser Maschinenbau GmbH
Division Vorwald

23.02.2026 9-vw-helios-spooler08:01:51