GALILEO EXTRA

Luftfilterung

Ölnebelabscheider



Galileo Extra

Galileo Extra ist ein patentierter Luftfilter für mit vielen Partikeln belastetem Nebel, der an Werkzeugmaschinen bei Einsatz von reinem Öl oder Emulsion entsteht. In 5 Modellen mit einer Leistung von 245 bis 2.750 m3/h erhältlich.

Galileo Extra garantiert eine hohe Filterleistung, eine längere Lebensdauer des Filters und einen geringeren Stromverbrauch. Einfach zu installieren und mit einem höchst innovativen Design. Galileo Extra ist die optimale Lösung für die Montage an der Maschine.

Losma unterzieht jeden einzelnen Luftfilter strengen Testverfahren. Für jede Einheit wird ein Qualitäts- und Funktionszertifikat ausgestellt.

Patentgeschütztes Produkt



Video zur Funktionsweise

Entdecken Sie die Funktionsweise im Detail. Sehen Sie sich das Beschreibungsvideo des Galileo Extra an. Scannen Sie den QR-Code.

Vorteile

ENTWICKLETE FILTER FÜR NOCH HÖHERE WIRKUNGSGRADE
Die Innenfilter wurden neu entwickelt, um die Filterleistung auch bei kleinsten Partikeln zu erhöhen. Die von den Laboren von Losma geprüften Innenmaterialien haben Stressverträglichkeitstests im Kontakt mit zahlreichen auf dem Markt befindlichen Ölen und Emulsionen bestanden.

GERINGERER STROMVERBRAUCH
Galileo Extra ist auf Nachhaltigkeit ausgerichtet und verwendet hocheffiziente Motoren und eine sehr geringe Leistung (KW).

HÖHERER STATISCHER DRUCK DURCH DIE NEUEN TURBINEN
Noch höhere statische Drücke zur Aufrechterhaltung optimaler Saugleistungen auch bei Installation von Galileo Extra in einem Abstand zur Filterquelle. Diese spezielle Turbine, die entwickelt wurde, dass sie keine Staubablagerungen auf ihrer Oberfläche bildet, löst das Problem der Vibrationen auch bei großen Mengen von Feinstaub.



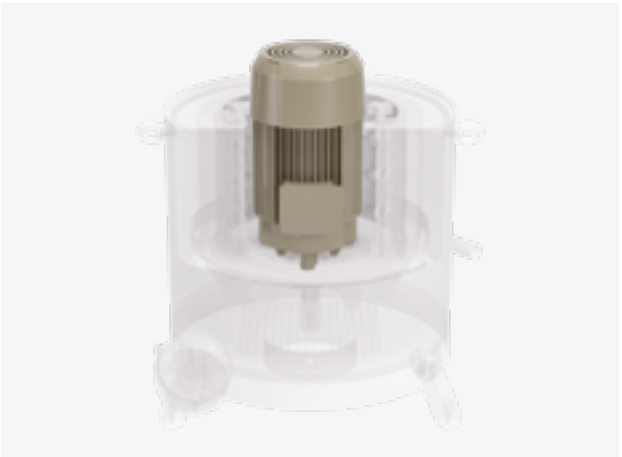



Optionen

1. Vorfilter G-Guard

Metallischer Vorfilter zur Erhöhung der Filterleistung und Filterstandzeit bei hoher Ölnebelbildung, auch bei hohen Drücken, gemischt mit Staub und Metallspänen.

Der G-Guard Plus verfügt über eine Inspektionstür für eine einfachere Wartung und ist vollständig waschbar.



2. Nachfilter G-Clipper

Kartuschennachfilter für Mikronebel, Dämpfe und Rauche. Erzielt einen sehr hohen Filtergrad von bis zu 99,95 %, gemäß EN 1822.



3. X-VIEW

Filterverstopfungssensor

Der X-VIEW-Sensor ist in der Lage, den fortschreitenden Verstopfungsgrad der Galileo Extra-Filter zu erkennen und signalisiert drei Hauptbetriebsphasen:

- GRÜN: saubere Filter;
- GELB: Vorverstopfung;
- ROT: Verstopfung.

X-View bietet folgende Hinweise:

- mögliche Verstopfungen in der Saugleitung zwischen Filter und Werkzeugmaschine;
- Alarm bei fehlendem Durchfluss. Zum Beispiel, wenn der Motor defekt oder nicht funktionsfähig ist oder wenn die Leitungen nicht angeschlossen sind.

Technische Daten

Spannung: 24VDC
Signal: Leuchtsignal
Gesamtabmessungen:
Ø=115mm
A=110mm

** Netzgerät nicht enthalten*



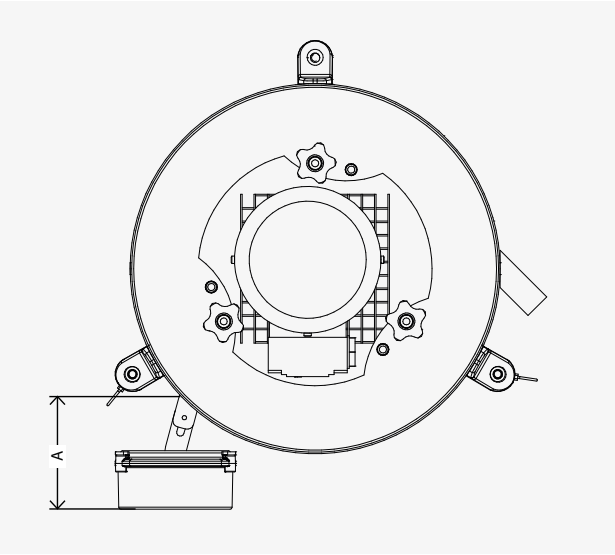

Technische Daten

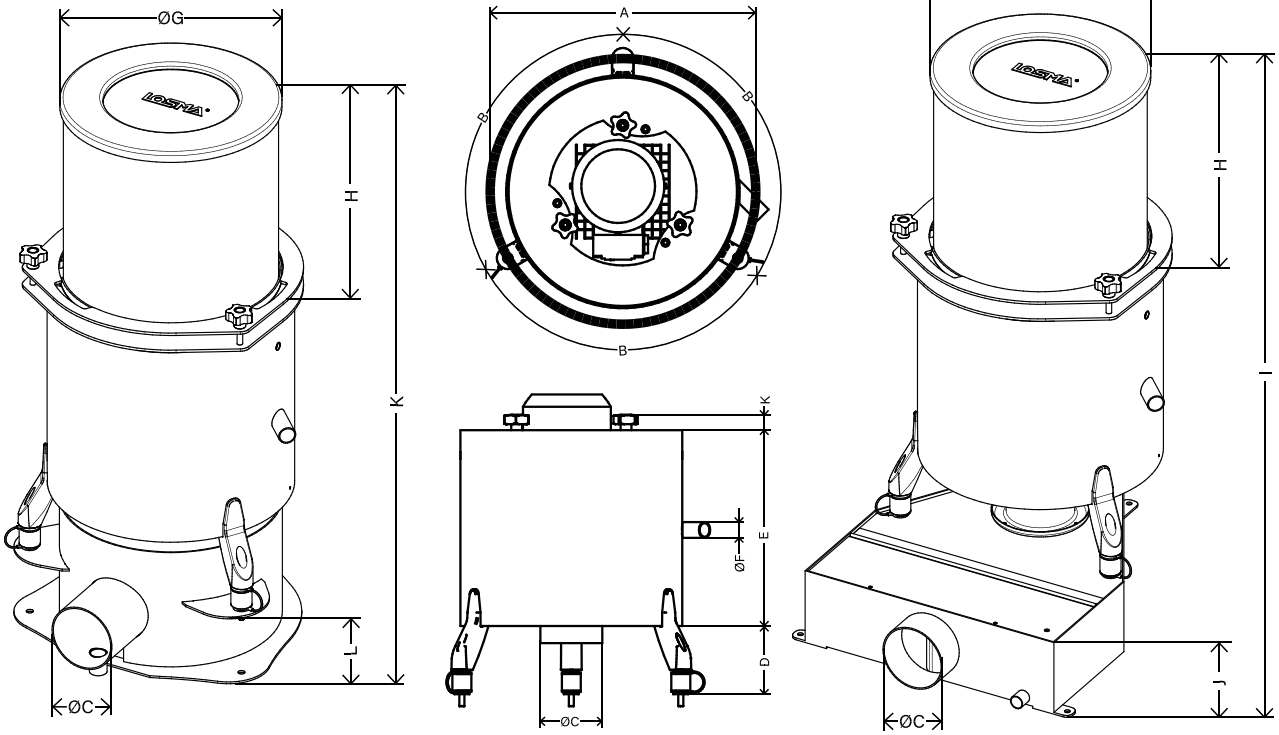

1. Galileo Extra

Modelle	Abmessungen (mm)												Netto-gewicht (kg)
	ØA	<) B	ØC	D	E	ØF	ØG	H	I	J	K	L	
GX250	330	120	78	100	280	25	254	310	700	163	789	99	11
GX500	400	120	98	100	310	25	315	310	730	198	838	118	15
GX1000	490	120	148	90	400	25	380	425	930	264	1083	168	36
GX2000	530	120	148	90	450	25	380	425	950	264	1133	168	41
GX3000	560	90	198	90	550	25	460	315	1025	339	1178	223	62

Modelle	Max. Durchflussleistung (m^3/h) *		Pressione (Pa)		Leistung (kW)		Saugeinlassöffnung (mm)	Geräuschpegel (dBA)	
	50 Hz	60 Hz	50 Hz	60 Hz	50 Hz	60 Hz		50 Hz	60 Hz
GX250	245	280	630	900	0,09	0,12	80	61,4	64,2
GX500	530	630	830	1100	0,25	0,29	100	67,6	72,2
GX1000	980	1170	1075	1360	0,55	0,66	150	72,8	73,5
GX2000	1450	1760	1270	1850	1,10	1,30	150	74,8	75,6
GX3000	2300	2750	1500	2150	2,20	2,55	200	76,2	79,3

* Freier Anschluss mit Standardfiltern ohne H13