Motore Standard

Scheda tecnica

Tipo motore: FT3A 100L 4 Alimentazione: RETE/INVERTER Efficienza: IE3

IEC 60034-1, IEC 60034-30

Dimensioni d'ingombro

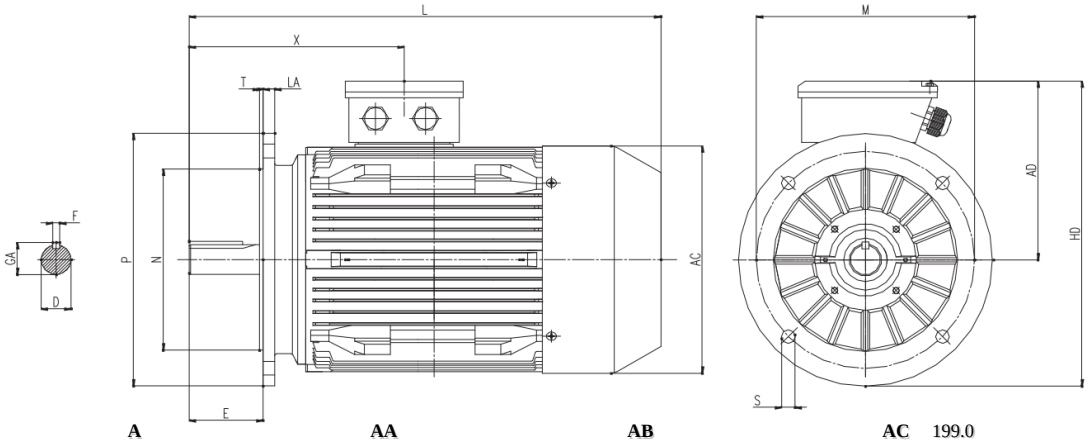

A		**AA**		**AB**		**AC**	199.0
AD	165.0	**B**		**BB**		**C**	
CA		**H**		**HA**		**HC**	
HD	290.0	**K**		**L**	388.0	**LC**	
X	140.0	**W**		**E**	60.0	**LA**	12.0
D	28	**F**	8.0	**DB**		**GA**	31.0
DA		**EA**		**FA**		**GC**	
DC		**M**	215.0	**N**	180	**T**	4.0
S	15	**P**	250.0	**O**			

Caratteristiche generali

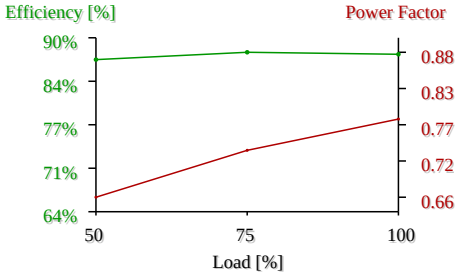

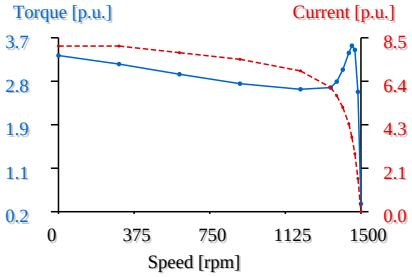

Definizione	Dati	Definizione	Dati
Codice prodotto	FT3A 100L 4	Altezza d'asse	100L
Catalogo	SERIE TA	Efficienza a pieno carico 100%	87.7 %
Classe di efficienza	IE3	Efficienza 75%	88 %
Potenza	3 kW	Efficienza 50%	86.9 %
Voltaggio	400 V	Fattore di potenza a pieno carico 100%	0.78
Frequenza	50 Hz	Fattore potenza 75%	
Numero di poli	4	Fattore potenza 50%	
Velocità	1450 rpm	Momento di inerzia J	0.01106 kg m²
Corrente	6.3 A	Cuscinetto LA / DE	6206-2RS
Coppia nominale	19.8 Nm	Cuscinetto LOA / NDE	6206-2RS
Coppia massima	3.4 p.u.	Materiale carcassa	Alluminio
Coppia di spunto	3.3 p.u.	Livello di pressione sonora	64.00 dB[A]
Corrente di spunto	8.1 p.u.	Peso (B3 standard)	28.3 kg

I dati di questo documento non sono impegnativi. Electro Adda si riserva il diritto di cambiarli in qualsiasi momento e senza preavviso.

* Si prega di contattare Electro Adda per tutte le scelte a richiesta.