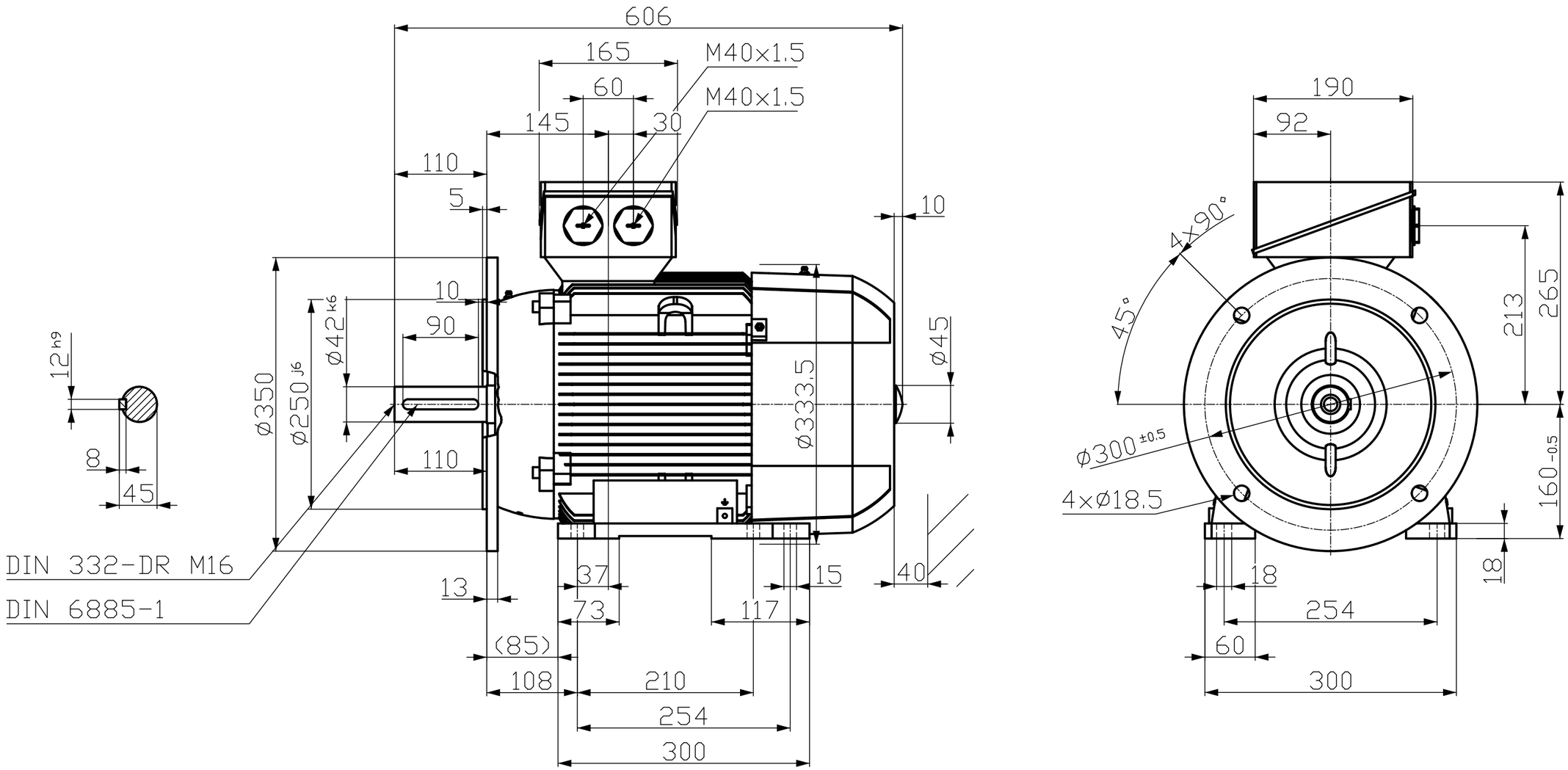

			Unit	Date
			mm	09.01.2020
LÖNNE			1TZ9 C 160M-4 B35 11kW IE3	