WITH PROHIBITION TO REPRODUCE OR TO TRANSMIT IT WITHOUT ITS AUTHORISATION

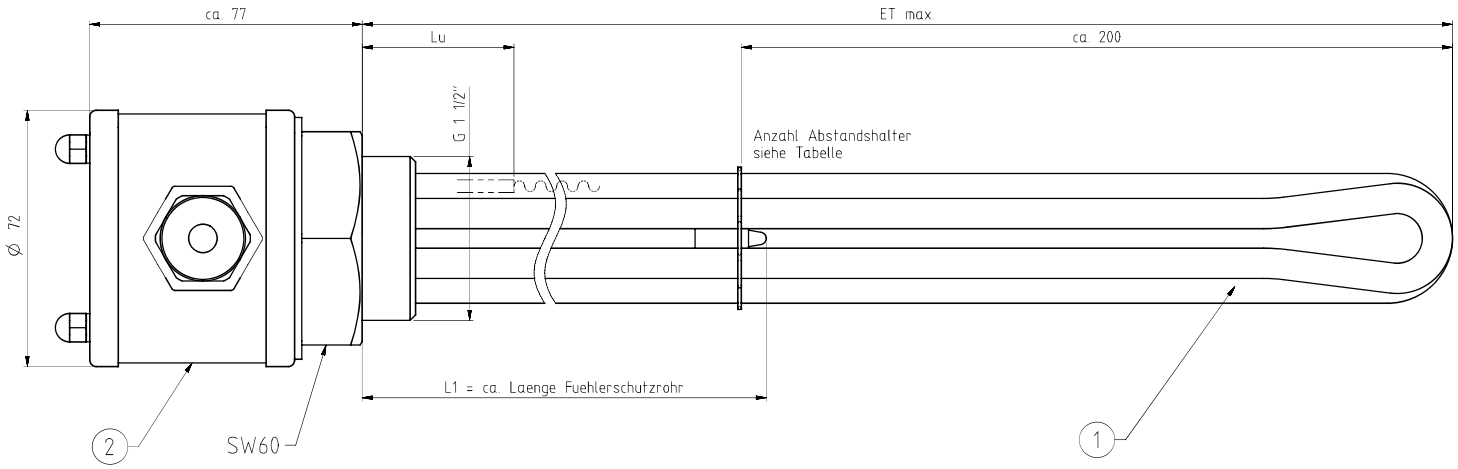

Kappe "X"

-ohne Deckel dargestellt!
-Verschaltung nur beispielhaft, siehe verbauter Heizkoerper!

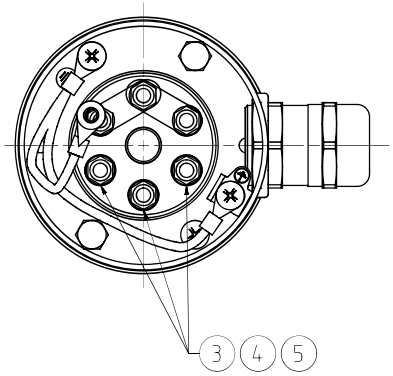

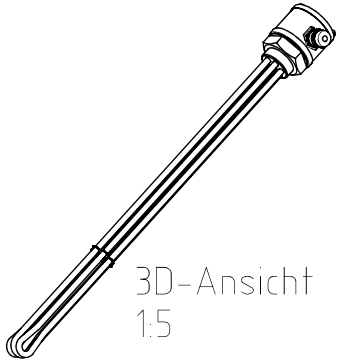

Pos.	ZI-Art.Nr.	Kund. Art.-Nr.	Volt	Watt	W/cm2	ET max.	L1	Abstandhalter	Lu	Mat. Schraubk.	Bemerkungen	Pos. (1)	Pos. (3)	Pos. (4)	Pos. (5)	Materiale
040	1BGL1DX05040		230	6000 +5%,-10%	5	800	663	1	46	Messing	Ohne Etikett / ohne Schaltplan / Verp. Neutral	1TTL1S902011 RES. 230V 6000W 8,5 AISI-316L 1600/63	EN 5.601.01 U-SCHEIBE ISO 7092 4,3x8x0,5 ST VERZ.	EN 5.608.01 FEDERRING DIN 128 A 4,1x7,6x0,8 ST VERZ.	EN 5.500.02 SKT.MUTTER ISO 4032 M4 ST VERZ.	AISI-316L
039	1BGL1DX05039		230	7500 +5%,-10%	10.4	500	413	1	46	Messing	Ohne Etikett / ohne Schaltplan / Verp. Neutral	1TTL1S902093 RES. 230V 7500W 8,5 AISI-316L 1000/63	EN 5.601.01 U-SCHEIBE ISO 7092 4,3x8x0,5 ST VERZ.	EN 5.608.01 FEDERRING DIN 128 A 4,1x7,6x0,8 ST VERZ.	EN 5.500.02 SKT.MUTTER ISO 4032 M4 ST VERZ.	AISI-316L
038	1BGL1DX05038		230	9000 +5%,-10%	9.7	620	413	1	46	Edelstahl	Etikett-Neutral / ohne Schaltplan	1TTL1S904002 RES. 230V 9000W 8,5 CRON-1.4529 1250/63	EN 5.601.01 U-SCHEIBE ISO 7092 4,3x8x0,5 ST VERZ.	EN 5.608.01 FEDERRING DIN 128 A 4,1x7,6x0,8 ST VERZ.	EN 5.500.02 SKT.MUTTER ISO 4032 M4 ST VERZ.	CRON-1.4529
037	1BGL1DX05037		230	9000 +5%,-10%	5.8	1000	663	2	46	Messing	Etikett-Neutral / ohne Schaltplan	1TTL1B105021 RES. 230V 9000W 8,5 AISI-316L 2000/63	EN 5.601.01 U-SCHEIBE ISO 7092 4,3x8x0,5 ST VERZ.	EN 5.608.01 FEDERRING DIN 128 A 4,1x7,6x0,8 ST VERZ.	EN 5.500.02 SKT.MUTTER ISO 4032 M4 ST VERZ.	AISI-316L
036	1BGL1DX05036		230	3000 +5%,-10%	5.4	340	263	0	46	Messing	Ohne Etikett / ohne Schaltplan / Verp. Neutral	1TTL1S902009 RES. 230V 3000W 8,5 AISI-316L 800/63	EN 5.601.01 U-SCHEIBE ISO 7092 4,3x8x0,5 ST VERZ.	EN 5.608.01 FEDERRING DIN 128 A 4,1x7,6x0,8 ST VERZ.	EN 5.500.02 SKT.MUTTER ISO 4032 M4 ST VERZ.	AISI-316L
035	1BGL1DX05035		230	9000 +5%,-10%	9.7	620	413	1	46	Messing	Etikett-Neutral / ohne Schaltplan	1TTL1S902004 RES. 230V 9000W 8,5 AISI-316L 1250/63	EN 5.601.01 U-SCHEIBE ISO 7092 4,3x8x0,5 ST VERZ.	EN 5.608.01 FEDERRING DIN 128 A 4,1x7,6x0,8 ST VERZ.	EN 5.500.02 SKT.MUTTER ISO 4032 M4 ST VERZ.	AISI-316L
034	1BGL1DX05034		230	3000 +5%,-10%	9.7	240	193	0	46	Messing	Ohne Etikett / ohne Schaltplan / Verp. Neutral	1TTL1S902005 RES. 230V 3000W 8,5 AISI-316L 500/63	EN 5.601.01 U-SCHEIBE ISO 7092 4,3x8x0,5 ST VERZ.	EN 5.608.01 FEDERRING DIN 128 A 4,1x7,6x0,8 ST VERZ.	EN 5.500.02 SKT.MUTTER ISO 4032 M4 ST VERZ.	AISI-316L
033	1BGL1DX05033		230	6000 +5%,-10%	8.4	490	-	1	46	Messing		1TTL1T703041 RES. 230V 6000W 8,5 INCOLOY-800 998/63	EN 5.601.01 U-SCHEIBE ISO 7092 4,3x8x0,5 ST VERZ.	EN 5.608.01 FEDERRING DIN 128 A 4,1x7,6x0,8 ST VERZ.	EN 5.500.02 SKT.MUTTER ISO 4032 M4 ST VERZ.	INCOLOY-800
032	1BGL1DX05032		230	6000 +5%,-10%	9.4	440	323	1	46	Edelstahl	Etikett-Neutral / ohne Schaltplan	1TTL1S904001 RES. 230V 6000W 8,5 CRON-1.4529 900/63	EN 5.601.01 U-SCHEIBE ISO 7092 4,3x8x0,5 ST VERZ.	EN 5.608.01 FEDERRING DIN 128 A 4,1x7,6x0,8 ST VERZ.	EN 5.500.02 SKT.MUTTER ISO 4032 M4 ST VERZ.	CRON-1.4529
031	1BGL1DX05031		230	4500 +5%,-10%	9.3	340	263	0	40	Edelstahl	Etikett-Neutral / ohne Schaltplan	1TTL1S904005 RES. 230V 4500W 8,5 CRON-1.4529 700/57	EN 5.601.01 U-SCHEIBE ISO 7092 4,3x8x0,5 ST VERZ.	EN 5.608.01 FEDERRING DIN 128 A 4,1x7,6x0,8 ST VERZ.	EN 5.500.02 SKT.MUTTER ISO 4032 M4 ST VERZ.	CRON-1.4529
030	1BGL1DX05030		230	2400 +5%,-10%	2.1	750	413	1	46	Messing	Etikett-Neutral / ohne Schaltplan	1TTL1B105008 RES. 230V 2400W 8,5 AISI-316L 1500/63	EN 5.601.01 U-SCHEIBE ISO 7092 4,3x8x0,5 ST VERZ.	EN 5.608.01 FEDERRING DIN 128 A 4,1x7,6x0,8 ST VERZ.	EN 5.500.02 SKT.MUTTER ISO 4032 M4 ST VERZ.	AISI-316L
029	1BGL1DX05029	140086	400	12000 +5%,-10%	8.8	880	663	1	40	Edelstahl		1TTL1V452001 RES. 400V 12000W 8,5 CRON-1.4529 1750/57				CRON-1.4529
028	1BGL1DX05028	140085	230	9000 +5%,-10%	9.7	620	413	1	46	Edelstahl		1TTL1S904002 RES. 230V 9000W 8,5 CRON-1.4529 1250/63	EN 5.601.01 U-SCHEIBE ISO 7092 4,3x8x0,5 ST VERZ.	EN 5.608.01 FEDERRING DIN 128 A 4,1x7,6x0,8 ST VERZ.	EN 5.500.02 SKT.MUTTER ISO 4032 M4 ST VERZ.	CRON-1.4529
027	1BGL1DX05027	140084	230	7500 +5%,-10%	10	500	413	1	40	Edelstahl		1TTL1S904007 RES. 230V 7500W 8,5 CRON-1.4529 1000/57	EN 5.601.01 U-SCHEIBE ISO 7092 4,3x8x0,5 ST VERZ.	EN 5.608.01 FEDERRING DIN 128 A 4,1x7,6x0,8 ST VERZ.	EN 5.500.02 SKT.MUTTER ISO 4032 M4 ST VERZ.	CRON-1.4529
026	1BGL1DX05026	140083	230	6000 +5%,-10%	9.4	440	323	1	46	Edelstahl		1TTL1S904001 RES. 230V 6000W 8,5 CRON-1.4529 900/63	EN 5.601.01 U-SCHEIBE ISO 7092 4,3x8x0,5 ST VERZ.	EN 5.608.01 FEDERRING DIN 128 A 4,1x7,6x0,8 ST VERZ.	EN 5.500.02 SKT.MUTTER ISO 4032 M4 ST VERZ.	CRON-1.4529
025	1BGL1DX05025	140082	230	4500 +5%,-10%	9.3	340	263	0	40	Edelstahl		1TTL1S904005 RES. 230V 4500W 8,5 CRON-1.4529 700/57	EN 5.601.01 U-SCHEIBE ISO 7092 4,3x8x0,5 ST VERZ.	EN 5.608.01 FEDERRING DIN 128 A 4,1x7,6x0,8 ST VERZ.	EN 5.500.02 SKT.MUTTER ISO 4032 M4 ST VERZ.	CRON-1.4529
024	1BGL1DX05024	140081	230	3000 +5%,-10%	9.7	240	193	0	46	Edelstahl		1TTL1S904004 RES. 230V 3000W 8,5 CRON-1.4529 500/63	EN 5.601.01 U-SCHEIBE ISO 7092 4,3x8x0,5 ST VERZ.	EN 5.608.01 FEDERRING DIN 128 A 4,1x7,6x0,8 ST VERZ.	EN 5.500.02 SKT.MUTTER ISO 4032 M4 ST VERZ.	CRON-1.4529
023	1BGL1DX05023	140080	230	2000 +5%,-10%	9.2	180	148	0	46	Edelstahl		1TTL1S904006 RES. 230V 2000W 8,5 CRON-1.4529 390/63	EN 5.601.01 U-SCHEIBE ISO 7092 4,3x8x0,5 ST VERZ.	EN 5.608.01 FEDERRING DIN 128 A 4,1x7,6x0,8 ST VERZ.	EN 5.500.02 SKT.MUTTER ISO 4032 M4 ST VERZ.	CRON-1.4529
022	1BGL1DX05022	140079	230	1500 +5%,-10%	8.9	150	108	0	46	Edelstahl		1TTL1S904003 RES. 230V 1500W 8,5 CRON-1.4529 330/63	EN 5.601.01 U-SCHEIBE ISO 7092 4,3x8x0,5 ST VERZ.	EN 5.608.01 FEDERRING DIN 128 A 4,1x7,6x0,8 ST VERZ.	EN 5.500.02 SKT.MUTTER ISO 4032 M4 ST VERZ.	CRON-1.4529
021	1BGL1DX05021	140124	400	12000 +5%,-10%	9	880	663	1	46	Messing		1TTL1T778001 RES. 400V 12000W 8,5 AISI-316L 1749/63				AISI-316L
020	1BGL1DX05020	140122	230	9000 +5%,-10%	9.7	620	413	1	46	Messing		1TTL1S902004 RES. 230V 9000W 8,5 AISI-316L 1250/63	EN 5.601.01 U-SCHEIBE ISO 7092 4,3x8x0,5 ST VERZ.	EN 5.608.01 FEDERRING DIN 128 A 4,1x7,6x0,8 ST VERZ.	EN 5.500.02 SKT.MUTTER ISO 4032 M4 ST VERZ.	AISI-316L
019	1BGL1DX05019	140120	230	7500 +5%,-10%	10.4	500	413	1	46	Messing		1TTL1S902093 RES. 230V 7500W 8,5 AISI-316L 1000/63	EN 5.601.01 U-SCHEIBE ISO 7092 4,3x8x0,5 ST VERZ.	EN 5.608.01 FEDERRING DIN 128 A 4,1x7,6x0,8 ST VERZ.	EN 5.500.02 SKT.MUTTER ISO 4032 M4 ST VERZ.	AISI-316L
018	1BGL1DX05018		230	6000 +5%,-10%	9.4	440	323	1	46	Messing		1TTL1S902001 RES. 230V 6000W 8,5 AISI-316L 900/63	EN 5.601.01 U-SCHEIBE ISO 7092 4,3x8x0,5 ST VERZ.	EN 5.608.01 FEDERRING DIN 128 A 4,1x7,6x0,8 ST VERZ.	EN 5.500.02 SKT.MUTTER ISO 4032 M4 ST VERZ.	AISI-316L
017	1BGL1DX05017	140117	230	4500 +5%,-10%	9.5	340	263	0	46	Messing		1TTL1S902002 RES. 230V 4500W 8,5 AISI-316L 700/63	EN 5.601.01 U-SCHEIBE ISO 7092 4,3x8x0,5 ST VERZ.	EN 5.608.01 FEDERRING DIN 128 A 4,1x7,6x0,8 ST VERZ.	EN 5.500.02 SKT.MUTTER ISO 4032 M4 ST VERZ.	AISI-316L
016	1BGL1DX05016	140116	230	3000 +5%,-10%	9.7	240	193	0	46	Messing		1TTL1S902005 RES. 230V 3000W 8,5 AISI-316L 500/63	EN 5.601.01 U-SCHEIBE ISO 7092 4,3x8x0,5 ST VERZ.	EN 5.608.01 FEDERRING DIN 128 A 4,1x7,6x0,8 ST VERZ.	EN 5.500.02 SKT.MUTTER ISO 4032 M4 ST VERZ.	AISI-316L
015	1BGL1DX05015	140114	230	2001 +5%,-10%	9.5	180	108	0	46	Messing		1TTL1W515001 RES. 230V 2001W 8,5 AISI-316L 383/63	EN 5.601.01 U-SCHEIBE ISO 7092 4,3x8x0,5 ST VERZ.	EN 5.608.01 FEDERRING DIN 128 A 4,1x7,6x0,8 ST VERZ.	EN 5.500.02 SKT.MUTTER ISO 4032 M4 ST VERZ.	AISI-316L
014	1BGL1DX05014	140113	230	1500 +5%,-10%	8.9	150	108	0	46	Messing		1TTL1W423001 RES. 230V 1500W 8,5 AISI-316L 330/63	EN 5.601.01 U-SCHEIBE ISO 7092 4,3x8x0,5 ST VERZ.	EN 5.608.01 FEDERRING DIN 128 A 4,1x7,6x0,8 ST VERZ.	EN 5.500.02 SKT.MUTTER ISO 4032 M4 ST VERZ.	AISI-316L
013	1BGL1DX05013	140125	230	7500 +5%,-10%	4.9	1000	663	2	46	Messing		1TTL1S902012 RES. 230V 7500W 8,5 AISI-316L 2000/63	EN 5.601.01 U-SCHEIBE ISO 7092 4,3x8x0,5 ST VERZ.	EN 5.608.01 FEDERRING DIN 128 A 4,1x7,6x0,8 ST VERZ.	EN 5.500.02 SKT.MUTTER ISO 4032 M4 ST VERZ.	AISI-316L
012	1BGL1DX05012	140123	230	6000 +5%,-10%	5	800	663	1	46	Messing		1TTL1S902011 RES. 230V 6000W 8,5 AISI-316L 1600/63	EN 5.601.01 U-SCHEIBE ISO 7092 4,3x8x0,5 ST VERZ.	EN 5.608.01 FEDERRING DIN 128 A 4,1x7,6x0,8 ST VERZ.	EN 5.500.02 SKT.MUTTER ISO 4032 M4 ST VERZ.	AISI-316L
011	1BGL1DX05011	140121	230	4500 +5%,-10%	4.9	620	413	1	46	Messing		1TTL1S902010 RES. 230V 4500W 8,5 AISI-316L 1250/63	EN 5.601.01 U-SCHEIBE ISO 7092 4,3x8x0,5 ST VERZ.	EN 5.608.01 FEDERRING DIN 128 A 4,1x7,6x0,8 ST VERZ.	EN 5.500.02 SKT.MUTTER ISO 4032 M4 ST VERZ.	AISI-316L
010	1BGL1DX05010	140118	230	3000 +5%,-10%	5.4	390	263	0	46	Messing		1TTL1S902009 RES. 230V 3000W 8,5 AISI-316L 800/63	EN 5.601.01 U-SCHEIBE ISO 7092 4,3x8x0,5 ST VERZ.	EN 5.608.01 FEDERRING DIN 128 A 4,1x7,6x0,8 ST VERZ.	EN 5.500.02 SKT.MUTTER ISO 4032 M4 ST VERZ.	AISI-316L
009	1BGL1DX05009	140115	230	1500 +5%,-10%	4.9	240	193	0	46	Messing		1TTL1S902008 RES. 230V 1500W 8,5 AISI-316L 500/63	EN 5.601.01 U-SCHEIBE ISO 7092 4,3x8x0,5 ST VERZ.	EN 5.608.01 FEDERRING DIN 128 A 4,1x7,6x0,8 ST VERZ.	EN 5.500.02 SKT.MUTTER ISO 4032 M4 ST VERZ.	AISI-316L
008	1BGL1DX05008		230	6000 +5%,-10%	3.9	1000	663	2	46	Messing		1TTL1B105014 RES. 230V 6000W 8,5 AISI-316L 2000/63	EN 5.601.01 U-SCHEIBE ISO 7092 4,3x8x0,5 ST VERZ.	EN 5.608.01 FEDERRING DIN 128 A 4,1x7,6x0,8 ST VERZ.	EN 5.500.02 SKT.MUTTER ISO 4032 M4 ST VERZ.	AISI-316L
007	1BGL1DX05007		230	4500 +5%,-10%	4	750	663	1	46	Messing		1TTL1B105013 RES. 230V 4500W 8,5 AISI-316L 1500/63	EN 5.601.01 U-SCHEIBE ISO 7092 4,3x8x0,5 ST VERZ.	EN 5.608.01 FEDERRING DIN 128 A 4,1x7,6x0,8 ST VERZ.	EN 5.500.02 SKT.MUTTER ISO 4032 M4 ST VERZ.	AISI-316L
006	1BGL1DX05006		230	3000 +5%,-10%	4.2	500	413	1	46	Messing		1TTL1B105012 RES. 230V 3000W 8,5 AISI-316L 1000/63	EN 5.601.01 U-SCHEIBE ISO 7092 4,3x8x0,5 ST VERZ.	EN 5.608.01 FEDERRING DIN 128 A 4,1x7,6x0,8 ST VERZ.	EN 5.500.02 SKT.MUTTER ISO 4032 M4 ST VERZ.	AISI-316L
005	1BGL1DX05005		230	2100 +5%,-10%	3.8	390	263	0	46	Messing		1TTL1B105011 RES. 230V 2100W 8,5 AISI-316L 800/63	EN 5.601.01 U-SCHEIBE ISO 7092 4,3x8x0,5 ST VERZ.	EN 5.608.01 FEDERRING DIN 128 A 4,1x7,6x0,8 ST VERZ.	EN 5.500.02 SKT.MUTTER ISO 4032 M4 ST VERZ.	AISI-316L
004	1BGL1DX05004		230	3000 +5%,-10%	1.9	1000	663	2	46	Messing		1TTL1B105009 RES. 230V 3000W 8,5 AISI-316L 2000/63	EN 5.601.01 U-SCHEIBE ISO 7092 4,3x8x0,5 ST VERZ.	EN 5.608.01 FEDERRING DIN 128 A 4,1x7,6x0,8 ST VERZ.	EN 5.500.02 SKT.MUTTER ISO 4032 M4 ST VERZ.	AISI-316L
003	1BGL1DX05003		230	2400 +5%,-10%	2.1	750	413	1	46	Messing		1TTL1B105008 RES. 230V 2400W 8,5 AISI-316L 1500/63	EN 5.601.01 U-SCHEIBE ISO 7092 4,3x8x0,5 ST VERZ.	EN 5.608.01 FEDERRING DIN 128 A 4,1x7,6x0,8 ST VERZ.	EN 5.500.02 SKT.MUTTER ISO 4032 M4 ST VERZ.	AISI-316L
002	1BGL1DX05002		230	1500 +5%,-10%	2.1	500	413	1	46	Messing		1TTL1B105006 RES. 230V 1500W 8,5 AISI-316L 1000/63	EN 5.601.01 U-SCHEIBE ISO 7092 4,3x8x0,5 ST VERZ.	EN 5.608.01 FEDERRING DIN 128 A 4,1x7,6x0,8 ST VERZ.	EN 5.500.02 SKT.MUTTER ISO 4032 M4 ST VERZ.	AISI-316L
001	1BGL1DX05001		230	1050 +5%,-10%	2.5	310	263	0	46	Messing		1TTL1B105004 RES. 230V 1050W 8,5 AISI-316L 630/63	EN 5.601.01 U-SCHEIBE ISO 7092 4,3x8x0,5 ST VERZ.	EN 5.608.01 FEDERRING DIN 128 A 4,1x7,6x0,8 ST VERZ.	EN 5.500.02 SKT.MUTTER ISO 4032 M4 ST VERZ.	AISI-316L

Pos.	Benennung	Artikelnummer
2	KAPPE "X" KOMPL. EDELSTAHL 1x PG16 IPX6	131945F

Zoppas Industries
Heating Element Technologies

Data	Disegn.	Approv.	3D
24-08-16	NSKA	STRH	

Benennung: **Standard Heizkoerper**

ZEICHNUNG NR.: **BGL1DX05**

Massstab: 1:1

Kunde: ZOPPAS INDUSTRIES GERMANY GMBH

Material

Gluehen **1030C BIANCO**

Rohrdurchmesser **8.5**

Nachp. Kurven **Nein.2t=1**

Verschluss **3.11.106**

Oberflaechenbehandlung

REV	DATE_DRAW_CHECK_APPR	BESCHREIBUNG
000	240816 NSKA ____ STRH	PRIMA EMISSIONE
056	281025 CZJB ____ CZJB	POS. 091 HINZU
057	111125 CZJB ____ STRH	POS. 092 HINZU
058	150126 STRH ____ CZJB	POS. 093 HINZU

Einsatzmedium: IMMERSIONE ACQUA

ZOPPAS INDUSTRIES - RICA DIVISION OF IRCA SpA RESERVES THE PROPERTY OF THIS DOCUMENT
WITH PROHIBITION TO REPRODUCE OR TO TRANSMIT IT WITHOUT ITS AUTHORISATION

Gedruckt am: 15.01.26

FORMATO ORIGINALE 594x420