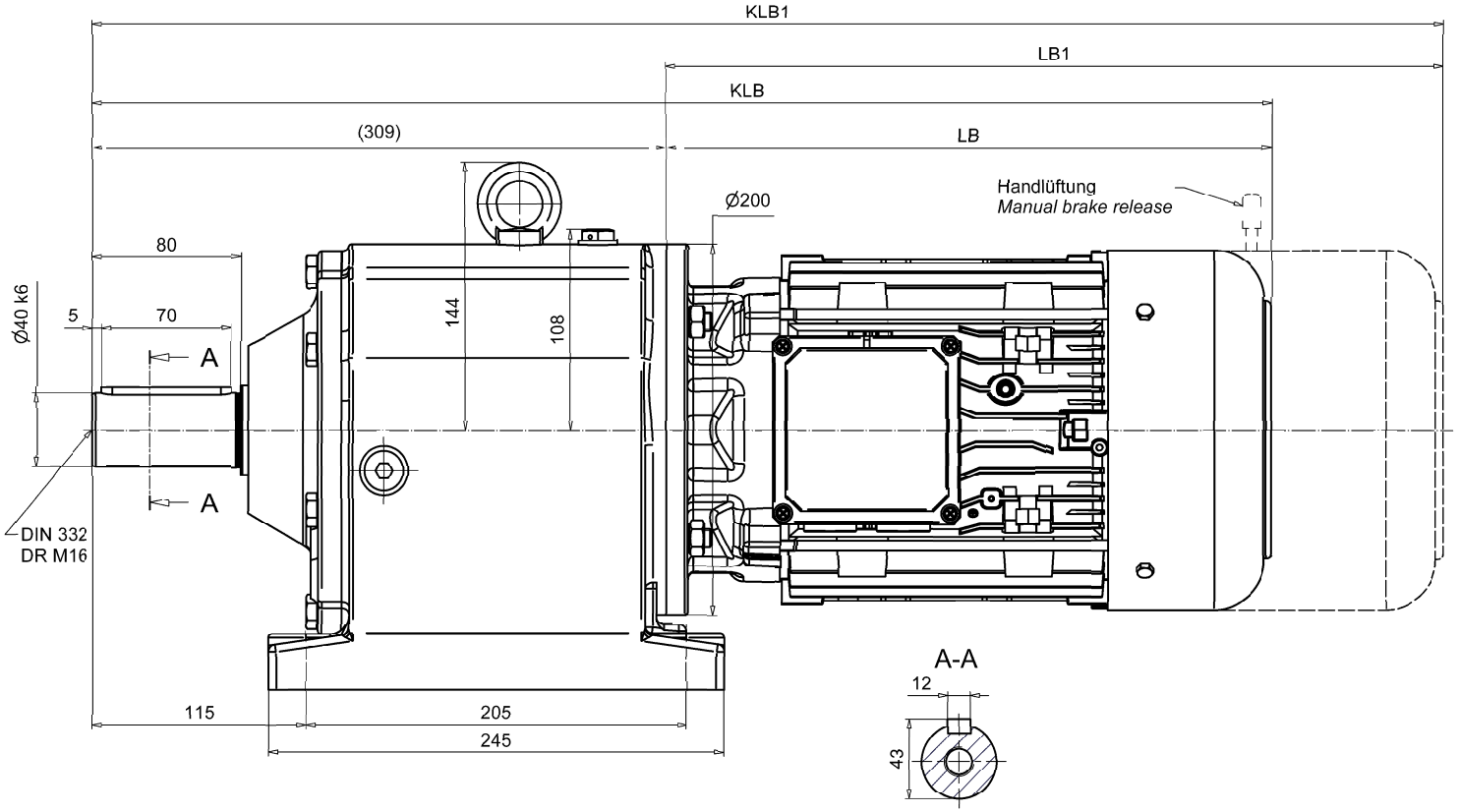

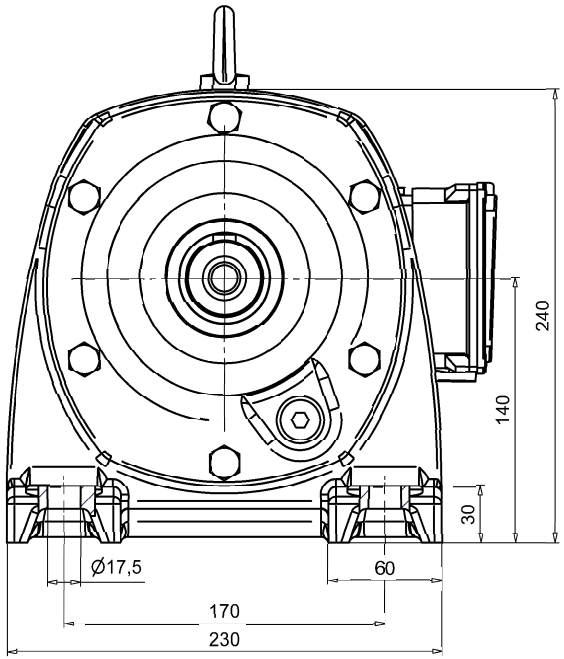

*Maße LB1 sowie KLB1 verkürzen sich bei Motor M1/H71 mit Bremse B4 oder A7,5 um 28 mm /
Dimensions LB1 and KLB1 are shortened by 28 mm/ for motor M1/H71 with brake B4 or A7.5

Motorabmessungen und weitere Versionen siehe Maßblatt Motor
Motor dimensions and other versions see drawing Motor

Maße LB1 und KLB1 bei Bremsmotoren
Dimensions LB1 and KLB1 for Brake-motors

Passfeder nach DIN 6885-1
Parallel key DIN 6885-1

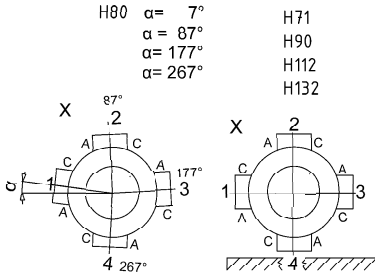

Klemmenkasten / terminal-box
Kabeleinführung-Position:
"A","B","C","D" bzw. "1", "2", "3", "4"
Hintere KK-Lage ...K
ensprechend Bestelltext.
Position of cable inlet:
"A","B","C","D" respectively "1", "2", "3", "4"
Rear KK situation ... K
appropriate order.

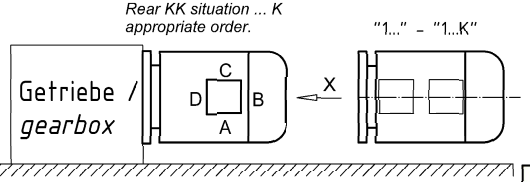

DZ60/61	M1B/C	H71_M	M1P	H71_L	H80_M	H80_L	H90_M	H90_L	H100_M	H100_L	H112_M	H112_L	H132_M	H132_L
KLB	508		526		542	572	593,5	610,5	635	680	671	726	-	-
LB	199		217		233	263	284,5	301,5	326	371	362	417	-	-
KLB1	*572,5		*591,5		621	651	670,5	687,5	727,5	772,5	764	819	-	-
LB1	*263,5		*281,5		312	342	361,5	378,5	418,5	463,5	455	510	-	-
AC	138				156		176		194		219		257	
Maßblatt Motor / *Drawing motor*	H71-xx				H80-xx		H90-xx		H100-xx		H112-xx		H132-xx	

HIMMEL® technologies

Bildliche Darstellung unverbindlich. Maße in mm [inches]. Schutzvermerk nach DIN 34 beachten
Illustrations are not binding. Dimensions are in mm [inches]. Proprietary notice pursuant to DIN 34 to be observed

Maßblatt Dimension Sheet	DZ60_61	Rev.	Sach-Nr./identity number: -	Projekt/project:
			Datum/date	Name/name
Benennung/description	Stirnradgetriebemotor DZ60/61		Gez./drawn 17.08.2021	Hurstick
			Gepr./checked 18.08.2021	Ahlers
			Blatt/sheet: 1 von/of 1	Format/format A2

Y:\INJ\HIMMEL\Getriebemotoren\Stirnradgetriebe\HIMMEL\D_Z_E60_61_62\Maßblatt Standard\DZ\DZ60_61 Stirnradgetriebemotor.idw