Druckluftmembranpumpe TX420A (2“ DN 50)

Allgemeines Datenblatt

STEINLE INDUSTRIEPUMPEN GMBH



Standard Ausführung

Technische Daten

Leistung

Max. Fördermenge	570 l/min (bei Wasser)
Max. Förderdruck	8 bar bei 8 bar Druckluft
Ansaughöhe trocken/gefüllt	4 mWS / 9 mWS
Max. Feststoffgröße	15 mm
Max. Temperaturbereich	-20°C...+80°C (+110°C mit PTFE-Membran)
Volumen pro Hub	ca. 2440 ml

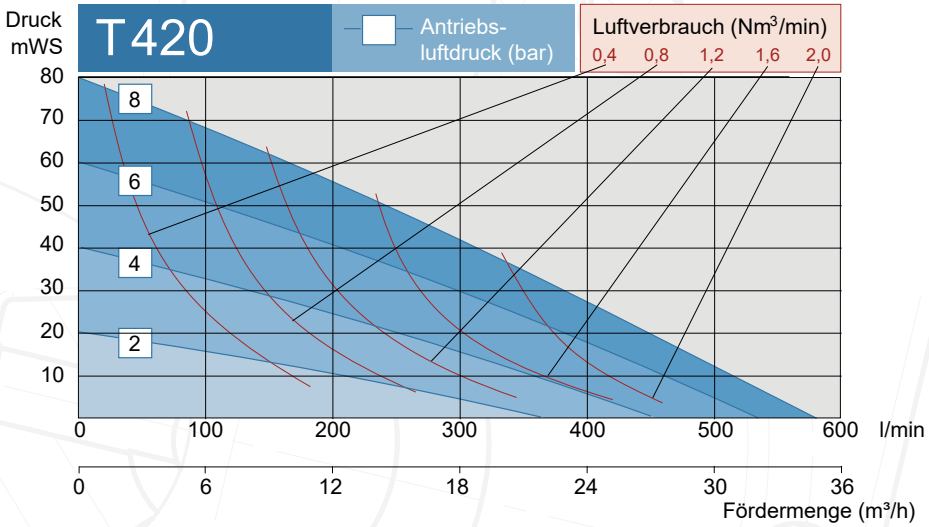

Anschlüsse

Saug- / Druckanschluss	BSP Innengewinde (standard), NPT Innengewinde, uv.a.
Anschlussgröße	2“ / DN 50
Druckluftanschluss	G 1/2“

Material

Produktberührte Gehäuseteile	Aluminium (optional mit PTFE-Beschichtung)
Membranen	EPDM, NBR, PTFE, FKM
Ventilkugeln	EPDM, NBR, PTFE, FKM, Edelstahl, PE1000
Mittelblock	Aluminium (nicht produktberührt)
Steuerventil	Messing (standard), PET, Edelstahl
Gewicht	37 kg
ATEX Zone 1	II 2G Ex h IIC T6...T4 Gb; II 2D Ex h IIIC T60°

CE ATEX GMP GOOD MANUFACTURING PRACTICE

Bei FKM-Membranen ist keine ATEX-Zertifizierung möglich

Abmessungen

Standard Ausführung - TX420A

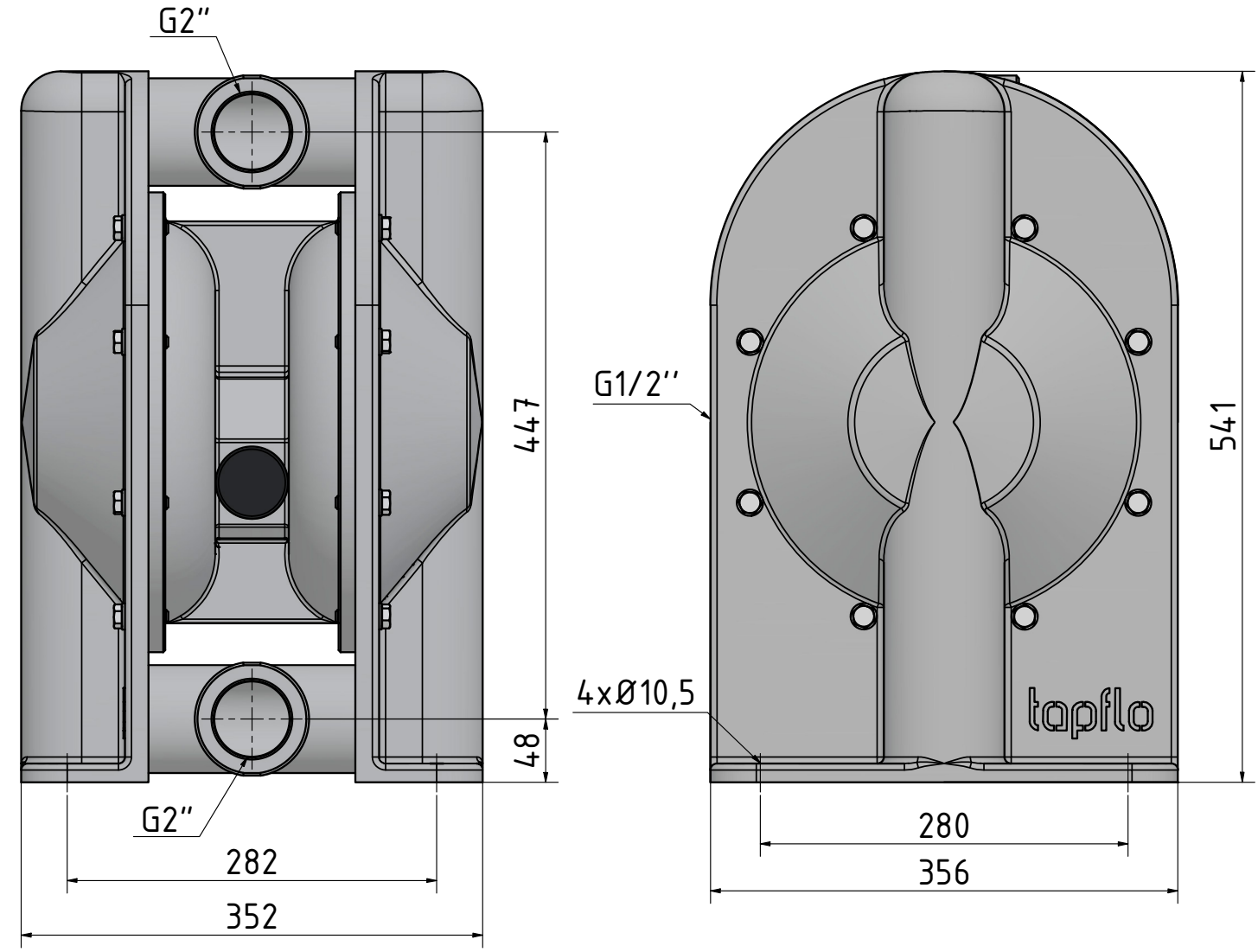

3D Modell

weitere Modelle auf Anfrage

Änderungen und Irrtümer vorbehalten

Kontakt