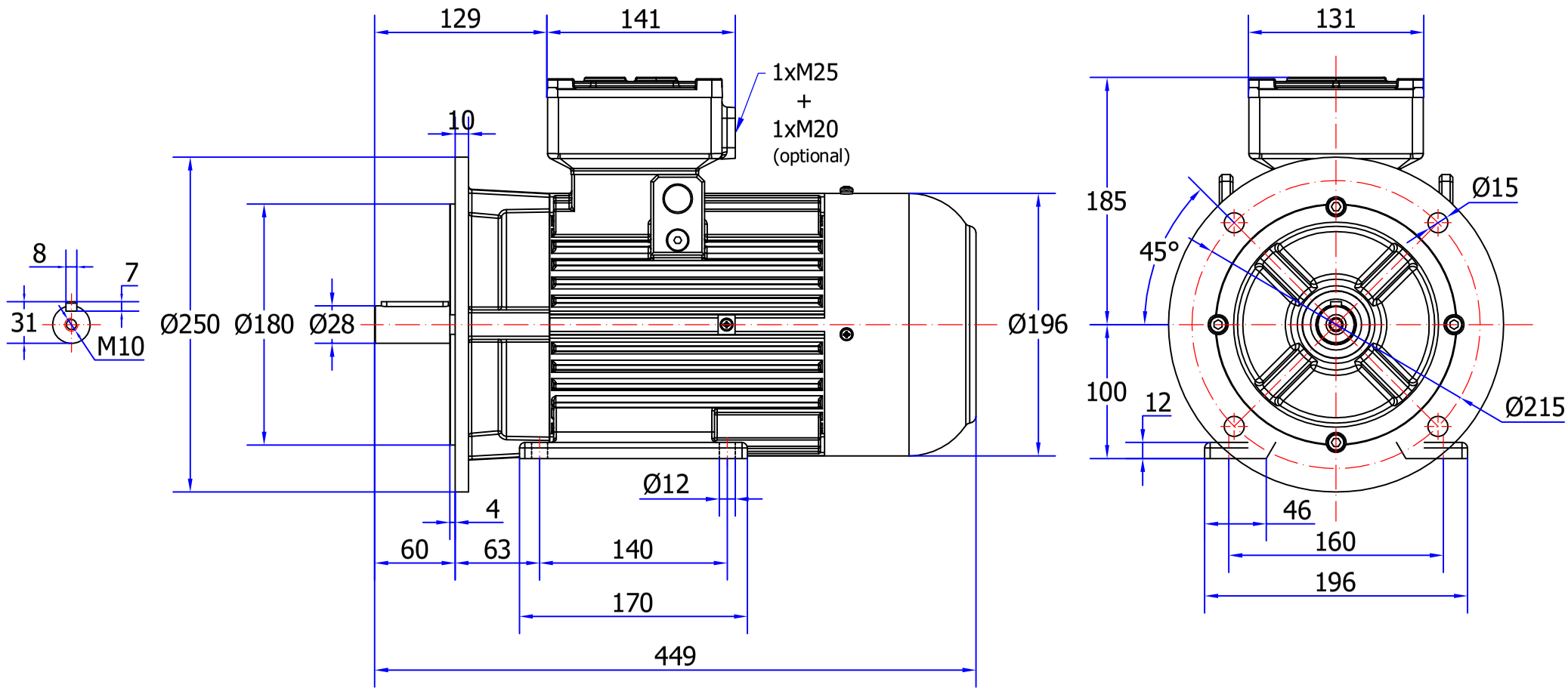

		Codice/Code				
		Disegnato	E.S.	**MAK 100L B35**		
		Verificato	A.C.			
		Approvato	G.C.			
		euromotori®			Foglio	Scala
Rev.	Data	Macherio (MB) - Italy		18/03/2024 Rev. 0	1/1	1:1