ELLE DEĞİŞİKLİK YAPMAYINIZ. / DO NOT HANDWORK

RESİM ÜZERİNDEN ÖLÇÜ ALMAYINIZ. / DO NOT SCALE

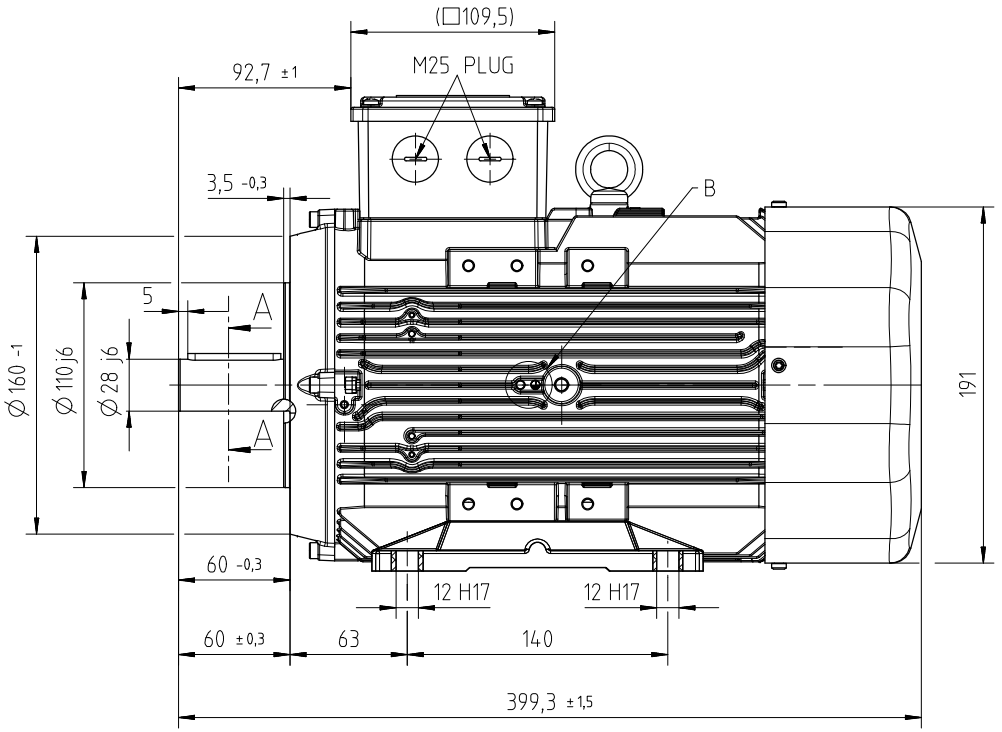

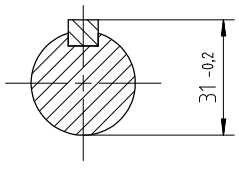

SECTION A-A

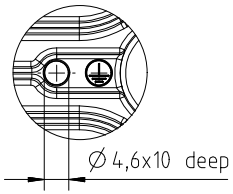

DETAIL B
(SCALE 1:1)

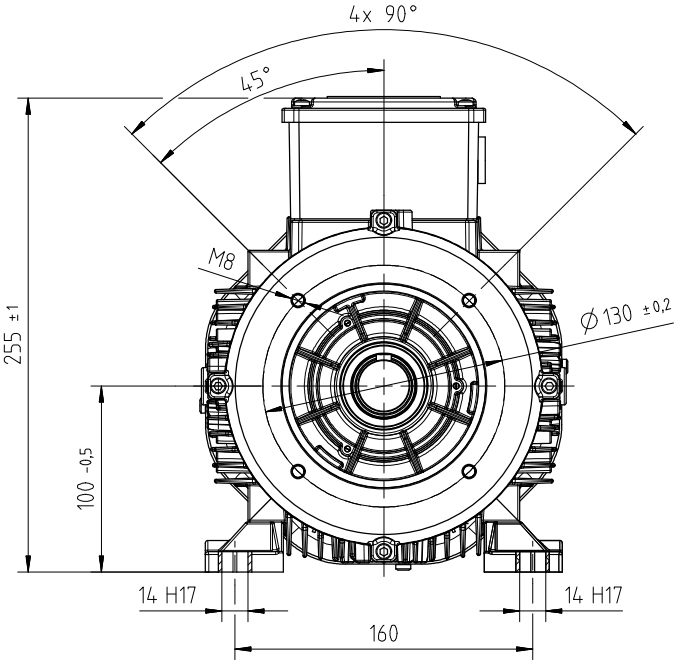

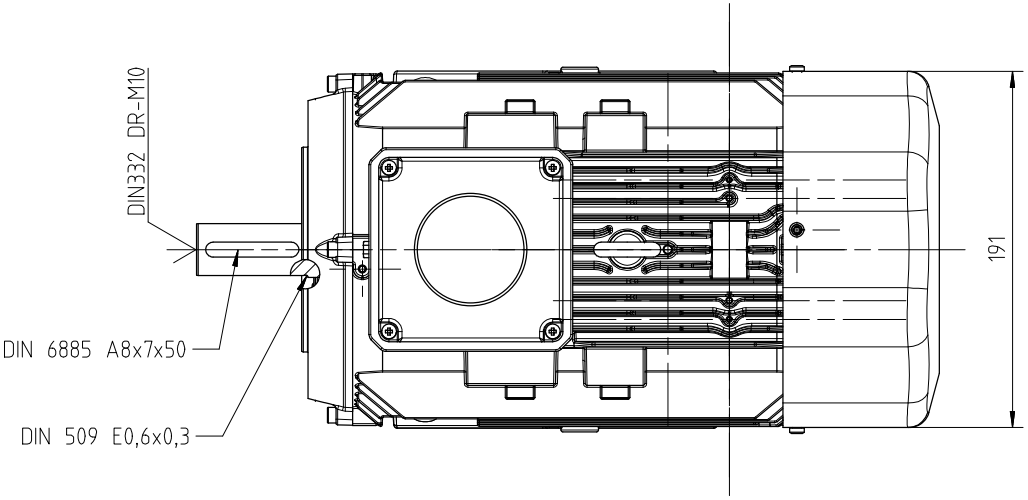

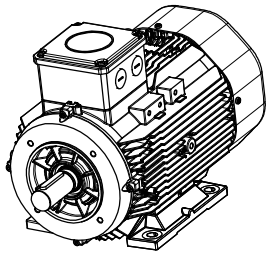

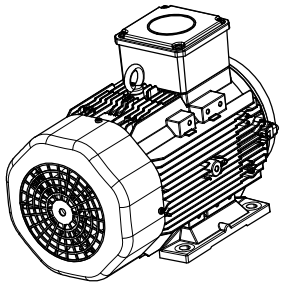

NOT: Mil salgısı DIN EN 50347 e göre uygun olmalıdır.
DIN EN 50347 için 6411107xx nolu resme bakınız.
Max salgı değeri için "normal" sutununa bakınız.

Dimension (incl. runout and flatness) of drive end side and feet are according to DIN EN 50347

PARÇA TASARIM, MALZEME VE ÜRETİM PROSESİNDEKİ DEĞİŞİKLİKLERDEN ÖNCE ARÇELİK ONAYI GEREKLİDİR.	ARÇELİK APPROVAL IS REQUIRED BEFORE DESIGN OR MATERIAL OR PROCESS CHANGES.

REV NO		DEĞ KOD	YAYIN NO	REV.TARİHİ	İMZA
01	İlk yayım.	AA		11.05.2016	A.C.

MALZEME

TARİH	11.05.2016	İMZA	
HAZIRLAYAN	A.CANDAN		
KONTROL	C.SİMSEK		
KONTROL	H.GEDİK		
ONAY	C.ERTÜRK		

ÖLÇEK 1:3

DIS GORUNUS QHPC100
OUTLOOK VIEW QHPC100

REFERANS RESİM NO

SAYFA 1 TAMAMI 1

RESİM NO 6521111xx

GENEL TOLERANSLAR(VERİLENLER DIŞINDA) DIN 7168

UZUNLUK	>= 6mm	±0,1	30-120mm	±0,3	400-1000mm	±0,8	
	6-30mm	±0,2	120-400mm	±0,5	1000-2000mm	±1,2	
AÇI	>= 10mm	±1°	50-120mm	±20'	>= 400mm	±5'	
	10-50mm	±30'	120-400mm	±10'			