FK 355 Verbindungsmanschette

Artikelnummer: **#1614**



Verbindungsmanschette für Rundrohre

- Luftdichte Verbindung
- Vibrations- und Geräuschdämpfung
- Robustes Gehäuse
- Neopren-Auskleidung

Online Katalog öffnen

Technische Daten

Abmessungen und Gewichte		
Gewicht	0,6	kg

Abmessungen

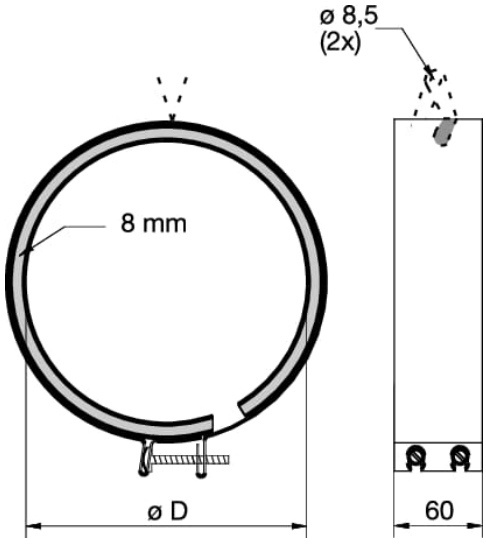

øD mm
355