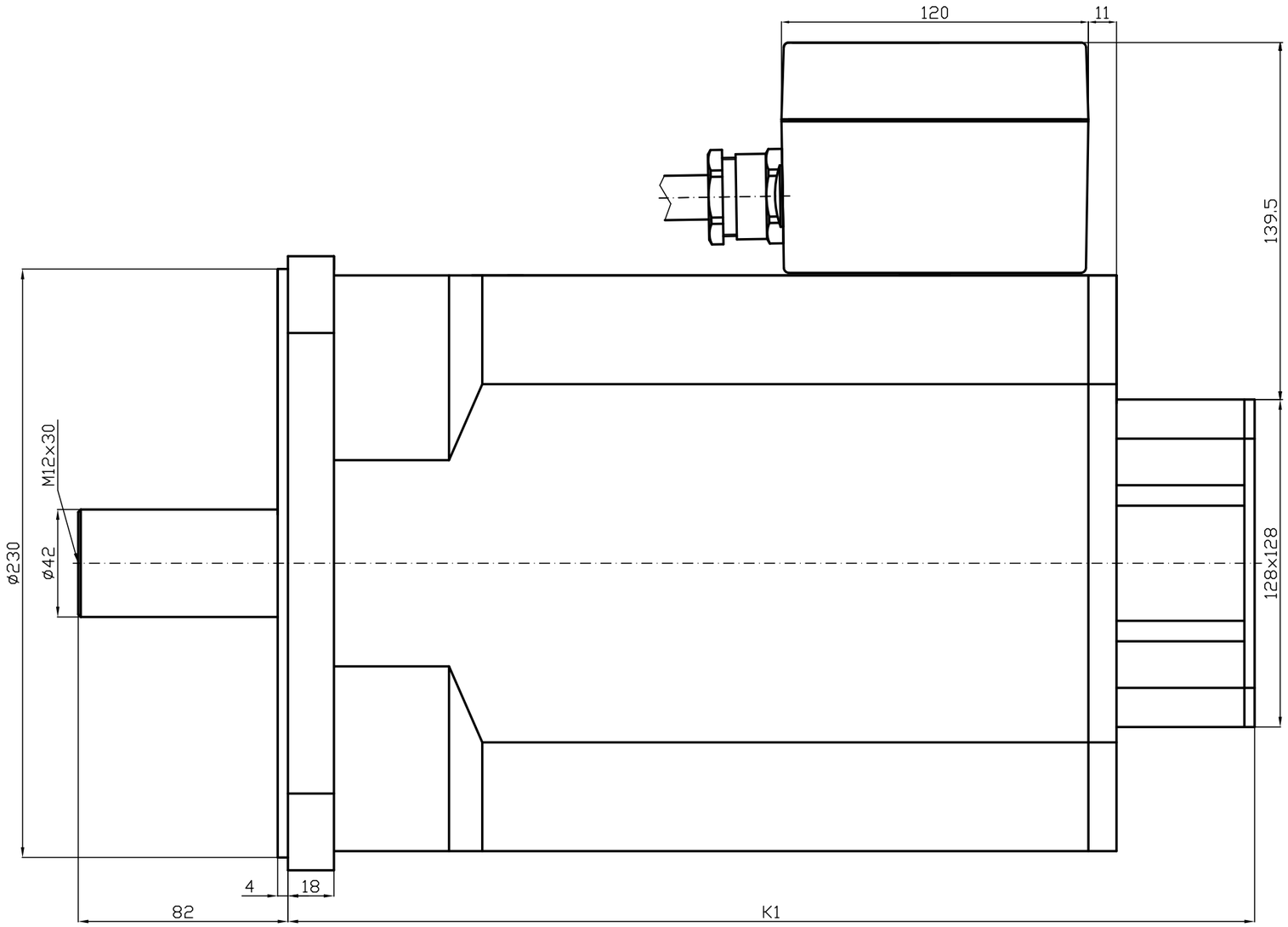

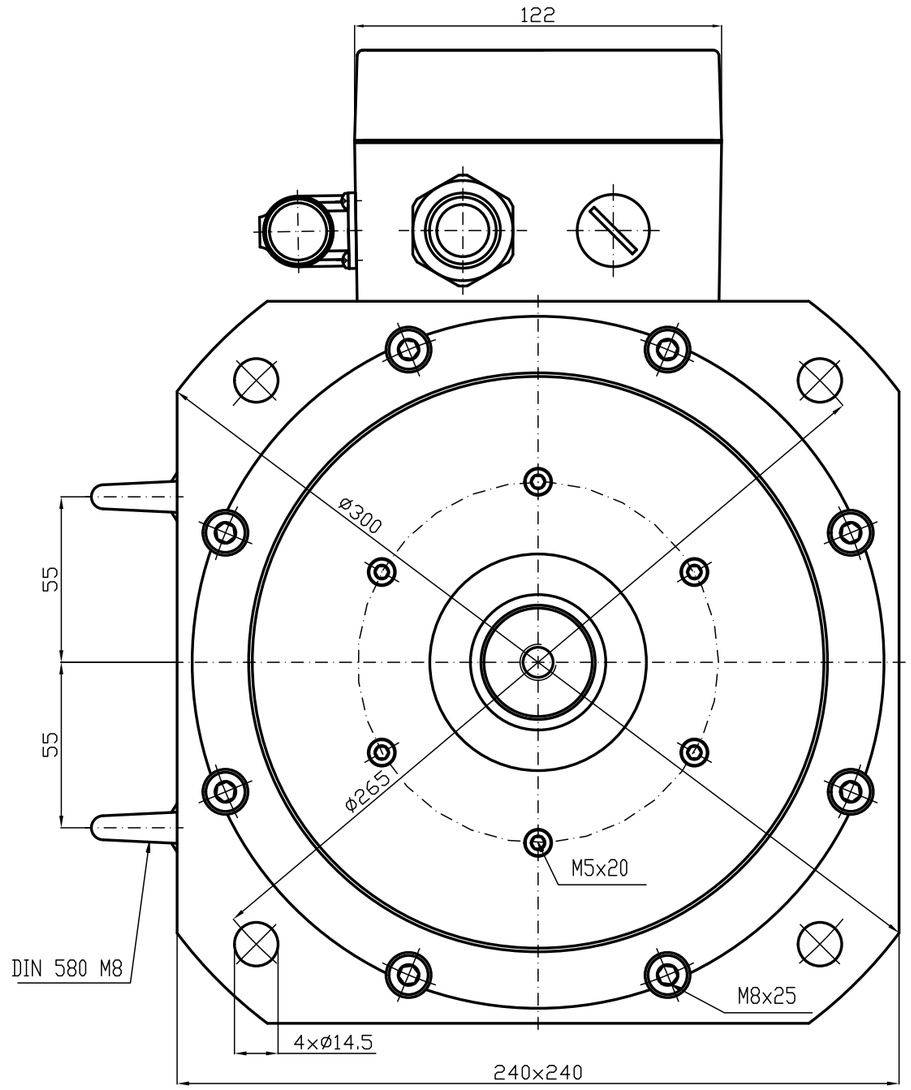

TYP	K1
T8-400	378
T8-680	446
T8-930	514
T8-1150	582

INDEX / ZMĚNA		DATUM	PODPIS		
ZN.MAT.			T.O.	HMOTNOST kg	MĚŘ.
ROZM.-POLOT.					
POM. ZAŘ.				ČSN	TŘ.Č.
VYPR. Šimík	NORM.REF.			POZN.	Č. KUSOVNÍKU
PŘEZK.					
TECHNOL.	SCHVÁLIL Ošlejšek		8.2.2018	STARÝ V.	Č.V.
NÁZEV Motor T8				T8001 06 B Z	
				Listů	List