Ohne unsere vorherige Zustimmung darf diese Unterlage weder vervielfältigt, noch Dritten zugänglich gemacht werden, und sie darf auch den Empfänger oder Dritte auch nicht in anderer Weise mißbräuchlich verwertet werden.

Paßmaß	Abmaß

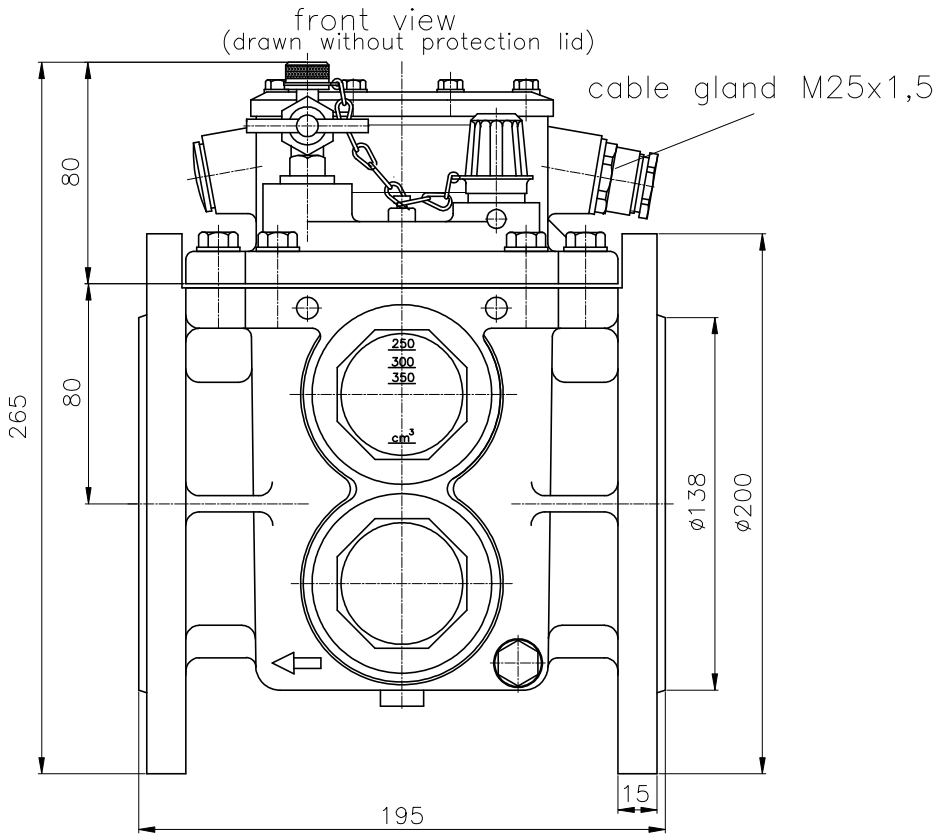

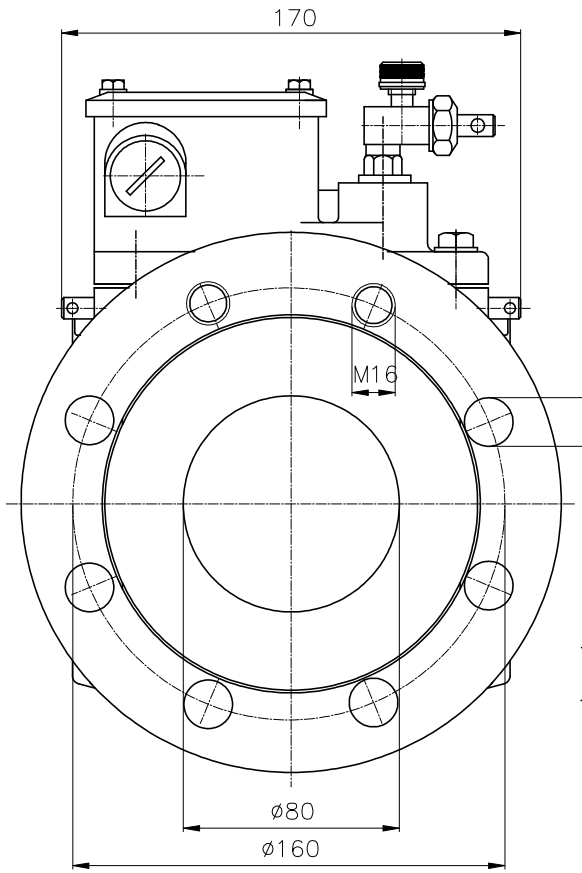

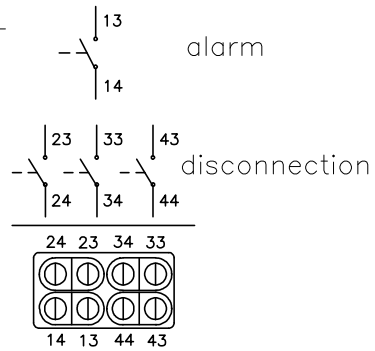

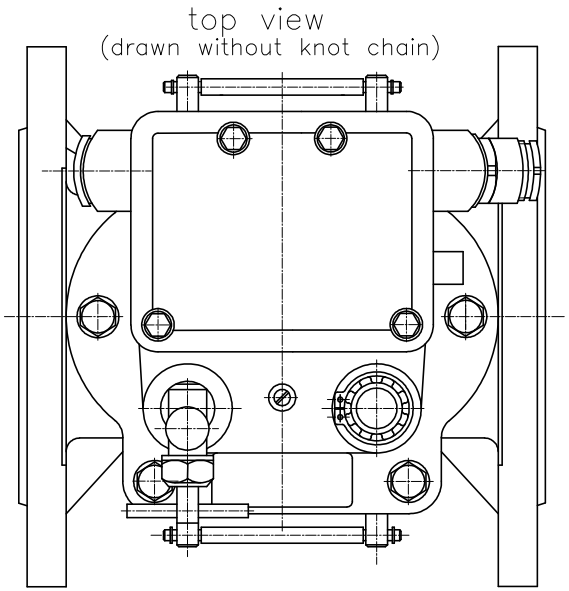

Type : 26 (BF 80/10/8)
Type code : 26–2.28.44.99.–0619
Alarm : normally–open
Disconnection 1 : normally–open
Disconnection 2 : normally–open
Disconnection 3 : normally–open
Damper setting : 3,00 m/s ±15%
Note : with oil drain plug, RAL 7033

				Halbzeug / Werkstoff	zul.Abw.für Maße ohne Toleranzangabe
				Benennung/designation: Buchholz relay	Maßstab / Bl.–Anz. / Bl.–Nr.
ÄZ	Mitteilung	Datum	Name		
2015	Datum	Name		Zeichnungsnummer/drawing no. 616.260499	Elektromotoren und Gerätebau Barleben GmbH
Berab.	27.11.	Hönl			
Gepr.					
Norm				Ers. für	Ers. durch