Trimod Besta

Gegenflansch
Counter flange
Contre-bride

011015/TSI

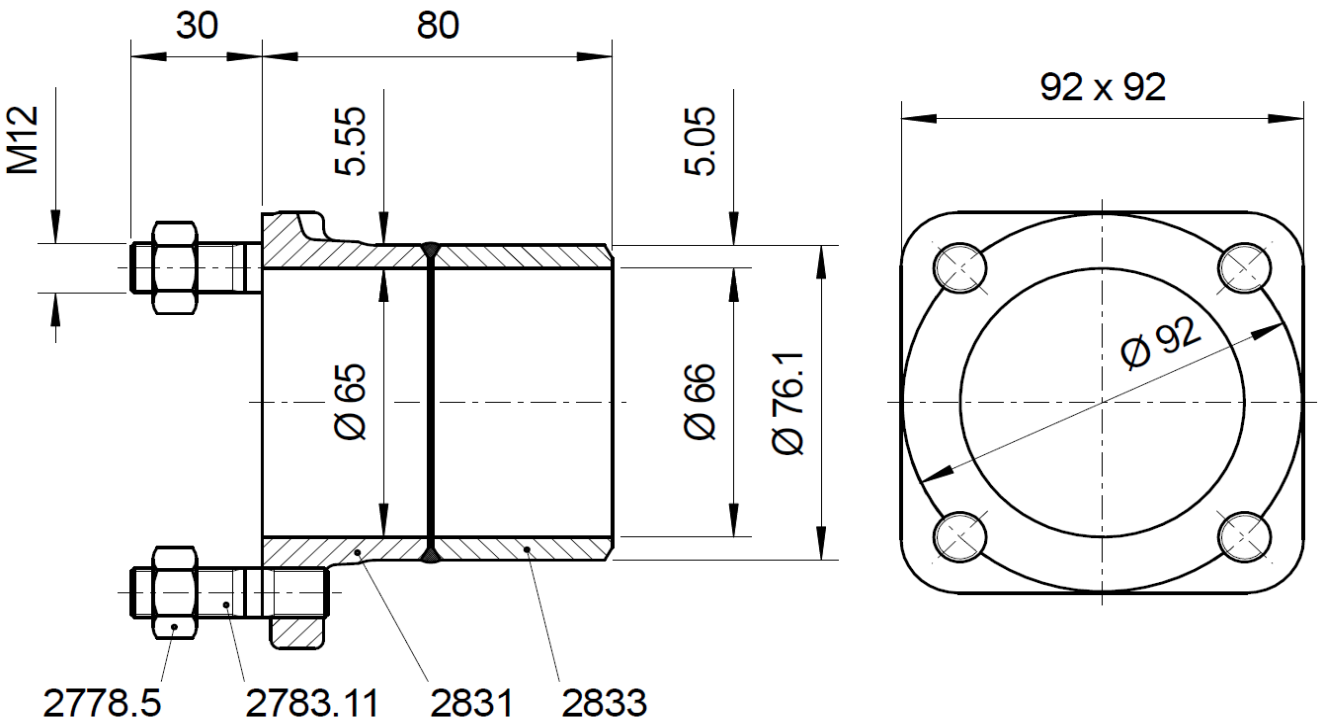

Typ Type Type	**2831.3V80**			Artikel-Nr. Article no. N° article	A416573
Norm Standard Norme	Bachofen	Dichtungsart Flange Facing Type d'étanchéité	Raised face	passende Dichtung appropriate Gasket Joint approprié	Ø92/73 x 2 mm
Material Gegenflansch Material counter flange Matériel contre-bride	1.4408	Schmelze / Heat no: Bachofen-Nr. / -no:		Druckbereich Pressure range Gamme de pression	-1 to 25 bar
Material Rohr Material tube Matériel tube	1.4571	Schmelze / Heat no: Bachofen-Nr. / -no:		Temperaturbereich Temperature range Gamme de température	-196 to 400°C
Material Bolzen Material stud Matériel boulon	A2			Order no. Stk. / pcs. / quant. Date / Visa	 18.08.19 / SIA

[redacted]

BACHOFEN
INDUSTRIAL AUTOMATION