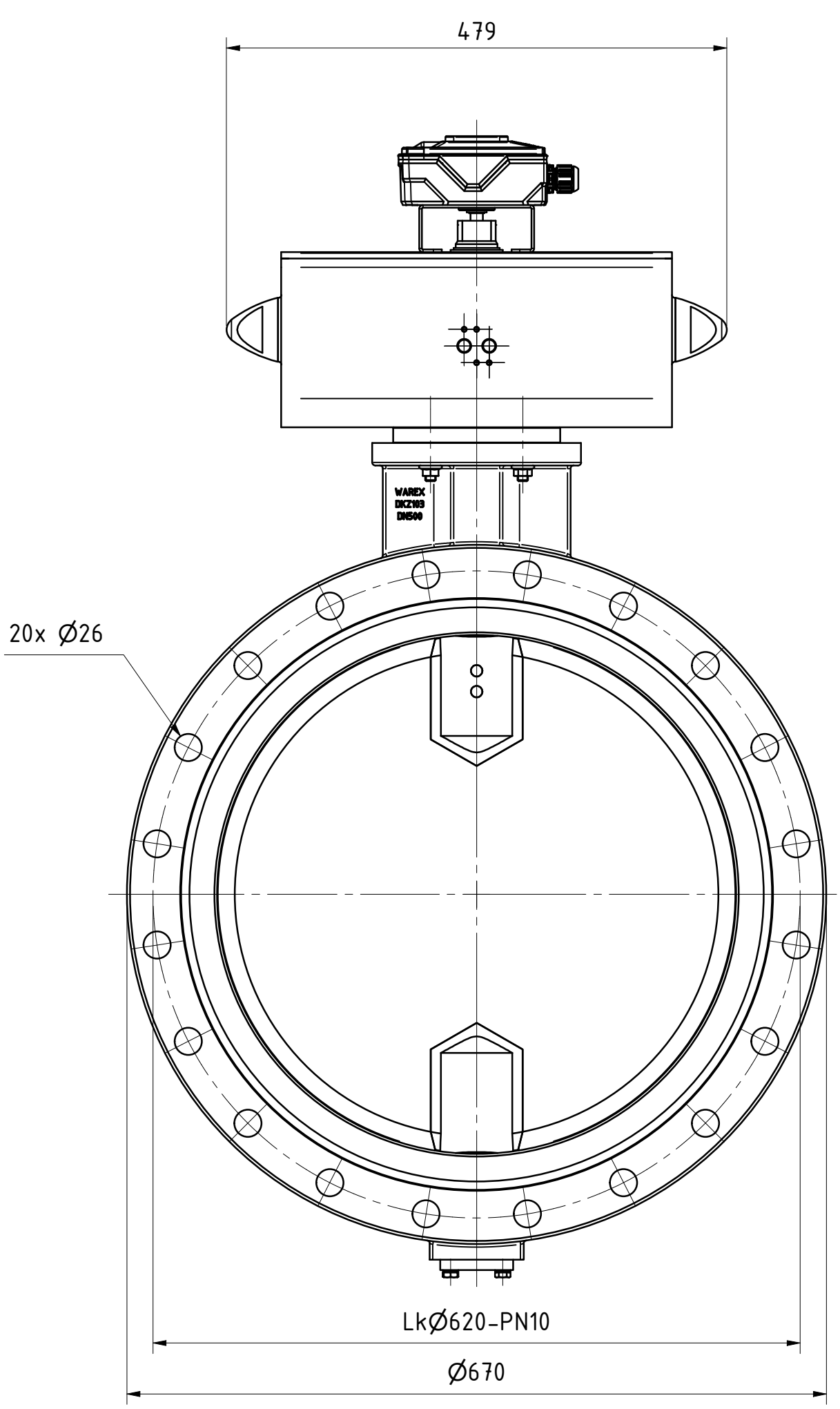

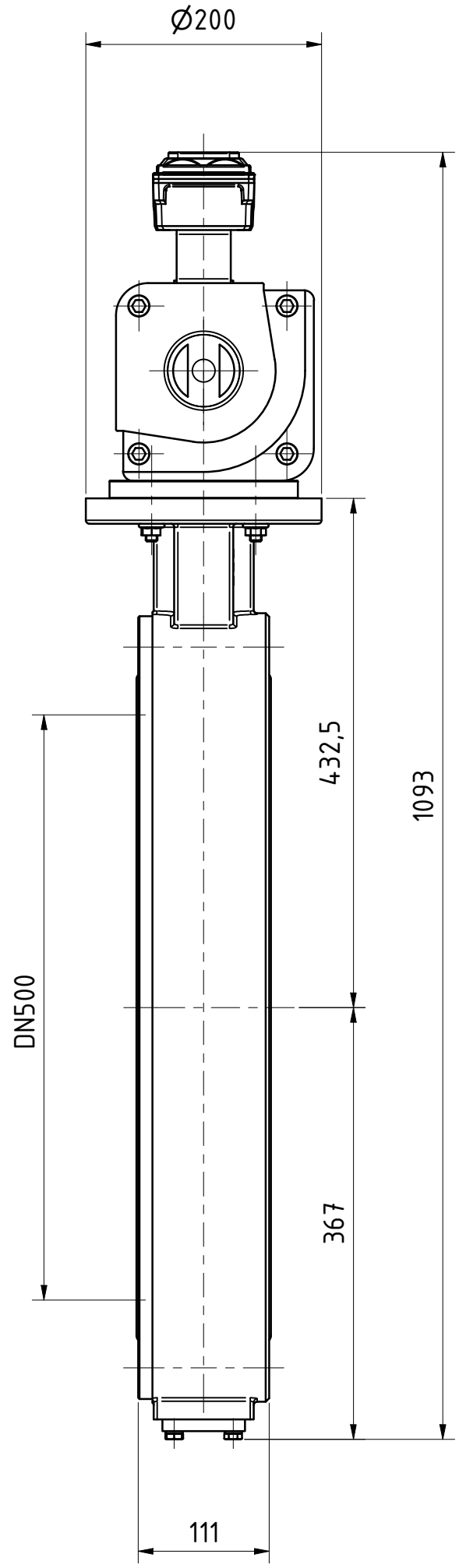

WAREX® VALVE

Stauverbrink 2
D-48308 Senden
Tel.: +49(0)2536/9958-0
www.warex-valve.com

Maßstab 1 : 5

Kommission 72213

	Datum	Name
Bearbeitet	10.06.2025	Warkentin
Geprüft	10.06.2025	Schlagheck

Absperrklappe, Typ: DKZ103

mit aufgeb. pneum. Drehantrieb, Typ: DAPS0960

Schutzvermerk nach DIN ISO 16016 beachten, alle Rechte vorbehalten: ©WAREX VALVE GmbH

10016536 Rev.: -

1/1

A3

Status	Änderungen	Datum	Name

Allgemeintoleranzen ISO2768-mK

Ursprung: 10013483.idw Ersatz für: Ersetzt durch: